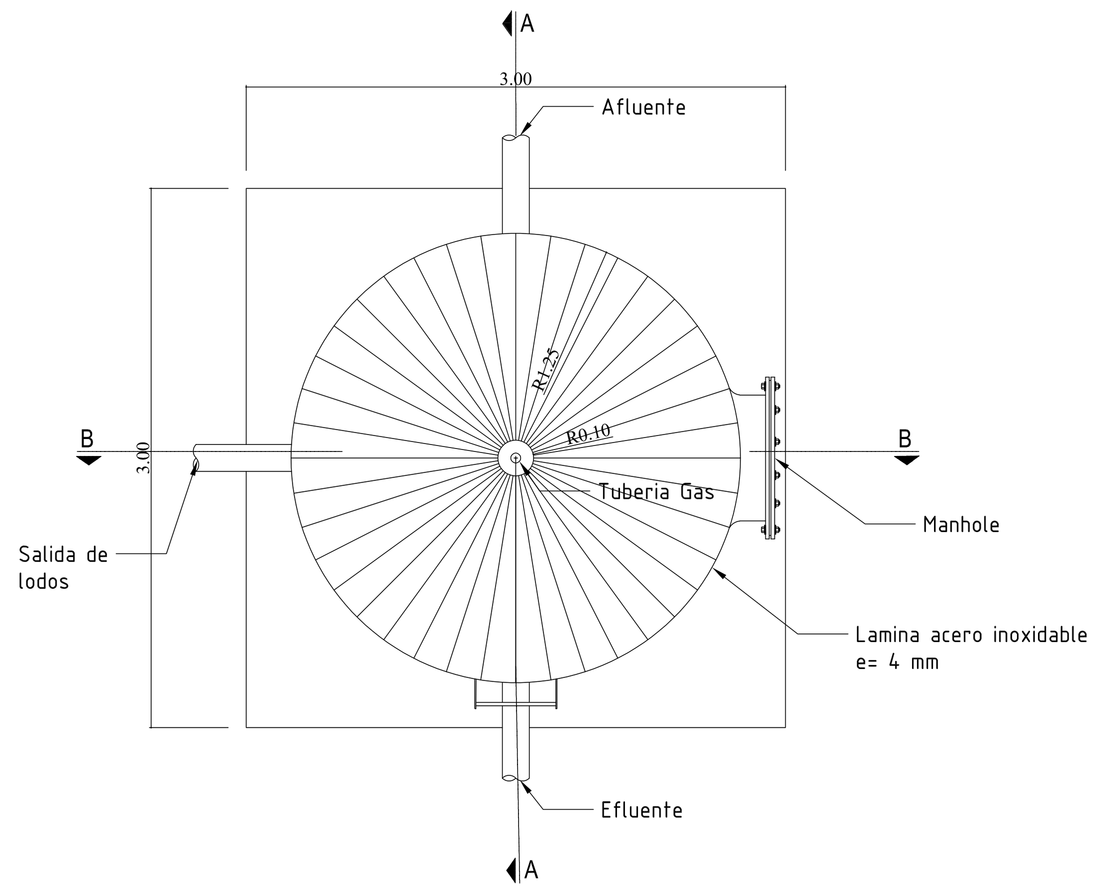

VISTA DE PLANTA

ESC. 1/50

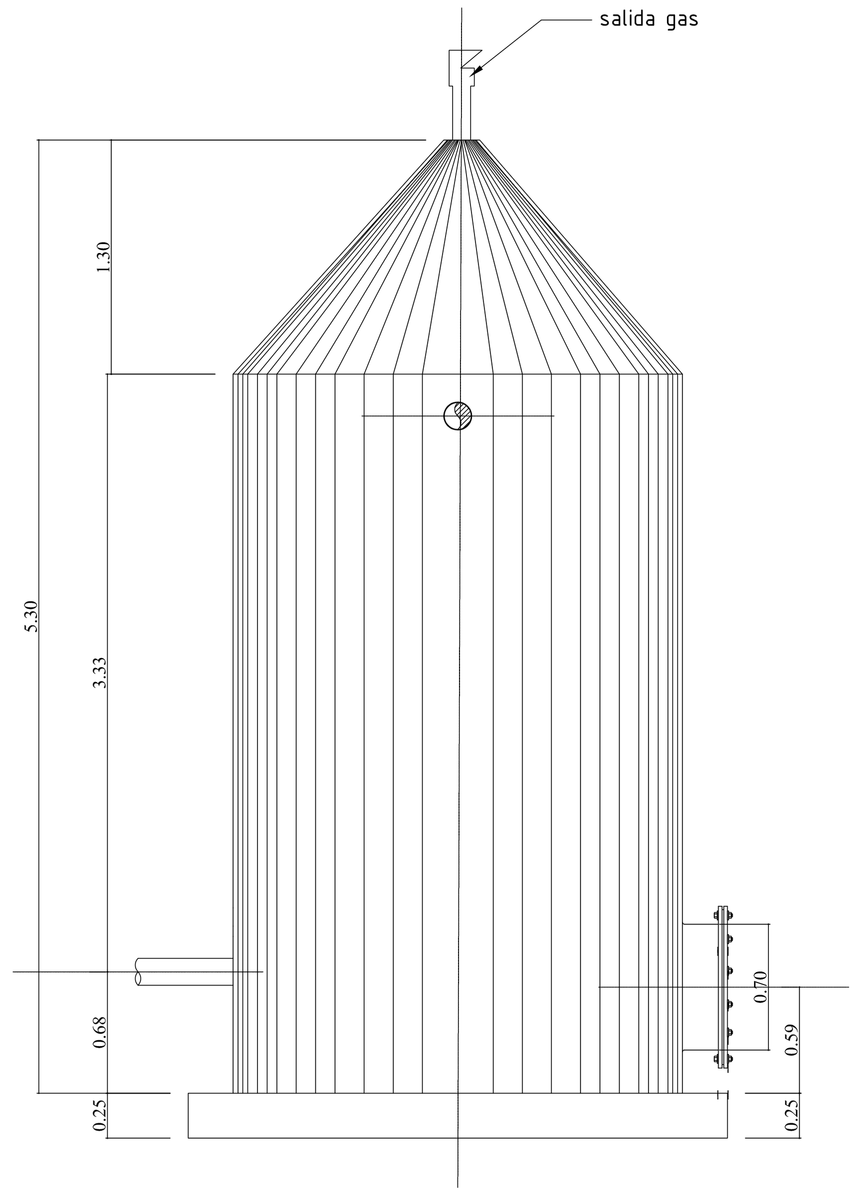

VISTA FRONTAL

ESC. 1/50

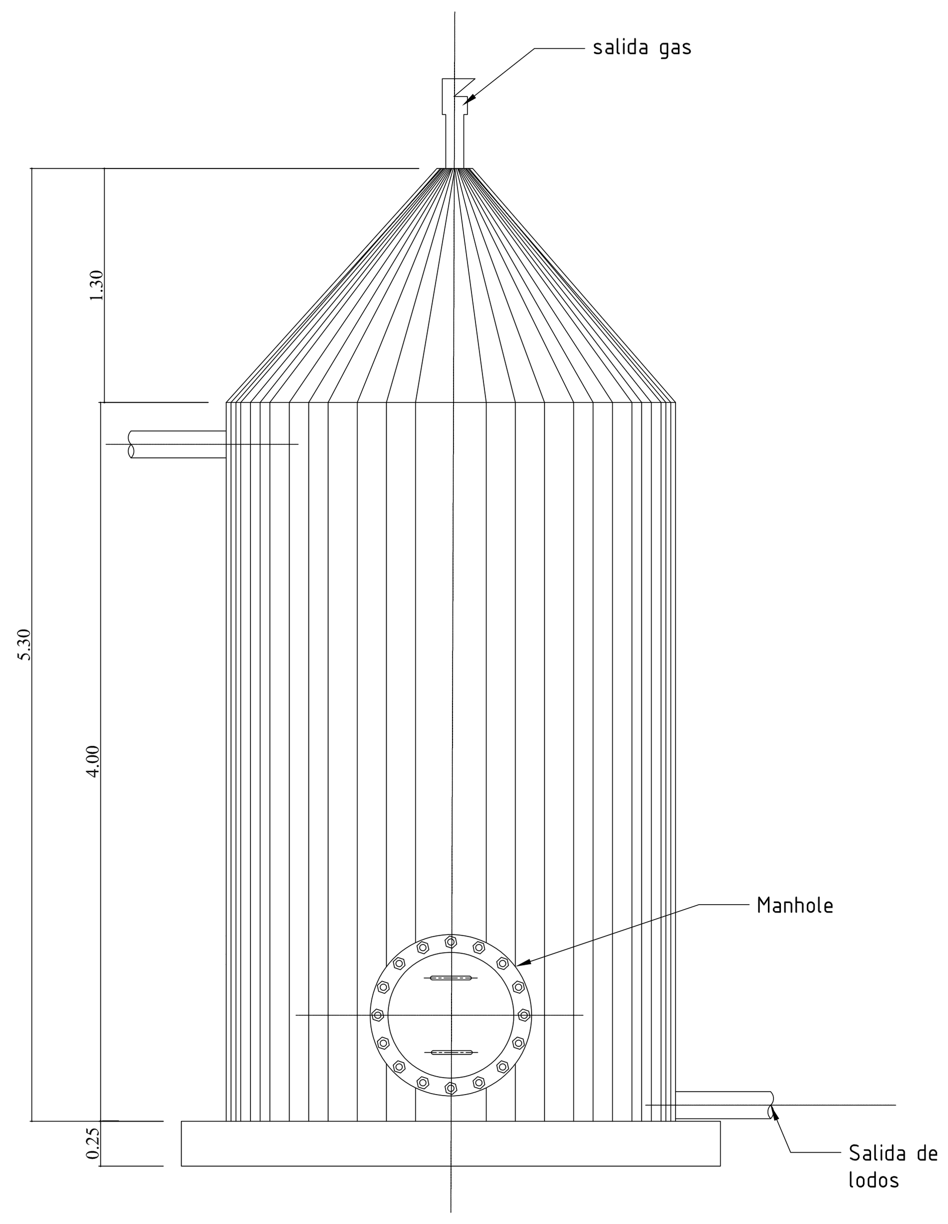

VISTA LATERAL

ESC. 1/50

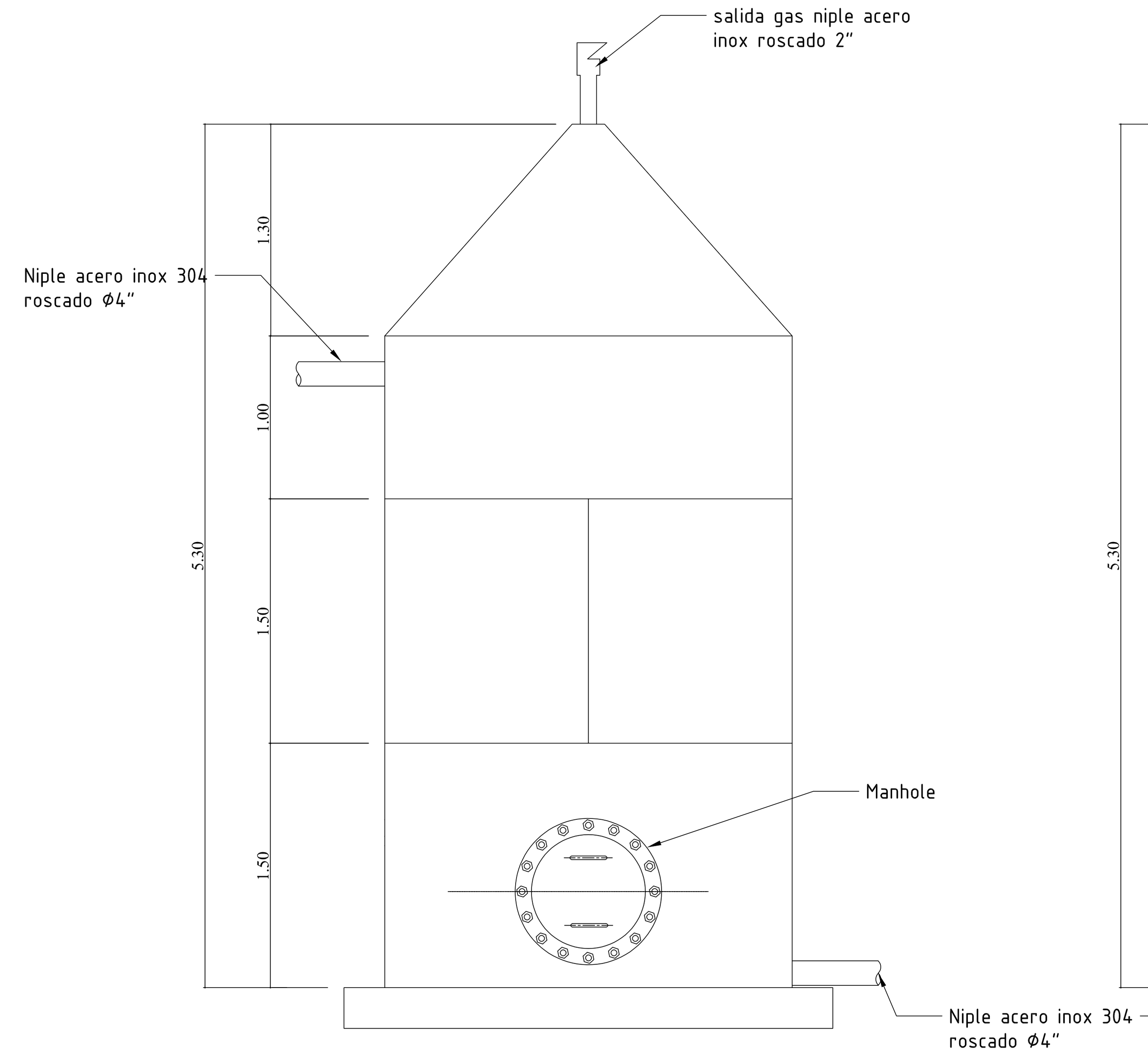

VISTA LATERAL

ESC. 1/50

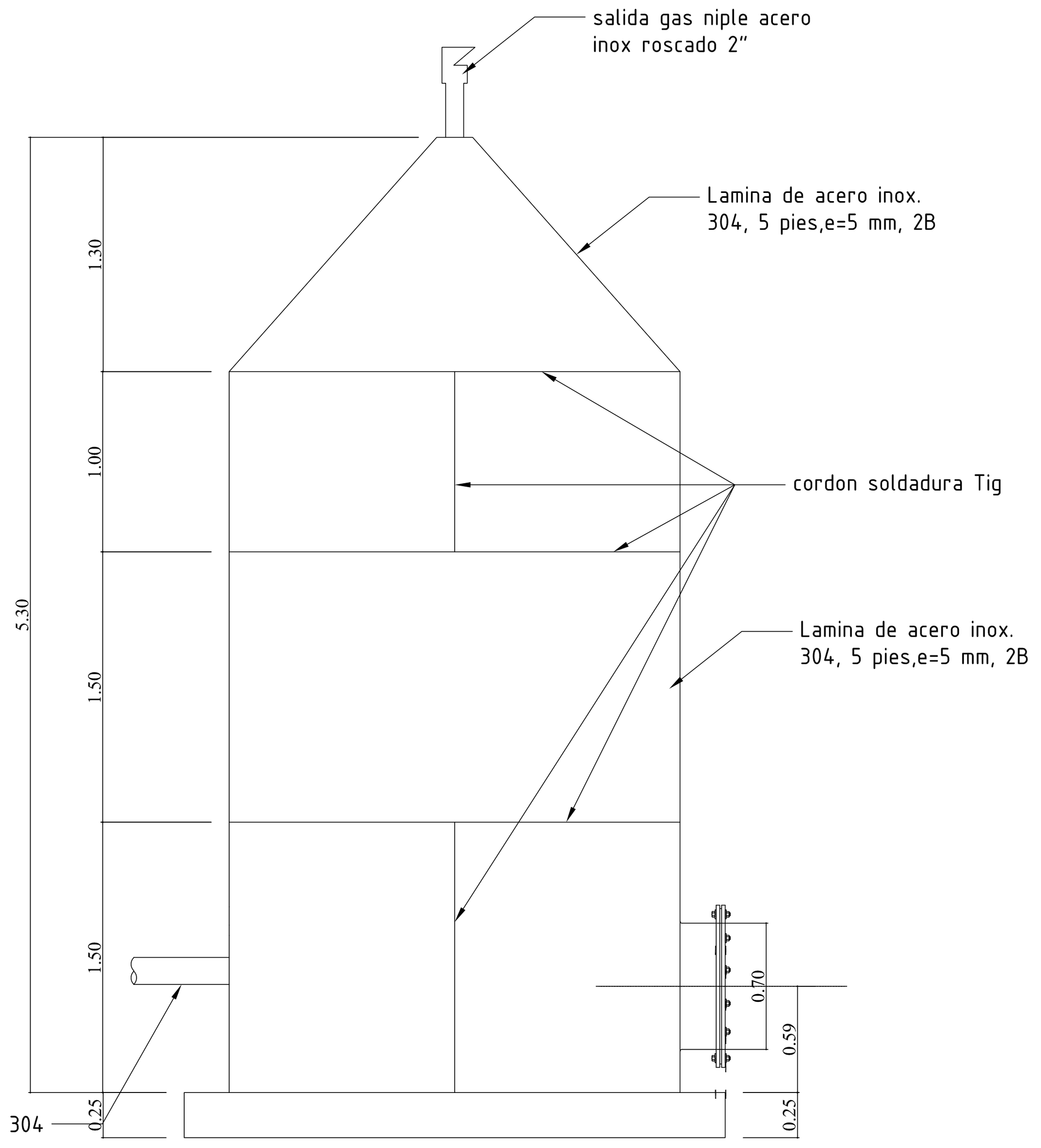

VISTA FRONTAL

ESC. 1/50

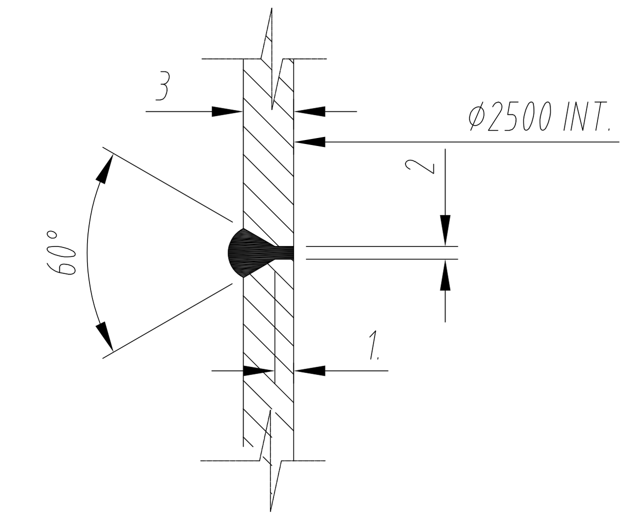

DET. SOLDADURA

ESCALA: 1:2

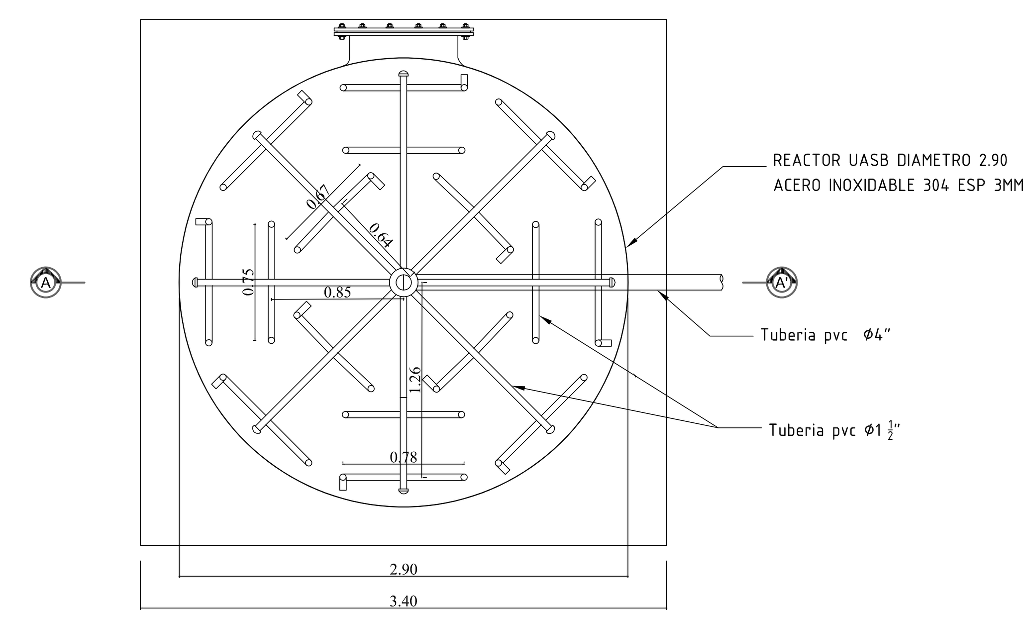

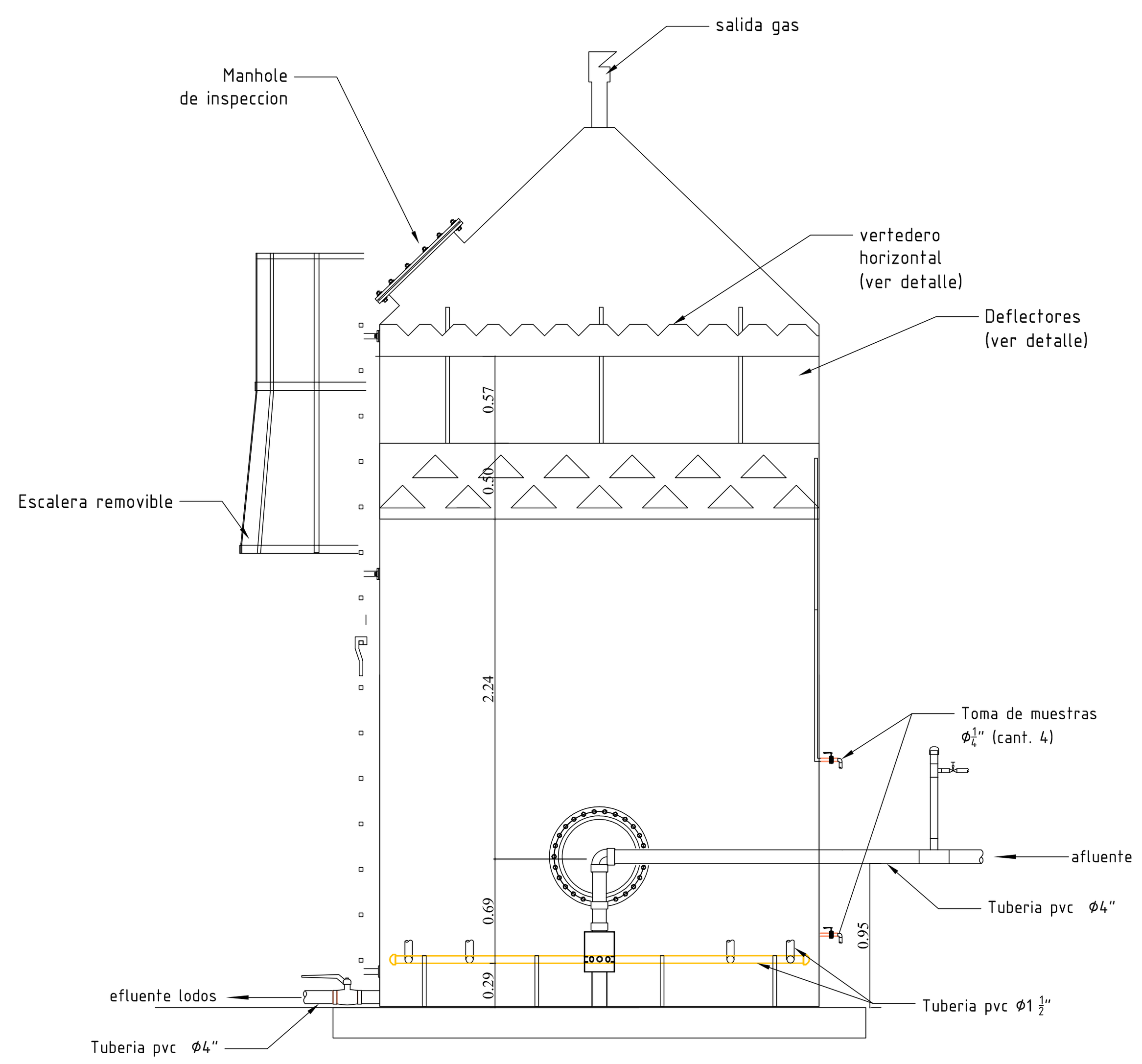

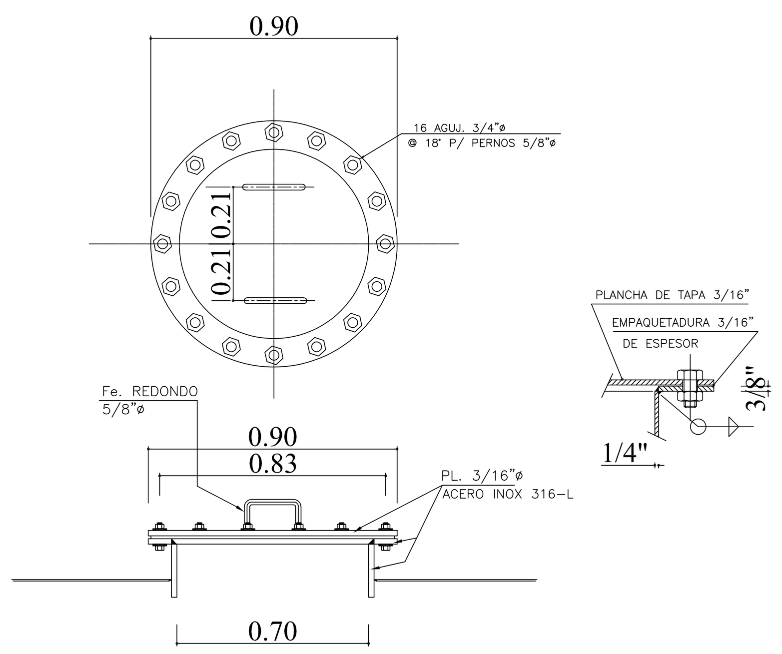

DETALLE MANHOLE

ESC. 1/10

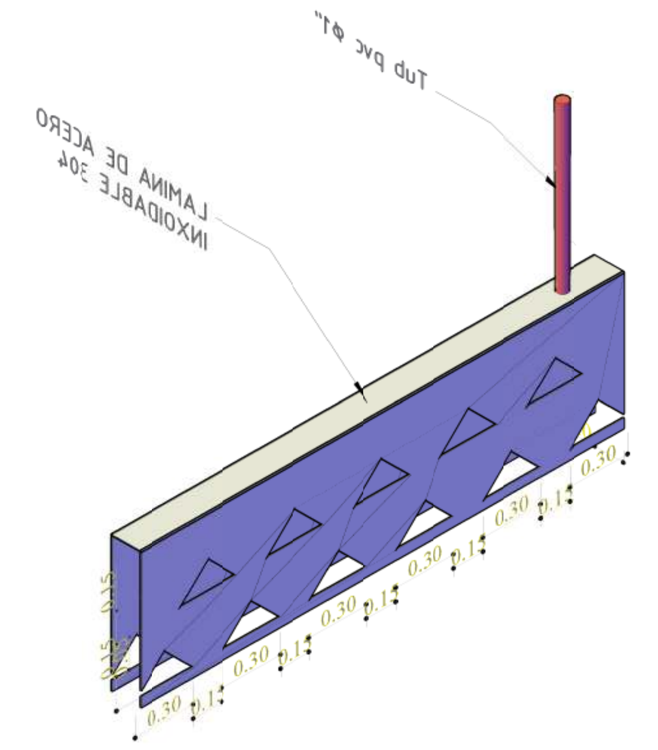

DET. DEFLECTOR DE GAS

ESCALA: 1:25

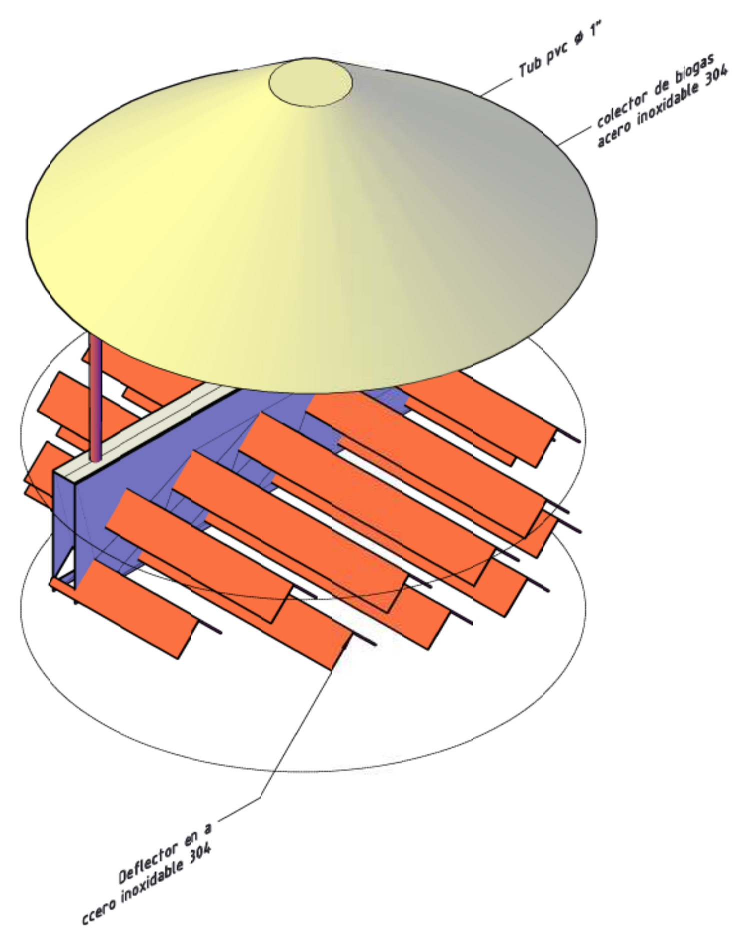

MUNICIPIO DE PALMAR
DEPARTAMENTO DE SANTANDER

TODOS POR UN PALMAR MEJOR

FREDY CALA QUINTERO
ALCALDE MUNICIPAL 2020-2023

PROYECTO:

"OPTIMIZACION Y AMPLIACION DEL SISTEMA DE TRATAMIENTO DE AGUA RESIDUAL DEL CASCO URBANO DEL MUNICIPIO DE PALMAR - SANTANDER"

Vo.Bo.:

SECRETARIO DE PLANEACIÒN

Diseño:

ING. EDUARDO CASTAÑEDA P.
M.P. 68238182369 STD

Vo.Bo.:

INTERVENTORIA

MODIFICACIONES:
I
II
III
IV
V

FECHA: JUNIO DE 2020

ARCHIVO: REACTORES Y FILTROS.DWG

CONTIENE : REACTOR UASB

ESCALA: INDICADAS

PLANO: 5 DE 10