	MEMORIAS DE CÁLCULO	CAP.	1	PRELIMINARES, DEMOLICIONES Y DESMONTES

PROCESO		CÓDIGO	
FECHA EMISIÓN		VERSIÓN	

No. DE PAG.	1

FECHA	DD	22	MM	6	AA	2023	CORTE	N.A.	ELABORÓ	

OBJETO DEL CONTRATO	0				
CONTRATISTA		NIT O C.C.		CONTRATO Nº	
INTERVENTORÍA		NIT O C.C.		CONTRATO Nº	

ITEM	1,01	Localizacion y replanteo	UNID.	M2	UBIC.	

DIAGRAMA/ FOTOGRAFIA/ PLANO/ ILUSTRACION

OPERACIONES MATEMATICAS

Localización	Dimensiones			Medida Total
	Factor	Ancho	Longitud	
Area de Cubierta en planta	1,35	15,82	21,80	465,58
			SUBTOTAL	465,58
			TOTAL	465,58

Vo. Bo.

Elaboro:

ING.
INGENIERO RESIDENTE DE OBRA
T.P.

Revisó :

ING.
RESIDENTE DE INTERVENTORIA
T.P.

ITEM	1,02	Desmonte de cubierta, incluye estructura metalica	UNID.	M2	UBIC.	

DIAGRAMA/ FOTOGRAFIA/ PLANO/ ILUSTRACION

OPERACIONES MATEMATICAS

Localización	Dimensiones			Medida Total
	Factor	Ancho	Longitud	
Area de Cubierta en planta	1,35	15,82	21,80	465,58
			SUBTOTAL	465,58
			TOTAL	465,58

Vo. Bo.

Elaboro:

ING.
INGENIERO RESIDENTE DE OBRA
T.P.

Revisó :

ING.
RESIDENTE DE INTERVENTORIA
T.P.

	MEMORIAS DE CÁLCULO	CAP.	1	PRELIMINARES, DEMOLICIONES Y DESMONTES

PROCESO				CÓDIGO							
FECHA EMISIÓN				VERSIÓN						No. DE PAG.	1
FECHA	DD	22	MM	6	AA	2023	CORTE	N.A.	ELABORÓ		
OBJETO DEL CONTRATO	0										
CONTRATISTA							NIT O C.C.		CONTRATO N°		
INTERVENTORÍA							NIT O C.C.		CONTRATO N°		

ITEM	1,03	Desmonte de cielo raso en drywall, eterboard , acrílico o similar , incluye estructura	UNID.	M2	UBIC.	

DIAGRAMA/ FOTOGRAFIA/ PLANO/ ILUSTRACION

OPERACIONES MATEMATICAS

Localización	Dimensiones			Medida Total
	Factor	Area (m2)	No. Elementos	
COORDINACION CONTRATISTA NUTRICION	1,15	16,45	1,00	18,92
VESTIER LAVANDERIA	1,15	6,16	1,00	7,08
BAÑO	1,15	2,87	1,00	3,30
LAVATRAPEROS	1,15	2,53	1,00	2,91
ROPA LIMPIA	1,15	35,03	1,00	40,28
ROPA SUCIA	1,15	27,67	1,00	31,82
PASILLO	1,15	50,40	1,00	57,96
PASILLO	1,15	39,30	1,00	45,20
SISTEMAS	1,15	34,80	1,00	40,02
JEFE NUTRICION	1,15	14,17	1,00	16,30
BAÑO	1,15	2,01	1,00	2,31
AREA DE ENSAMBLE	1,15	40,91	1,00	47,05
CADENA DE FRIO	1,15	11,22	1,00	12,90
BODEGA	1,15	10,15	1,00	11,67
VESTIER	1,15	2,98	1,00	3,43
BAÑO	1,15	2,93	1,00	3,37
LAVADO E CARROS	1,15	20,10	1,00	23,12
ALAMACENAMIENTO LAVASAS	1,15	2,61	1,00	3,00
LAVATRAPEROS	1,15	2,23	1,00	2,56
			SUBTOTAL	373,20
			TOTAL	373,20

Vo. Bo.

Elaboró:

ING.
INGENIERO RESIDENTE DE OBRA
T.P.

Revisó :

ING.
RESIDENTE DE INTERVENTORIA
T.P.

	MEMORIAS DE CÁLCULO	CAP.	1	PRELIMINARES, DEMOLICIONES Y DESMONTES

PROCESO		CÓDIGO	
FECHA EMISIÓN		VERSIÓN	

No. DE PAG.	1

FECHA	DD	22	MM	6	AA	2023	CORTE	N.A.	ELABORÓ	

OBJETO DEL CONTRATO	0				
CONTRATISTA		NIT O C.C.		CONTRATO Nº	
INTERVENTORÍA		NIT O C.C.		CONTRATO Nº	

ITEM	1,04	Desmonte de puertas y ventanas, incluye marcos.	UNID.	UN	UBIC.	

DIAGRAMA/ FOTOGRAFIA/ PLANO/ ILUSTRACION

OPERACIONES MATEMATICAS

Localización	Dimensiones			Medida Total
	Ancho	Alto	No. Elementos	
PUERTAS				
COORDINACION CONTRATISTA NUTRICION	1,00	2,10	1,00	1,00
VESTIER LAVANDERIA	1,00	2,10	1,00	1,00
BAÑO	0,80	2,10	1,00	1,00
LAVATRAPEROS	0,80	2,10	1,00	1,00
ROPA LIMPIA	1,40	2,10	1,00	1,00
ROPA SUCIA	1,40	2,10	1,00	1,00
PASILLO	3,00	2,10	1,00	1,00
PASILLO	1,46	2,10	1,00	1,00
SISTEMAS	1,00	2,10	1,00	1,00
JEFE NUTRICION	1,00	2,10	1,00	1,00
BAÑO	0,80	2,10	1,00	1,00
AREA DE ENSAMBLE	1,40	2,10	2,00	2,00
CADENA DE FRIO	1,40	2,10	1,00	1,00
BODEGA	1,00	2,10	1,00	1,00
VESTIER	0,80	2,10	1,00	1,00
BAÑO	0,80	2,10	1,00	1,00
ALAMACENAMIENTO LAVASAS	1,00	2,10	1,00	1,00
LAVATRAPEROS	0,80	2,10	1,00	1,00
VENTANAS				
COORDINACION CONTRATISTA NUTRICION			1,00	1,00
BAÑO			1,00	1,00
SISTEMAS			1,00	1,00
JEFE NUTRICION			1,00	1,00
BAÑO			1,00	1,00
AREA DE ENSAMBLE			1,00	1,00
BODEGA			1,00	1,00
VESTIER			1,00	1,00
BAÑO			1,00	1,00
ALAMACENAMIENTO LAVASAS			1,00	1,00
LAVATRAPEROS			1,00	1,00
			SUBTOTAL	30,00
			TOTAL	30,00

Vo. Bo.

Elaboro:

ING.
INGENIERO RESIDENTE DE OBRA
T.P.

Revisó :

ING.
RESIDENTE DE INTERVENTORIA
T.P.

	MEMORIAS DE CÁLCULO	CAP.	1	PRELIMINARES, DEMOLICIONES Y DESMONTES

PROCESO				CÓDIGO							
FECHA EMISIÓN				VERSIÓN						No. DE PAG.	1
FECHA	DD	22	MM	6	AA	2023	CORTE	N.A.	ELABORÓ		
OBJETO DEL CONTRATO	0										
CONTRATISTA							NIT O C.C.		CONTRATO N°		
INTERVENTORÍA							NIT O C.C.		CONTRATO N°		

ITEM	1,05	Desmonte de muros en drywall o Eterboard.	UNID.	M2	UBIC.	

DIAGRAMA/ FOTOGRAFIA/ PLANO/ ILUSTRACION

OPERACIONES MATEMATICAS

Localización	Dimensiones			Medida Total
	Largo	Alto	No. Elementos	
Muros Divisiorios	2,5	2,50	1,00	6,25
Muros Divisiorios	3,20	2,50	1,00	8,00
Muros Divisiorios	3,50	2,50	1,00	8,75
			SUBTOTAL	23,00
			TOTAL	23,00

Vo. Bo.

Elaboró:

ING.
INGENIERO RESIDENTE DE OBRA
T.P.

Revisó :

ING.
RESIDENTE DE INTERVENTORIA
T.P.

ITEM	1,06	Desmonte de redes hidraulicas, sanitarias y otras ubicadas . Incluye taponamiento	UNID.	UN	UBIC.	

DIAGRAMA/ FOTOGRAFIA/ PLANO/ ILUSTRACION

OPERACIONES MATEMATICAS

Localización	Dimensiones			Medida Total
	Largo	Alto	No. Elementos	
Baños			6,00	6,00
LLAVES			10,00	10,00
			SUBTOTAL	16,00
			TOTAL	16,00

Vo. Bo.

Elaboró:

ING.
INGENIERO RESIDENTE DE OBRA
T.P.

Revisó :

ING.
RESIDENTE DE INTERVENTORIA
T.P.

	MEMORIAS DE CÁLCULO	CAP.	1	PRELIMINARES, DEMOLICIONES Y DESMONTES

PROCESO		CÓDIGO	
FECHA EMISIÓN		VERSION	

No. DE PAG. 1

FECHA	DD	22	MM	6	AA	2023	CORTE	N.A.	ELABORÓ	

OBJETO DEL CONTRATO	0				
CONTRATISTA		NIT O C.C.		CONTRATO N°	
INTERVENTORÍA		NIT O C.C.		CONTRATO N°	

ITEM	1,07	Demolición pisos en cerámica (incluye mortero)	UNID.	M2	UBIC.	

DIAGRAMA/ FOTOGRAFIA/ PLANO/ ILUSTRACION

OPERACIONES MATEMATICAS

Localización	Dimensiones			Medida Total
	Factor	Area (m2)	Longitud	
COORDINACION CONTRATISTA NUTRICION	1,25	16,45	1,00	20,56
VESTIER LAVANDERIA	1,25	6,16	1,00	7,70
BAÑO	1,25	2,87	1,00	3,59
LAVATRAPEROS	1,25	2,53	1,00	3,16
ROPA LIMPIA	1,25	35,03	1,00	43,79
ROPA SUCIA	1,25	27,67	1,00	34,59
PASILLO	1,25	50,40	1,00	63,00
PASILLO	17,82	39,30	1,00	700,33
SISTEMAS	17,82	34,80	1,00	620,14
JEFE NUTRICION	17,82	14,17	1,00	252,51
BAÑO	17,82	2,01	1,00	35,82
AREA DE ENSAMBLE	17,82	40,91	1,00	729,02
CADENA DE FRIO	17,82	11,22	1,00	199,94
BODEGA	17,82	10,15	1,00	180,87
VESTIER	17,82	2,98	1,00	53,10
BAÑO	17,82	2,93	1,00	52,21
LAVADO E CARROS	17,82	20,10	1,00	358,18
ALAMACENAMIENTO LAVASAS	17,82	2,61	1,00	46,51
LAVATRAPEROS	17,82	2,23	1,00	39,74

SUBTOTAL	3.444,75
TOTAL	3.444,75

Vo. Bo.

Elaboro:

ING.
INGENIERO RESIDENTE DE OBRA
T.P.

Reviso :

ING.
RESIDENTE DE INTERVENTORIA
T.P.

	MEMORIAS DE CÁLCULO	CAP.	1	PRELIMINARES, DEMOLICIONES Y DESMONTES

PROCESO				CÓDIGO							
FECHA EMISIÓN				VERSIÓN						No. DE PAG.	1
FECHA	DD	22	MM	6	AA	2023	CORTE	N.A.	ELABORÓ		
OBJETO DEL CONTRATO	0										
CONTRATISTA							NIT O C.C.		CONTRATO Nº		
INTERVENTORÍA							NIT O C.C.		CONTRATO Nº		

ITEM	1,08	Desmonte y retiro de red eléctrica, tomas y luces.	UNID.	UN	UBIC.	

DIAGRAMA/ FOTOGRAFIA/ PLANO/ ILUSTRACION

OPERACIONES MATEMATICAS

Localización	No. Elementos			Medida Total
	Luminarias	Tomas	Interruptores	
COORDINACION CONTRATISTA NUTRICION	1,00	3,00	1,00	5,00
VESTIER LAVANDERIA	1,00	3,00	1,00	5,00
BAÑO	1,00		1,00	2,00
LAVATRAPEROS	1,00	3,00	1,00	5,00
ROPA LIMPIA	2,00	3,00	1,00	6,00
ROPA SUCIA	2,00	3,00	1,00	6,00
PASILLO	3,00	3,00	1,00	7,00
PASILLO	3,00	3,00	1,00	7,00
SISTEMAS	3,00	3,00	1,00	7,00
JEFE NUTRICION	1,00	3,00	1,00	5,00
BAÑO	1,00		1,00	2,00
AREA DE ENSAMBLE	2,00	3,00	1,00	6,00
CADENA DE FRIO	1,00	3,00	1,00	5,00
BODEGA	1,00	3,00	1,00	5,00
VESTIER	1,00	3,00	1,00	5,00
BAÑO	1,00		1,00	2,00
LAVADO E CARROS	1,00	3,00	1,00	5,00
ALAMACENAMIENTO LAVASAS	1,00	3,00	1,00	5,00
			SUBTOTAL	90,00
			TOTAL	90,00

Vo. Bo.

Elaboró:

ING.
INGENIERO RESIDENTE DE OBRA
T.P.

Revisó:

ING.
RESIDENTE DE INTERVENTORIA
T.P.

	MEMORIAS DE CÁLCULO	CAP.	1	PRELIMINARES, DEMOLICIONES Y DESMONTES

PROCESO		CÓDIGO	
FECHA EMISIÓN		VERSIÓN	

No. DE PAG.	1

FECHA	DD	22	MM	6	AA	2023	CORTE	N.A.	ELABORÓ	

OBJETO DEL CONTRATO	0				
CONTRATISTA		NIT O C.C.		CONTRATO N°	
INTERVENTORÍA		NIT O C.C.		CONTRATO N°	

ITEM	1,09	Desmonte de mesones, aparatos sanitarios y/o lavamanos. incluye taponamiento de redes hidráulicas y sanitarias	UNID.	UN	UBIC.	

DIAGRAMA/ FOTOGRAFIA/ PLANO/ ILUSTRACION

OPERACIONES MATEMATICAS

Localización	Dimensiones			Medida Total
	Area (m2)	Ancho	No. Elementos	
VESTIER LAVANDERIA				
SANITARIO			1,00	1,00
LAVAMANOS			1,00	1,00
ROPA LIMPIA				
LAVAMANOS			1,00	1,00
ROPA SUCIA				
LAVAMANOS			1,00	1,00
JEFE NUTRICION				
SANITARIO			1,00	1,00
LAVAMANOS			1,00	1,00
AREA DE ENSMABLE				
MESON INOXIDABLE			1,00	1,00
CADENA DE FRIO				
MESON INOXIDABLE			1,00	1,00
LAVCADO DE CARROS				
MESON INOXIDABLE			1,00	1,00
LAVATRAPEROS				
LLAVES			1,00	1,00
BAÑO				
SANITARIO			1,00	1,00
LAVAMANOS			1,00	1,00
			SUBTOTAL	12,00
			TOTAL	12,00

Vo. Bo.

Elaboró:

ING.
INGENIERO RESIDENTE DE OBRA
T.P.

Revisó :

ING.
RESIDENTE DE INTERVENTORIA
T.P.

	MEMORIAS DE CÁLCULO	CAP.	1	PRELIMINARES, DEMOLICIONES Y DESMONTES

PROCESO		CÓDIGO			
FECHA EMISIÓN		VERSION		No. DE PAG.	1

FECHA	DD	22	MM	6	AA	2023	CORTE	N.A.	ELABORÓ	

OBJETO DEL CONTRATO	0				
CONTRATISTA		NIT O C.C.		CONTRATO N°	
INTERVENTORÍA		NIT O C.C.		CONTRATO N°	

ITEM	1,1	Demolición manual de estructuras en concreto.	UNID.	M3	UBIC.	

DIAGRAMA/ FOTOGRAFIA/ PLANO/ ILUSTRACION

OPERACIONES MATEMATICAS

Localización	Dimensiones			Medida Total
	Area (m2)	Espesor	No. Elementos	
COORDINACION CONTRATISTA INTERVENTORIA	16,45	0,08	1,00	1,42
VESTIER LAVANDERIA	6,15	0,08	1,00	0,53
BAÑO	2,87	0,08	1,00	0,25
LAVATRAPEROS	2,53	0,08	1,00	0,22
ROPA LIMPIA	35,03	0,08	1,00	3,03
ROPA SUCIA	27,67	0,08	1,00	2,39
PASILLO	50,40	0,08	1,00	4,35
PASILLO	39,30	0,08	1,00	3,40
SISTEMAS	34,80	0,08	1,00	3,01
JEFE NUTRICION	14,17	0,08	1,00	1,22
BAÑO	2,01	0,08	1,00	0,17
AREA DE ENSAMBLE	40,91	0,08	1,00	3,53
CADENA DE FRIO	11,22	0,08	1,00	0,97
BODEGA	10,15	0,08	1,00	0,88
VESTIER	2,98	0,08	1,00	0,26
BAÑO	2,93	0,08	1,00	0,25
LAVADO E CARROS	20,10	0,08	1,00	1,74
ALAMACENAMIENTO LAVASAS	2,61	0,08	1,00	0,23
LAVATRAPEROS	2,23	0,08	1,00	0,19
			SUBTOTAL	28,04
			TOTAL	28,04

Vo. Bo.

Elaboro:

ING.
INGENIERO RESIDENTE DE OBRA
T.P.

Revisó :

ING.
RESIDENTE DE INTERVENTORIA
T.P.

	MEMORIAS DE CÁLCULO	CAP.	1	PRELIMINARES, DEMOLICIONES Y DESMONTES

PROCESO		CÓDIGO			
FECHA EMISIÓN		VERSIÓN		No. DE PAG.	1

FECHA	DD	22	MM	6	AA	2023	CORTE	N.A.	ELABORÓ		

OBJETO DEL CONTRATO	0				
CONTRATISTA		NIT O C.C.		CONTRATO N°	
INTERVENTORÍA		NIT O C.C.		CONTRATO N°	

ITEM	1,11	Demolición de muros mampostería en ladrillo (incluye friso, estuco, pintura y/o enchapes y acarreo interno)	UNID.	M2	UBIC.	

DIAGRAMA/ FOTOGRAFIA/ PLANO/ ILUSTRACION

OPERACIONES MATEMATICAS

Localizacion	Dimensiones			Medida Total
	Alto	Longitud	No. Elementos	
EJES			1,15	
Eje 5 entre ejes A - B	2,50	6,40		18,40
Descuento Puertas	2,10	1,00	-2,00	-2,00
Eje 5 entre ejes B - C	2,50	5,00		14,38
Descuento Puertas	2,10	1,40	-1,00	-1,40
Eje 5 entre ejes C - D	2,50	8,80		25,30
Descuento Puertas	2,10	1,40	-1,00	-1,40
Eje 4 entre ejes A - B	2,50	6,40		18,40
Descuento Puertas	2,10	1,00	-2,00	-2,00
Descuento Ventanas	0,60	1,00	-1,00	-1,00
Eje 4 entre ejes B - C	2,50	5,00		14,38
Eje 4 entre ejes C - D	2,50	8,80		25,30
Eje 3 entre ejes A - B	2,50	6,40		18,40
Descuento Puertas	2,10	1,00	-1,00	-1,00
Descuento Ventanas	0,60	0,90	-1,00	-0,90
Eje 3 entre ejes B - C	2,50	5,00		14,38
Descuento Puertas	2,10	1,40	-2,00	-2,80
Eje 3 entre ejes C - D	2,50	4,28		12,31
Descuento Puertas	2,10	1,40	-1,00	-1,40
Eje 2 entre ejes A - B	2,50	4,50		12,94
Eje 2 entre ejes C - C'	2,50	2,50		7,19
Eje 2 entre ejes C - D	2,50	4,85		13,94
Eje 1 entre ejes A - B	2,50	6,40		18,40
Descuento Ventanas	0,80	1,65	-1,00	-1,65
Eje 1 entre ejes B - C	2,50	5,00		14,38
Descuento Ventanas	0,35	0,60	-1,00	-0,60
Eje 1 entre ejes C - D	2,50	8,80		25,30
Descuento Ventanas	0,35	0,60	-1,00	-0,60
Eje A entre ejes 1 - 2	2,50	3,36		9,66
Eje A entre ejes 2 - 3	2,50	3,38		9,72
Descuento Puertas	2,10	1,00	-1,00	-1,00
Eje A entre ejes 3 - 4	2,50	3,38		9,72
Descuento Puertas	2,10	3,00	-1,00	-3,00
Eje A entre ejes 4 - 5	2,50	3,79		10,90
Eje B entre ejes 1 - 2	2,50	3,36		9,66
Eje B entre ejes 2 - 3	2,50	3,38		9,72
Eje B entre ejes 4 - 5	2,50	3,79		10,90
Eje C entre ejes 1 - 2	2,50	3,36		9,66
Descuento Puertas	2,10	1,00	-1,00	-1,00
Eje C entre ejes 2 - 3	2,50	3,38		9,72
Eje C' entre ejes 1 - 2	2,50	3,36		9,66
Descuento Ventanas	0,50	1,50	-1,00	-1,50
Eje C' entre ejes 2 - 3	2,50	3,38		9,72
Descuento Puertas	2,10	1,00	-1,00	-1,00
Eje C' entre ejes 3 - 4	2,50	3,38		9,72
Descuento Puertas	2,10	1,40	-1,00	-1,40
Eje C' entre ejes 4 - 5	2,50	3,79		10,90
Eje A entre ejes 1 - 2	2,50	3,36		9,66
Eje A entre ejes 2 - 3	2,50	3,38		9,72
Eje A entre ejes 3 - 4	2,50	3,38		9,72
Eje A entre ejes 4 - 5	2,50	3,79		10,90
ENTRE EJES				
A -B y 1 - 2				
Jefe de Nutricion	2,50	8,32		23,92
Baño jefe de nuetricion	2,50	2,35		6,76
A -B y 1 - 2				
Vestier Lavanderia	2,50	3,79	2,00	10,90
Descuento Puertas	2,10	1,00	-1,00	-1,00
Division baño, lavatraperos	2,50	0,95		2,73
C' - D y 1 - 2				0,00
Baño vestier	2,50	4,49		12,91
Division Baño y vestier	2,50	0,95		2,73
Almacenamiento y Lavatraperos	2,50	2,75		7,91
Division Baño y Almacenamiento	2,50	0,95		2,73

Vo. Bo.	SUBTOTAL	466,93
	TOTAL	466,93

Elaboro: Revisó :

	MEMORIAS DE CÁLCULO	CAP.	1	PRELIMINARES, DEMOLICIONES Y DESMONTES

PROCESO							CÓDIGO						
FECHA EMISIÓN							VERSIÓN					No. DE PAG.	1
FECHA	DD	22	MM	6	AA	2023	CORTE	N.A.	ELABORÓ				
OBJETO DEL CONTRATO	0												
CONTRATISTA							NIT O C.C.		CONTRATO N°				
INTERVENTORÍA							NIT O C.C.		CONTRATO N°				

ING. INGENIERO RESIDENTE DE OBRA T.P.	ING. RESIDENTE DE INTERVENTORIA T.P.

	MEMORIAS DE CÁLCULO	CAP.	1	PRELIMINARES, DEMOLICIONES Y DESMONTES

PROCESO		CÓDIGO	
FECHA EMISIÓN		VERSION	

No. DE PAG.	1

FECHA	DD	22	MM	0	AA	2023	CORTE	N.A.	ELABORÓ	

OBJETO DEL CONTRATO	0				
CONTRATISTA		NIT O C.C.		CONTRATO N°	
INTERVENTORÍA		NIT O C.C.		CONTRATO N°	

ITEM	1,12	Desmonte y retiro de canal aguas lluvias existente, incluye bajantes.	UNID.	ml	UBIC.	

DIAGRAMA/ FOTOGRAFIA/ PLANO/ ILUSTRACION

OPERACIONES MATEMATICAS

Localización	Dimensiones			Medida Total
	Longitud	Ancho	No. Elementos	
Cubierta				
Eje A	15,82		1,00	15,82
Eje C	15,82		1,00	15,82
			SUBTOTAL	31,64
			TOTAL	31,64

Vo. Bo.

Elaboro:

ING.
INGENIERO RESIDENTE DE OBRA
T.P.

Revisó :

ING.
RESIDENTE DE INTERVENTORIA
T.P.

	MEMORIAS DE CÁLCULO	CAP.	1	PRELIMINARES, DEMOLICIONES Y DESMONTES

PROCESO				CÓDIGO							
FECHA EMISIÓN				VERSIÓN						No. DE PAG.	1
FECHA	DD	22	MM	6	AA	2023	CORTE	N.A.	ELABORÓ		
OBJETO DEL CONTRATO	0										
CONTRATISTA							NIT O C.C.		CONTRATO N°		
INTERVENTORÍA							NIT O C.C.		CONTRATO N°		

ITEM	1,13	Retiro de escombros.	UNID.	M3	UBIC.	

DIAGRAMA/ FOTOGRAFIA/ PLANO/ ILUSTRACION

OPERACIONES MATEMATICAS

Localización	Dimensiones UNID.	Ancho	Factor	Medida Total
Desmonte de cubierta, incluye estructura metalica	M2	465,58	0,08	37,25
Desmonte de cielo raso en drywall, eterboard , acrilico o similar , incluye estructura	M2	373,20	0,05	18,66
Desmonte de puertas y ventanas, incluye marcos.	UN	30,00	0,25	7,50
Desmonte de muros en drywall o Eterboard.	M2	23,00	0,05	1,15
Demolición pisos en cerámica (incluye mortero)	M2	3444,75	0,06	206,69
Desmonte y retiro de red eléctrica, tomas y luces.	UN	90,00	0,05	4,50
Desmonte de mesones, aparatos sanitarios y/o lavamanos, incluye taponamiento de redes hidráulicas y sanitarias	UN	12,00	0,5	6,00
Demolición manuel de estructuras en concreto.	M3	28,04	1	28,04
Demolición de muros mamposteria en ladrillo (incluye friso, estuco, pintura y/o enchapes y acarreo interno)	M2	466,93	0,55	256,81
Desmonte y retiro de canal aguas lluvias existente, incluye bajantes.	ml	31,64	0,1	3,16
Excavación manual de 0,00 a 1,50 m en tierra y/o conglomerado. No incluye retiro.	m3	21,15	1,50	31,73
			SUBTOTAL	601,48
			TOTAL	601,48

Vo. Bo.

Elaboro:

ING.
INGENIERO RESIDENTE DE OBRA
T.P.

Reviso :

ING.
RESIDENTE DE INTERVENTORIA
T.P.

	MEMORIAS DE CÁLCULO	CAP.	2	CIMENTACION Y ESTRUCTURAS EN CONCRETO

PROCESO	0	CÓDIGO	0
FECHA EMISIÓN	0 de enero de 1900	VERSIÓN	0

No. DE PAG. 2

FECHA	DD	22	MM	6	AA	2023	CORTE	N.A.	ELABORÓ	0

OBJETO DEL CONTRATO	0				
CONTRATISTA	0	NIT O C.C.	0	CONTRATO N°	0
INTERVENTORÍA	0	NIT O C.C.	0	CONTRATO N°	0

ITEM	2,01	Excavación manual de 0,00 a 1,50 m en tierra y/o conglomerado. No incluye retiro.	UNID.	m3	UBIC.	

DIAGRAMA/ FOTOGRAFIA/ PLANO/ ILUSTRACION

OPERACIONES MATEMATICAS

Localización	Dimensiones			No. Elementos	Medida Total
	Longitud	Ancho	Altura		
Suministro e instalación tubería PVC sanitaria 2"	30,78	0,25	0,60	1,00	4,62
Suministro e instalación tubería PVC sanitaria 3"	14,48	0,32	0,60	1,00	2,78
Suministro e instalación tubería PVC sanitaria 4"	40,71	0,39	0,60	1,00	9,53
Suministro e instalación tubería PVC sanitaria 6".	15,30	0,46	0,60	1,00	4,22
				SUBTOTAL	21,15
				TOTAL	21,15

Vo. Bo.

Elaboró:

ING.
INGENIERO RESIDENTE DE OBRA
T.P.

Revisó :

ING.
RESIDENTE DE INTERVENTORIA
T.P.

	MEMORIAS DE CÁLCULO	CAP.	2	CIMENTACION Y ESTRUCTURAS EN CONCRETO

PROCESO	0	CÓDIGO	0		
FECHA EMISIÓN	0 de enero de 1900	VERSIÓN	0	No. DE PAG.	2

FECHA	DD	22	MM	6	AA	2023	CORTE	N.A.	ELABORÓ	0	

OBJETO DEL CONTRATO	0				
CONTRATISTA	0	NIT O C.C.	0	CONTRATO Nº	0
INTERVENTORÍA	0	NIT O C.C.	0	CONTRATO Nº	0

ITEM	2,02	Rellenos de excavación con material seleccionado, empacado en sacos	UNID.	m3	UBIC.	

DIAGRAMA/ FOTOGRAFIA/ PLANO/ ILUSTRACION

OPERACIONES MATEMATICAS

Localización	Dimensiones			Factor	Medida Total
	Longitud	Ancho	Altura		
Suministro e instalación tubería PVC	30,78	0,25	0,35	1,55	4,17
Suministro e instalación tubería PVC	14,48	0,32	0,28	1,55	2,01
Suministro e instalación tubería PVC	40,71	0,39	0,21	1,55	5,17
Suministro e instalación tubería PVC sanitaria 6".	15,30	0,46	0,14	1,55	1,53
				SUBTOTAL	12,88
				TOTAL	12,88

Vo. Bo.

Elaboró:

ING.
INGENIERO RESIDENTE DE OBRA
T.P.

Revisó :

ING.
RESIDENTE DE INTERVENTORIA
T.P.

	MEMORIAS DE CÁLCULO	CAP.	3	MAMPOSTERIA Y ESTRUCTURAS EN CONCRETO

PROCESO	0	CÓDIGO	0
FECHA EMISIÓN	0 de enero de 1900	VERSIÓN	0

No. DE PAG.	2

FECHA	DD	22	MM	5	AA	2023	CORTE	N.A.	ELABORÓ	0

OBJETO DEL CONTRATO	0				
CONTRATISTA	0	NIT O C.C.	0	CONTRATO Nº	0
INTERVENTORÍA	0	NIT O C.C.	0	CONTRATO Nº	0

ITEM	3,01	Construcción placa de concreto de 3000 PSI E=0.10 hasta 0.15	UNID.	M2	UBIC.	

DIAGRAMA/ FOTOGRAFIA/ PLANO/ ILUSTRACION

OPERACIONES MATEMATICAS

Localización	Dimensiones			Medida Total
	Area (m2)	Ancho	Longitud	
Suministro e instalación tuberia PVC sanitaria 2"		0,25	30,78	7,70
Suministro e instalación tuberia PVC sanitaria 3"		0,32	14,48	4,63
Suministro e instalación tuberia PVC sanitaria 4"		0,39	40,71	15,88
Suministro e instalación tuberia PVC sanitaria 6"		0,46	15,30	7,04
			SUBTOTAL	35,24
			TOTAL	35,24

Vo. Bo.

Elaboro:

ING.
INGENIERO RESIDENTE DE OBRA
T.P.

Revisó :

ING.
RESIDENTE DE INTERVENTORIA
T.P.

	MEMORIAS DE CÁLCULO	CAP.	3	MAMPOSTERIA Y ESTRUCTURAS EN CONCRETO

PROCESO	0	CÓDIGO	0
FECHA EMISIÓN	0 de enero de 1900	VERSIÓN	0

No. DE PAG.	2

FECHA	DD	22	MM	6	AA	2023	CORTE	N.A.	ELABORÓ	0

OBJETO DEL CONTRATO	0				
CONTRATISTA	0	NIT O C.C.	0	CONTRATO N°	0
INTERVENTORÍA	0	NIT O C.C.	0	CONTRATO N°	0

ITEM	3,02	Muros en mampostería H:10	UNID.	M2	UBIC.	

DIAGRAMA/ FOTOGRAFIA/ PLANO/ ILUSTRACION

OPERACIONES MATEMATICAS

Localización	Dimensiones			Medida Total
	Ancho	Alto	No. Elementos	
Fachada Principal	10,06	3,20	1	32,19
Fachada posterior	13,82	3,20	1	44,22
Fachada lateral izquierda	20,20	3,20	1	64,64
Fachada lateral derecha	20,20	3,20	1	64,64
Oficina Contratista	3,86	3,20	1	12,35
Transfer Hombres y Mujeres	7,05	3,20	1	22,56
	6,90	3,20	3	66,24
	1,20	3,20	5	19,20
	3,33	3,20	1	10,66
Area de Lavado y prelavado	4,63	3,20	1	14,82
	3,20	3,20	1	10,24
	1,03	3,20	1	3,30
	6,09	3,20	1	19,49
Area de Residuos y Aseo	6,90	3,20	1	22,08
	1,28	3,20	3	12,29
	1,61	0,60	1	0,97
Eje Interno	13,89	3,20	1	44,45
Muros Internos carritos	2,20	3,20	4	28,16
	3,35	3,20	4	42,88
	1,50	3,20	4	19,20
Baño Mujeres	1,50	3,20	1	4,80
Bloque 1 Interno (Oficina clinicos, Impedandometris, Bienestar y Baño Hombres)	5,21	3,20	2	33,34
	3,35	3,20	1	10,72
	1,50	3,20	1	4,80
	3,06	3,20	1	9,79
	3,00	3,20	1	9,60
	2,01	3,20	1	6,43
	0,95	3,20	1	3,04
	0,35	3,20	3	3,36
Salida de carros	2,00	3,20	1	6,40
Bloque Interno 2 (Bodegas fruver, Insumos plasticos y secos)	3,01	3,20	2	19,26
	3,45	3,20	1	11,04
	4,01	3,20	1	12,83
Bloque Interno 3 (Oficina Nutricion y preparacion preliminar)	5,15	3,20	3	49,44
	7,45	3,20	1	23,84
	3,85	3,20	1	12,32
Descuentos Vanos				
Puertas	0,90	2,10	-21	-39,69
	0,80	2,10	-4	-6,72
	0,70	2,10	-2	-2,94
	0,60	2,10	-2	-2,52
	1,50	2,10	-1	-3,15
	1,30	2,10	-1	-2,73
	1,65	2,10	-2	-6,93
	3,20	2,10	-1	-6,72
Ventanas	1,20	0,60	-1	-0,72
	1,02	0,60	-1	-0,61
	1,65	0,60	-1	-0,99
	0,90	0,60	-1	-0,54
	2,74	0,60	-1	-1,64
	1,50	0,60	-2	-1,80
	2,10	0,60	-1	-1,26
	0,75	0,60	-2	-0,90
	0,50	0,60	-1	-0,30
	13,82	0,60	-1	-8,29
			SUBTOTAL	687,13
			TOTAL	687,13

Vo. Bo.

Elaboro:

ING.
INGENIERO RESIDENTE DE OBRA
T.P.

Revisó:

ING.
RESIDENTE DE INTERVENTORIA
T.P.

	MEMORIAS DE CÁLCULO	CAP.	3	MAMPOSTERIA Y ESTRUCTURAS EN CONCRETO

PROCESO	0	CÓDIGO	0		
FECHA EMISIÓN	0 de enero de 1900	VERSIÓN	0	No. DE PAG.	2

FECHA	DD	22	MM	6	AA	2023	CORTE	N.A.	ELABORÓ	0	
OBJETO DEL CONTRATO	0										
CONTRATISTA	0						NIT O C.C.	0	CONTRATO N°	0	
INTERVENTORÍA	0						NIT O C.C.	0	CONTRATO N°	0	

ITEM	3,03	Construcción y fundida de Columnetas en concreto de 3.000 Psi, dimensiones de 15x25cm. Incluye refuerzo y formaleta.	UNID.	ml	UBIC.	

DIAGRAMA/ FOTOGRAFIA/ PLANO/ ILUSTRACION

OPERACIONES MATEMATICAS

Localización	Dimensiones			Medida Total
	Alto	Ancho	No. Elementos	
Ejes				
Eje A	2,80		3,00	8,40
Eje B	2,80		3,00	8,40
Eje C	2,80		3,00	8,40
Eje D	2,80		3,00	8,40
Eje E	2,80		3,00	8,40
			SUBTOTAL	42,00
			TOTAL	42,00

Vo. Bo.

Elaboro:

ING.
INGENIERO RESIDENTE DE OBRA
T.P.

Revisó :

ING.
RESIDENTE DE INTERVENTORIA
T.P.

	MEMORIAS DE CÁLCULO	CAP.	3	MAMPOSTERIA Y ESTRUCTURAS EN CONCRETO

PROCESO	0	CÓDIGO	0		
FECHA EMISIÓN	0 de enero de 1900	VERSIÓN	0	No. DE PAG.	2

FECHA	DD	22	MM	6	AA	2023	CORTE	N.A.	ELABORÓ	0

OBJETO DEL CONTRATO	0				
CONTRATISTA	0	NIT O C.C.	0	CONTRATO Nº	0
INTERVENTORÍA	0	NIT O C.C.	0	CONTRATO Nº	0

ITEM	3,04	Construcción y fundida de Viguetas en concreto de 3.000 Psi, dimensiones de 15x25cm. Incluye refuerzo y formaleta.	UNID.	ml	UBIC.	

DIAGRAMA/ FOTOGRAFIA/ PLANO/ ILUSTRACION

OPERACIONES MATEMATICAS

Localización	Dimensiones			Medida Total
	Longitud	Ancho	No. Elementos	
Ejes				
Eje B	21,92		1,00	21,92
Eje C	21,92		1,00	21,92
Eje E	21,92		1,00	21,92
			SUBTOTAL	65,76
			TOTAL	65,76

Vo. Bo.

Elaboró:

ING.
INGENIERO RESIDENTE DE OBRA
T.P.

Revisó :

ING.
RESIDENTE DE INTERVENTORIA
T.P.

	MEMORIAS DE CÁLCULO	CAP.	3	MAMPOSTERIA Y ESTRUCTURAS EN CONCRETO

PROCESO	0	CÓDIGO	0
FECHA EMISIÓN	0 de enero de 1900	VERSIÓN	0

No. DE PAG.	2

FECHA	DD	22	MM	6	AA	2023	CORTE	N.A.	ELABORÓ	0

OBJETO DEL CONTRATO	0				
CONTRATISTA	0	NIT O C.C.	0	CONTRATO N°	0
INTERVENTORÍA	0	NIT O C.C.	0	CONTRATO N°	0

ITEM	3,05	Anclajes de 3/8" (Incluye refuerzo) (Perforación y epóxico)	UNID.	und	UBIC.	

DIAGRAMA/ FOTOGRAFIA/ PLANO/ ILUSTRACION

OPERACIONES MATEMATICAS

Localización	Dimensiones			Medida Total
	# Anclajes	Alto	No. Elementos	
Oficina Contratista	5,00	3,20	1	16,00
Transfer Hombres y Mujeres	5,00	3,20	1	16,00
	5,00	3,20	3	48,00
	5,00	3,20	5	80,00
	5,00	3,20	1	16,00
	5,00	0,60	1	3,00
Eje interno	5,00	3,20	1	16,00
Muros internos carritos	5,00	3,20	4	64,00
	5,00	3,20	4	64,00
	5,00	3,20	4	64,00
Baño Mujeres	5,00	3,20	1	16,00
			SUBTOTAL	403,00
			TOTAL	403,00

Vo. Bo.

Elaboro:

ING.
INGENIERO RESIDENTE DE OBRA
T.P.

Revisó :

ING.
RESIDENTE DE INTERVENTORIA
T.P.

	MEMORIAS DE CÁLCULO	CAP.	4	PISOS Y ENCHAPES.

PROCESO	0	CÓDIGO	0
FECHA EMISIÓN	0 de enero de 1900	VERSIÓN	0

No. DE PAG.	3

FECHA	DD	22	MM	6	AA	2023	CORTE	N.A.	ELABORÓ	0

OBJETO DEL CONTRATO	0				
CONTRATISTA	0	NIT O C.C.	0	CONTRATO Nº	0
INTERVENTORÍA	0	NIT O C.C.	0	CONTRATO Nº	0

ITEM	4,01	Mortero de Nivelación 1:3, Espesor desde 0.06 hasta 0,08 metros.	UNID.	M2	UBIC.	

DIAGRAMA/ FOTOGRAFIA/ PLANO/ ILUSTRACION

OPERACIONES MATEMATICAS

Localización	Dimensiones			Medida Total
	Area	Alto	No. Elementos	
Bodega insumos secos	6,83		1,00	6,83
Bodega insumos plásticos	4,99		1,00	4,99
Bodega Fruver	4,99		1,00	4,99
Oficina nutrición	19,78		1,00	19,78
Área de preparación preliminar	19,03		1,00	19,03
Área de ensamble	34,43		1,00	34,43
Área de cocción	19,32		1,00	19,32
Bienestar	6,10		1,00	6,10
Baño hombres	1,92		1,00	1,92
Impedanciometría	5,94		1,00	5,94
Oficina clínicos	7,38		1,00	7,38
Baño mujeres	1,92		1,00	1,92
Pasillo interiores	77,66		1,00	77,66
Oficina contratista	11,66		1,00	11,66
Transfer hombres pasillo	9,21		1,00	9,21
Transfer mujeres pasillo	9,21		1,00	9,21
Baños	1,68		2,00	3,36
Duchas	1,17		2,00	2,34
Vestieres	1,15		2,00	2,30
Área de prelavado	11,65		1,00	11,65
Área de lavado	20,27		1,00	20,27
Aseo	2,13		1,00	2,13
Útiles de aseo	2,20		1,00	2,20
Residuos reciclados	2,19		1,00	2,19
Residuos orgánicos	2,26		1,00	2,26
Pasillo residuos	7,21		1,00	7,21
			SUBTOTAL	296,28
			TOTAL	296,28

Vo. Bo.

Elaboro:

ING.
INGENIERO RESIDENTE DE OBRA
T.P.

Revisó :

ING.
RESIDENTE DE INTERVENTORIA
T.P.

	MEMORIAS DE CÁLCULO	CAP.	4	PISOS Y ENCHAPES.

PROCESO	0	CÓDIGO	0
FECHA EMISIÓN	0 de enero de 1900	VERSIÓN	0

No. DE PAG.	3

FECHA	DD	22	MM	6	AA	2023	CORTE	N.A.	ELABORÓ	0

OBJETO DEL CONTRATO	0				
CONTRATISTA	0	NIT O C.C.	0	CONTRATO N°	0
INTERVENTORÍA	0	NIT O C.C.	0	CONTRATO N°	0

ITEM	4,02	Suministro e instalación de piso cerámica fenicia o similar.	UNID.	M2	UBIC.	

DIAGRAMA/ FOTOGRAFIA/ PLANO/ ILUSTRACION

OPERACIONES MATEMATICAS

Localización	Dimensiones			Medida Total
	Area	Alto	No. Elementos	
Bodega Insumos secos	6,83		1,00	6,83
Bodega insumos plásticos	4,99		1,00	4,99
Bodega Fruver	4,99		1,00	4,99
Oficina nutrición	19,78		1,00	19,78
Área de preparación preliminar	19,03		1,00	19,03
Área de ensamble	34,43		1,00	34,43
Área de cocción	19,32		1,00	19,32
Bienestar	6,10		1,00	6,10
Baño hombres	1,92		1,00	1,92
Impedanciometria	5,94		1,00	5,94
Oficina clínicos	7,38		1,00	7,38
Baño mujeres	1,92		1,00	1,92
Pasillo interiores	77,66		1,00	77,66
Oficina contratista	11,66		1,00	11,66
Transfer hombres pasillo	9,21		1,00	9,21
Transfer mujeres pasillo	9,21		1,00	9,21
Baños	1,68		2,00	3,36
Duchas	1,17		2,00	2,34
Vestieres	1,15		2,00	2,30
Área de prelavado	11,65		1,00	11,65
Área de lavado	20,27		1,00	20,27
Aseo	2,13		1,00	2,13
Utiles de aseo	2,20		1,00	2,20
Residuos reciclados	2,19		1,00	2,19
Residuos orgánicos	2,26		1,00	2,26
Pasillo residuos	7,21		1,00	7,21
			SUBTOTAL	296,28
			TOTAL	296,28

Vo. Bo.

Elaboro:

ING.
INGENIERO RESIDENTE DE OBRA
T.P.

Revisó :

ING.
RESIDENTE DE INTERVENTORIA
T.P.

	MEMORIAS DE CÁLCULO	CAP.	4	PISOS Y ENCHAPES.

PROCESO	0	CÓDIGO	0
FECHA EMISIÓN	0 de enero de 1900	VERSIÓN	0

FECHA	DD	22	MM	6	AA	2023	CORTE	N.A.	ELABORÓ	0	No. DE PAG. 3

OBJETO DEL CONTRATO	0				
CONTRATISTA	0	NIT O C.C.	0	CONTRATO N°	0
INTERVENTORÍA	0	NIT O C.C.	0	CONTRATO N°	0

ITEM	4,03	SUMINISTRO E INSTALACIÓN DE MEDIA CAÑA EN GRANITO (MURO-PISO) INCLUYE DESTRONCADA PULIDA, BRILLADA Y CRISTALIZADA.	UNID.	ML	UBIC.	

DIAGRAMA/ FOTOGRAFIA/ PLANO/ ILUSTRACION

OPERACIONES MATEMATICAS

Localización	Dimensiones			Medida Total
	Perímetro	Descuento	No. Elementos	
Bodega Insumos Secos	11,93		1,00	11,93
Bodega Insumos plásticos	9,63		1,00	9,63
Bodega Fruver	9,63		1,00	9,63
Oficina nutrición	24,40		1,00	24,40
Área de preparación preliminar	18,00		1,00	18,00
Área de ensamble	27,81		1,00	27,81
Área de cocción	19,71		1,00	19,71
Bienestar	10,32		1,00	10,32
Baño hombres	5,70		1,00	5,70
Impedanciometría	11,20		1,00	11,20
Oficina clínicos	11,13		1,00	11,13
Baño mujeres	5,70		1,00	5,70
Pasillo interiores	64,16		1,00	64,16
Oficina contratista	14,03		1,00	14,03
Transfer hombres pasillo	17,05		1,00	17,05
Transfer mujeres pasillo	17,05		1,00	17,05
Baños	5,30		2,00	10,60
Duchas	4,50		2,00	9,00
Vestieres	4,50		2,00	9,00
Área de prelavado	15,45		1,00	15,45
Área de lavado	18,75		1,00	18,75
Aseo	6,07		1,00	6,07
Utiles de aseo	6,07		1,00	6,07
Residuos reciclados	6,07		1,00	6,07
Residuos orgánicos	6,37		1,00	6,37
Pasillo residuos	16,41		1,00	16,41
			SUBTOTAL	381,24
			TOTAL	381,24

Vo. Bo.

Elaboró:

ING.
INGENIERO RESIDENTE DE OBRA
T.P.

Revisó :

ING.
RESIDENTE DE INTERVENTORIA
T.P.

	MEMORIAS DE CÁLCULO	CAP.	4	PISOS Y ENCHAPES.

PROCESO	0	CÓDIGO	0
FECHA EMISIÓN	0 de enero de 1900	VERSIÓN	0

No. DE PAG.	3

FECHA	DD	22	MM	6	AA	2023	CORTE	N.A.	ELABORÓ	0

OBJETO DEL CONTRATO	0				
CONTRATISTA	0	NIT O C.C.	0	CONTRATO Nº	0
INTERVENTORÍA	0	NIT O C.C.	0	CONTRATO Nº	0

ITEM	4,04	Suministro e instalación de piso en baldosin de granito.Inlcuye destroncada, pulida, brillada y cristalizada	UNID.	M2	UBIC.	

DIAGRAMA/ FOTOGRAFIA/ PLANO/ ILUSTRACION

OPERACIONES MATEMATICAS

Localización	Dimensiones			Medida Total
	Perímetro	Descuento	No. Elementos	
Bodega Insumos Secos	11,93		1,00	11,93
Bodega Insumos plásticos	9,63		1,00	9,63
Bodega Fruver	9,63		1,00	9,63
Área de preparación preliminar	18,00		1,00	18,00
Área de ensamble	27,81		1,00	27,81
Área de cocción	19,71		1,00	19,71
Pasillo Interiores	64,16		1,00	64,16
Transfer hombres pasillo	17,05		1,00	17,05
Transfer mujeres pasillo	17,05		1,00	17,05
Área de prelavado	15,45		1,00	15,45
Área de lavado	18,75		1,00	18,75
Aseo	6,07		1,00	6,07
Utiles de aseo	6,07		1,00	6,07
Residuos reciclados	6,07		1,00	6,07
Residuos orgánicos	6,37		1,00	6,37
Pasillo residuos	16,41		1,00	16,41
			SUBTOTAL	270,16
			TOTAL	270,16

Vo. Bo.

Elaboró:

ING.
INGENIERO RESIDENTE DE OBRA
T.P.

Revisó :

ING.
RESIDENTE DE INTERVENTORIA
T.P.

	MEMORIAS DE CÁLCULO	CAP.	5	CUBIERTAS Y CIELO RASO.

PROCESO	0	CÓDIGO	0		
FECHA EMISIÓN	0 de enero de 1900	VERSIÓN	0	No. DE PAG.	8

FECHA	DD	22	MM	6	AA	2023	CORTE	N.A.	ELABORÓ	0

OBJETO DEL CONTRATO	0				
CONTRATISTA	0	NIT O C.C.	0	CONTRATO N°	0
INTERVENTORÍA	0	NIT O C.C.	0	CONTRATO N°	0

ITEM	5,01	Suministro e instalación de cielo raso en Super BOARD Cal 6mm. No incluye acabados.	UNID.	M2	UBIC.	

DIAGRAMA/ FOTOGRAFIA/ PLANO/ ILUSTRACION

OPERACIONES MATEMATICAS

Localización	Dimensiones			Medida Total
	Area	Alto	No. Elementos	
Bodega Insumos secos	6,83		1,00	6,83
Bodega Insumos plásticos	4,99		1,00	4,99
Bodega Fruver	4,99		1,00	4,99
Oficina nutrición	19,78		1,00	19,78
Área de preparación preliminar	19,03		1,00	19,03
Área de ensamble	34,43		1,00	34,43
Área de cocción	19,32		1,00	19,32
Bienestar	6,10		1,00	6,10
Baño hombres	1,92		1,00	1,92
Impedanciometría	5,94		1,00	5,94
Oficina clínicos	7,38		1,00	7,38
Baño mujeres	1,92		1,00	1,92
Pasillo interiores	77,66		1,00	77,66
Oficina contratista	11,66		1,00	11,66
Transfer hombres pasillo	9,21		1,00	9,21
Transfer mujeres pasillo	9,21		1,00	9,21
Baños	1,68		2,00	3,36
Duchas	1,17		2,00	2,34
Vestieres	1,15		2,00	2,30
Área de prelavado	11,65		1,00	11,65
Área de lavado	20,27		1,00	20,27
Aseo	2,13		1,00	2,13
Utiles de aseo	2,20		1,00	2,20
Residuos reciclados	2,19		1,00	2,19
Residuos orgánicos	2,26		1,00	2,26
Pasillo residuos	7,21		1,00	7,21
			SUBTOTAL	296,28
			TOTAL	296,28

Vo. Bo.

Elaboró:

ING.
INGENIERO RESIDENTE DE OBRA
T.P.

Revisó:

ING.
RESIDENTE DE INTERVENTORIA
T.P.

	MEMORIAS DE CÁLCULO	CAP.	5	CUBIERTAS Y CIELO RASO.

PROCESO	0	CÓDIGO	0
FECHA EMISIÓN	0 de enero de 1900	VERSIÓN	0

No. DE PAG.	8

FECHA	DD	22	MM	6	AA	2023	CORTE	N.A.	ELABORÓ	0

OBJETO DEL CONTRATO	0				
CONTRATISTA	0	NIT O C.C.	0	CONTRATO Nº	0
INTERVENTORÍA	0	NIT O C.C.	0	CONTRATO Nº	0

ITEM	5,02	Aplicación de estuco bajo techo. (incluye filos y dilataciones	UNID.	M2	UBIC.	

DIAGRAMA/ FOTOGRAFIA/ PLANO/ ILUSTRACION

OPERACIONES MATEMATICAS

Localización	Dimensiones			Medida Total
	Area	Alto	No. Elementos	
Bodega Insumos secos	6,83		1,00	6,83
Bodega Insumos plásticos	4,99		1,00	4,99
Bodega Fruver	4,99		1,00	4,99
Oficina nutrición	19,78		1,00	19,78
Área de preparación preliminar	19,03		1,00	19,03
Área de ensamble	34,43		1,00	34,43
Área de cocción	19,32		1,00	19,32
Bienestar	6,10		1,00	6,10
Baño hombres	1,92		1,00	1,92
Impedanciometria	5,94		1,00	5,94
Oficina clínicos	7,38		1,00	7,38
Baño mujeres	1,92		1,00	1,92
Pasillo interiores	77,66		1,00	77,66
Oficina contratista	11,66		1,00	11,66
Transfer hombres pasillo	9,21		1,00	9,21
Transfer mujeres pasillo	9,21		1,00	9,21
Baños	1,68		2,00	3,36
Duchas	1,17		2,00	2,34
Vestieres	1,15		2,00	2,30
Area de prelavado	11,65		1,00	11,65
Area de lavado	20,27		1,00	20,27
Aseo	2,13		1,00	2,13
Utiles de aseo	2,20		1,00	2,20
Residuos reciclados	2,19		1,00	2,19
Residuos orgánicos	2,26		1,00	2,26
Pasillo residuos	7,21		1,00	7,21

SUBTOTAL	296,28
TOTAL	296,28

Vo. Bo.

Elaboro:

ING.
INGENIERO RESIDENTE DE OBRA
T.P.

Revisó:

ING.
RESIDENTE DE INTERVENTORIA
T.P.

	MEMORIAS DE CÁLCULO	CAP.	5	CUBIERTAS Y CIELO RASO.

PROCESO	0	CÓDIGO	0		
FECHA EMISIÓN	0 de enero de 1900	VERSIÓN	0	No. DE PAG.	8

FECHA	DD	22	MM	6	AA	2023	CORTE	N.A.	ELABORÓ	0

OBJETO DEL CONTRATO	0				
CONTRATISTA	0	NIT O C.C.	0	CONTRATO N°	0
INTERVENTORÍA	0	NIT O C.C.	0	CONTRATO N°	0

ITEM	5,03	Suministro y aplicación de pintura biocida bajo techo. dos manos	UNID.	M2	UBIC.	

DIAGRAMA/ FOTOGRAFIA/ PLANO/ ILUSTRACION

OPERACIONES MATEMATICAS

Localización	Dimensiones			Medida Total
	Area	Alto	No. Elementos	
Bodega Insumos secos	6,83		1,00	6,83
Bodega Insumos plásticos	4,99		1,00	4,99
Bodega Fruver	4,99		1,00	4,99
Oficina nutrición	19,78		1,00	19,78
Área de preparación preliminar	19,03		1,00	19,03
Área de ensamble	34,43		1,00	34,43
Área de cocción	19,32		1,00	19,32
Bienestar	6,10		1,00	6,10
Baño hombres	1,92		1,00	1,92
Impedanciometría	5,94		1,00	5,94
Oficina clínicos	7,38		1,00	7,38
Baño mujeres	1,92		1,00	1,92
Pasillo interiores	77,66		1,00	77,66
Oficina contratista	11,66		1,00	11,66
Transfer hombres pasillo	9,21		1,00	9,21
Transfer mujeres pasillo	9,21		1,00	9,21
Baños	1,68		2,00	3,36
Duchas	1,17		2,00	2,34
Vestieres	1,15		2,00	2,30
Área de prelavado	11,65		1,00	11,65
Área de lavado	20,27		1,00	20,27
Aseo	2,13		1,00	2,13
Útiles de aseo	2,20		1,00	2,20
Residuos reciclados	2,19		1,00	2,19
Residuos orgánicos	2,26		1,00	2,26
Pasillo residuos	7,21		1,00	7,21
			SUBTOTAL	296,28
			TOTAL	296,28

Vo. Bo.

Elaboro:

ING.
INGENIERO RESIDENTE DE OBRA
T.P.

Revisó :

ING.
RESIDENTE DE INTERVENTORIA
T.P.

	MEMORIAS DE CÁLCULO	CAP.	5	CUBIERTAS Y CIELO RASO.

PROCESO	0	CÓDIGO	0
FECHA EMISIÓN	0 de enero de 1900	VERSIÓN	0

No. DE PAG.	8

FECHA	DD	22	MM	6	AA	2023	CORTE	N.A.	ELABORÓ	0

OBJETO DEL CONTRATO	0				
CONTRATISTA	0	NIT O C.C.	0	CONTRATO N°	0
INTERVENTORÍA	0	NIT O C.C.	0	CONTRATO N°	0

ITEM	5,04	Suministro e instalación de mediacaña en material tipo yeso (muro -techo).	UNID.	ML	UBIC.	

DIAGRAMA/ FOTOGRAFIA/ PLANO/ ILUSTRACION

OPERACIONES MATEMATICAS

Localización	Dimensiones			Medida Total
	Perímetro	Alto	No. Elementos	
Bodega Insumos Secos	11,93		1,00	11,93
Bodega insumos plásticos	9,63		1,00	9,63
Bodega Fruver	9,63		1,00	9,63
Oficina nutrición	24,40		1,00	24,40
Área de preparación preliminar	18,00		1,00	18,00
Área de ensamble	27,81		1,00	27,81
Área de cocción	19,71		1,00	19,71
Bienestar	10,32		1,00	10,32
Baño hombres	5,70		1,00	5,70
Impedanciometria	11,20		1,00	11,20
Oficina clinicos	11,13		1,00	11,13
Baño mujeres	5,70		1,00	5,70
Pasillo interiores	64,16		1,00	64,16
Oficina contratista	14,03		1,00	14,03
Transfer hombres pasillo	17,05		1,00	17,05
Transfer mujeres pasillo	17,05		1,00	17,05
Baños	5,30		2,00	10,60
Duchas	4,50		2,00	9,00
Vestieres	4,50		2,00	9,00
Área de prelavado	15,45		1,00	15,45
Área de lavado	18,75		1,00	18,75
Aseo	6,07		1,00	6,07
Utiles de aseo	6,07		1,00	6,07
Residuos reciclados	6,07		1,00	6,07
Residuos orgánicos	6,37		1,00	6,37
Pasillo residuos	16,41		1,00	16,41
			SUBTOTAL	369,31
			TOTAL	369,31

Ve. Bo.

Elaboró:

ING.
INGENIERO RESIDENTE DE OBRA
T.P.

Revisó :

ING.
RESIDENTE DE INTERVENTORIA
T.P.

	MEMORIAS DE CÁLCULO	CAP.	5	CUBIERTAS Y CIELO RASO.

PROCESO	0	CODIGO	0		
FECHA EMISIÓN	0 de enero de 1900	VERSIÓN	0	No. DE PAG.	8

FECHA	DD	22	MM	6	AA	2023	CORTE	N.A.	ELABORÓ	0

OBJETO DEL CONTRATO	0				
CONTRATISTA	0	NIT O C.C.	0	CONTRATO N°	0
INTERVENTORÍA	0	NIT O C.C.	0	CONTRATO N°	0

ITEM	5,05	Suministro e instalación Perfil de reborde (marco inspección)	UNID.	ML	UBIC.	

DIAGRAMA/ FOTOGRAFIA/ PLANO/ ILUSTRACION

OPERACIONES MATEMATICAS

Localización	Dimensiones			Medida Total
	Longitud	Ancho	No. Elementos	
Tapas de inspeccion				
60x60	0,60	0,60	5,00	12,00
30x30	0,30	0,30	15,00	18,00
			SUBTOTAL	30,00
			TOTAL	30,00

Vo. Bo.

Elaboró:

ING.
INGENIERO RESIDENTE DE OBRA
T.P.

Revisó:

ING.
RESIDENTE DE INTERVENTORIA
T.P.

	MEMORIAS DE CÁLCULO	CAP.	5	CUBIERTAS Y CIELO RASO.

PROCESO	0	CÓDIGO	0		
FECHA EMISIÓN	0 de enero de 1900	VERSIÓN	0	No. DE PAG.	8

FECHA	DD	22	MM	6	AA	2023	CORTE	N.A.	ELABORÓ	0	

OBJETO DEL CONTRATO	0				
CONTRATISTA	0	NIT O C.C.	0	CONTRATO N°	0
INTERVENTORÍA	0	NIT O C.C.	0	CONTRATO N°	0

ITEM	5,06	Suministro, transporte e instalación de Correa metalica PHR C1 125x20x20 (1.2mm) para cubierta Incluye templetes D=3/8", tuercas y platinas.	UNID.	ML	UBIC.	

DIAGRAMA/ FOTOGRAFIA/ PLANO/ ILUSTRACION

OPERACIONES MATEMATICAS

Localización	Dimensiones			Medida Total
	Longitud	Ancho	No. Elementos	
Entre Ejes				
Ejes 1 - 2	17,82		5,00	89,10
Ejes 2 - 3	17,82		5,00	89,10
Ejes 3 - 4	17,82		5,00	89,10

SUBTOTAL	267,30
TOTAL	267,30

Vo. Bo.

Elaboro:

ING.
INGENIERO RESIDENTE DE OBRA
T.P.

Reviso :

ING.
RESIDENTE DE INTERVENTORIA
T.P.

	MEMORIAS DE CÁLCULO	CAP.	5	CUBIERTAS Y CIELO RASO.

PROCESO	0	CÓDIGO	0		
FECHA EMISIÓN	0 de enero de 1900	VERSIÓN	0	No. DE PAG.	8

FECHA	DD	22	MM	6	AA	2023	CORTE	N.A.	ELABORÓ	0

OBJETO DEL CONTRATO	0				
CONTRATISTA	0	NIT O C.C.	0	CONTRATO N°	0
INTERVENTORÍA	0	NIT O C.C.	0	CONTRATO N°	0

ITEM	5,07	Suministro e instalación de teja tipo master 1000	UNID.	M2	UBIC.	

DIAGRAMA/ FOTOGRAFIA/ PLANO/ ILUSTRACION

OPERACIONES MATEMATICAS

Localización	Dimensiones			Medida Total
	Longitud	Ancho	No. Elementos	
Tramo 1	5,71	16,61	1,00	94,84
Tramo 2	5,53	16,61	1,00	91,85
Tramo 3	5,53	16,61	1,00	91,85
Tramo 4	5,71	16,61	1,00	94,84

SUBTOTAL	373,39
TOTAL	373,39

Vo. Bo.

Elaboro:

ING.
INGENIERO RESIDENTE DE OBRA
T.P.

Revisó :

ING.
RESIDENTE DE INTERVENTORIA
T.P.

	MEMORIAS DE CÁLCULO	CAP.	5	CUBIERTAS Y CIELO RASO.

PROCESO	0	CÓDIGO	0		
FECHA EMISIÓN	0 de enero de 1900	VERSIÓN	0	No. DE PAG.	8

FECHA	DD	22	MM	6	AA	2023	CORTE	N.A.	ELABORÓ	0

OBJETO DEL CONTRATO	0				
CONTRATISTA	0	NIT O C.C.	0	CONTRATO N°	0
INTERVENTORÍA	0	NIT O C.C.	0	CONTRATO N°	0

ITEM	5,08	Suministro, transporte e instalación de Canal de aguas lluvias metálico Cal 20	UNID.	ml	UBIC.	

DIAGRAMA/ FOTOGRAFIA/ PLANO/ ILUSTRACION

OPERACIONES MATEMATICAS

Localización	Dimensiones			Medida Total
	Longitud	Ancho	No. Elementos	
Ejes				
Eje 1	15,82		1,00	15,82
Ejes 2 - 3	15,82		1,00	15,82
Eje 4	15,82		1,00	15,82
			SUBTOTAL	47,46
			TOTAL	47,46

Vo. Bo.

Elaboro:

ING.
INGENIERO RESIDENTE DE OBRA
T.P.

Reviso :

ING.
RESIDENTE DE INTERVENTORIA
T.P.

INGENIERÍA3 INTERVENTORIA CONSULTORIA Y CONSTRUCCION NIT: 900387228-8	MEMORIAS DE CÁLCULO	CAP.	6	MUROS Y ACABADOS

PROCESO	0	CÓDIGO	0		
FECHA EMISIÓN	0 de enero de 1900	VERSIÓN	0	No. DE PAG.	11

FECHA	DD	22	MM	6	AA	2023	CORTE	N.A.	ELABORÓ	0

OBJETO DEL CONTRATO	0				
CONTRATISTA	0	NIT O C.C.	0	CONTRATO N°	0
INTERVENTORÍA	0	NIT O C.C.	0	CONTRATO N°	0

ITEM	6,01	Friso liso sobre muro (incluye filos y dilataciones).	UNID.	M2	UBIC.	

DIAGRAMA/ FOTOGRAFIA/ PLANO/ ILUSTRACION

OPERACIONES MATEMATICAS

Localización	Dimensiones			Medida Total
	Perímetro	Alto	No. Elementos	
Bodega Insumos Secos	11,93	3,50	1,00	41,76
Descuento Puertas	0,90	2,10	-2,00	-3,78
Descuento Ventanas	0,60	0,60	-1,00	-0,36
	2,70	0,60	-1,00	-2,25
Bodega Insumos plásticos	9,63	3,50	1,00	33,71
Bodega Fruver	9,63	3,50	1,00	33,71
Descuento Puertas	0,90	2,10	-4,00	-7,56
Descuento Ventanas	0,75	0,60	-4,00	-1,80
Oficina nutrición	24,40	3,50	1,00	85,40
Descuento Puertas	0,90	2,10	-1,00	-1,89
Descuento Ventanas	3,35	0,60	-1,00	-2,01
Área de preparación preliminar	18,00	3,50	1,00	63,00
Descuento Puertas	1,30	2,10	-1,00	-2,73
Descuento Ventanas	3,35	0,60	-1,00	-2,01
Área de ensamble	18,86	3,50	1,00	66,01
Descuento Ventanas	3,36	0,60	-1,00	-2,02
Área de cocción	9,41	3,50	1,00	32,94
Descuento Puertas	0,90	2,10	-1,00	-1,89
Bienestar	10,32	3,50	1,00	36,12
Descuento Puertas	0,90	2,10	-1,00	-1,89
Baño hombres	5,70	3,50	1,00	19,95
Descuento Puertas	0,80	2,10	-1,00	-1,68
Descuento Ventanas	1,50	0,60	-1,00	-0,90
Impedanciometría	11,20	3,50	1,00	39,20
Descuento Puertas	0,90	2,10	-2,00	-3,78
Descuento Ventanas	2,10	0,60	-1,00	-1,26
Oficina clínicos	11,13	3,50	1,00	38,96
Descuento Puertas	0,90	2,10	-2,00	-3,78
Baño mujeres	5,70	3,50	1,00	19,95
Descuento Puertas	0,80	2,10	-1,00	-1,68
Descuento Ventanas	1,50	0,60	-1,00	-0,90
Pasillo interiores	50,76	3,50	1,00	177,66
Descuento Puertas	1,30	2,10	-1,00	-2,73
Descuento Puertas	0,90	2,10	-9,00	-17,01
Descuento Puertas	0,80	2,10	-2,00	-3,36
Descuento Puertas	1,70	2,10	-1,00	-3,57
Oficina contratista	14,03	3,50	1,00	49,11
Descuento Puertas	0,90	2,10	-1,00	-1,89
Descuento Ventanas	2,74	0,60	-1,00	-1,64
Transfer hombres pasillo	17,05	3,50	1,00	59,68
Descuento Puertas	0,90	2,10	-2,00	-3,78
Descuento Puertas	0,80	2,10	-1,00	-1,68
Descuento Puertas	0,70	2,10	-1,00	-1,47
Transfer mujeres pasillo	17,05	3,50	1,00	59,68
Descuento Puertas	0,90	2,10	-2,00	-3,78
Descuento Puertas	0,80	2,10	-1,00	-1,68
Descuento Puertas	0,70	2,10	-1,00	-1,47
Baños	5,30	3,50	2,00	37,10
Descuento Puertas	0,80	2,10	-2,00	-3,36
Descuento Ventanas	1,20	0,30	-1,00	-0,36
Duchas	4,50	3,50	2,00	31,50
Descuento Puertas	0,80	2,10	-2,00	-3,36
Vestieres	4,50	3,50	2,00	31,50
Descuento Puertas	0,80	2,10	-2,00	-3,36
Área de prelavado	15,45	3,50	1,00	54,08
Descuento Puertas	0,90	2,10	-1,00	-1,89
Descuento Puertas	3,20	2,10	-1,00	-6,72
Descuento Ventanas	1,02	0,30	-1,00	-0,31
Área de lavado	18,75	3,50	1,00	65,63
Descuento Puertas	1,70	2,10	-2,00	-7,14
Aseo	6,07	3,50	1,00	21,25
Útiles de aseo	6,07	3,50	1,00	21,25
Residuos reciclados	6,07	3,50	1,00	21,25
Residuos orgánicos	6,37	3,50	1,00	22,30
Pasillo residuos	16,41	3,50	1,00	57,44
Descuento Puertas	0,90	2,10	-7,00	-13,23
			SUBTOTAL	1.092,16
			TOTAL	1.092,16

Vo. Bo.

Elaboró:

Revisó:

INGENIERÍA3 INTERVENTORIA CONSULTORIA Y CONSTRUCCION NIT: 900387228-8	MEMORIAS DE CÁLCULO	CAP.	6	MUROS Y ACABADOS

PROCESO	0	CÓDIGO	0		
FECHA EMISIÓN	0 de enero de 1900	VERSIÓN	0	No. DE PAG.	11

FECHA	DD	22	MM	6	AA	2023	CORTE	N.A.	ELABORO	0

OBJETO DEL CONTRATO	0				
CONTRATISTA	0	NIT O C.C.	0	CONTRATO Nº	0
INTERVENTORÍA	0	NIT O C.C.	0	CONTRATO Nº	0

ITEM	6,02	Aplicación de estuco sobre muro. (incluye filos y dilataciones).	UNID.	M2	UBIC.	

DIAGRAMA/ FOTOGRAFIA/ PLANO/ ILUSTRACION

OPERACIONES MATEMATICAS

Localización	Dimensiones			Medida Total
	Perímetro	Alto	No. Elementos	
Bodega Insumos Secos	11,93	3,50	1,00	41,76
Descuento Puertas	0,90	2,10	-2,00	-3,78
Descuento Ventanas	0,50	0,60	-1,00	-0,30
	3,75	0,60	-1,00	-2,25
Bodega Insumos plásticos	9,63	3,50	1,00	33,71
Bodega Fruver	9,63	3,50	1,00	33,71
Descuento Puertas	0,90	2,10	-4,00	-7,56
Descuento Ventanas	0,75	0,60	-4,00	-1,80
Oficina nutricion	24,40	3,50	1,00	85,40
Descuento Puertas	0,90	2,10	-1,00	-1,89
Descuento Ventanas	3,35	0,60	-1,00	-2,01
Área de preparación preliminar	18,00	3,50	1,00	63,00
Descuento Puertas	1,30	2,10	-1,00	-2,73
Descuento Ventanas	3,35	0,60	-1,00	-2,01
Area de ensamble	18,86	3,50	1,00	66,01
Descuento Ventanas	3,35	0,60	-1,00	-2,02
Área de cocción	9,41	3,50	1,00	32,94
Descuento Puertas	0,90	2,10	-1,00	-1,89
Bienestar	10,32	3,50	1,00	36,12
Descuento Puertas	0,90	2,10	-1,00	-1,89
Impedanciometria	11,20	3,50	1,00	39,20
Descuento Puertas	0,90	2,10	-2,00	-3,78
Descuento Ventanas	2,10	0,60	-1,00	-1,26
Oficina clínicos	11,13	3,50	1,00	38,96
Descuento Puertas	0,90	2,10	-2,00	-3,78
Pasillo interiores	50,76	3,50	1,00	177,66
Descuento Puertas	1,30	2,10	-1,00	-2,73
Descuento Puertas	0,90	2,10	-9,00	-17,01
Descuento Puertas	0,80	2,10	-2,00	-3,36
Descuento Puertas	1,70	2,10	-1,00	-3,57
Oficina contratista	14,03	3,50	1,00	49,11
Descuento Puertas	0,90	2,10	-1,00	-1,89
Descuento Ventanas	2,74	0,60	-1,00	-1,64
Transfer hombres pasillo	17,05	3,50	1,00	59,68
Descuento Puertas	0,90	2,10	-2,00	-3,78
Descuento Puertas	0,80	2,10	-1,00	-1,68
Descuento Puertas	0,70	2,10	-1,00	-1,47
Transfer mujeres pasillo	17,05	3,50	1,00	59,68
Descuento Puertas	0,90	2,10	-2,00	-3,78
Descuento Puertas	0,80	2,10	-1,00	-1,68
Descuento Puertas	0,70	2,10	-1,00	-1,47
Vestieres	4,50	3,50	2,00	31,50
Descuento Puertas	0,80	2,10	-2,00	-3,36
			SUBTOTAL	752,02
			TOTAL	752,02

Vo. Bo.

Elaboro:

ING.
INGENIERO RESIDENTE DE OBRA
T.P.

Revisó:

ING.
RESIDENTE DE INTERVENTORIA
T.P.

INGENIERÍAS INTERVENTORÍA CONSULTORÍA Y CONSTRUCCIÓN NIT: 900387228-8	MEMORIAS DE CÁLCULO	CAP.	6	MUROS Y ACABADOS

PROCESO	0	CODIGO	0		
FECHA EMISIÓN	0 de enero de 1900	VERSIÓN	0	No. DE PAG.	11

FECHA	DD	22	MM	6	AA	2023	CORTE	N.A.	ELABORÓ	0

OBJETO DEL CONTRATO	0				
CONTRATISTA	0	NIT O C.C.	0	CONTRATO Nº	0
INTERVENTORÍA	0	NIT O C.C.	0	CONTRATO Nº	0

ITEM	6,03	Suministro y Aplicación de pintura Biocida sobre muros. Tres manos	UNID.	M2	UBIC.	

DIAGRAMA/ FOTOGRAFIA/ PLANO/ ILUSTRACION

OPERACIONES MATEMATICAS

Localización	Dimensiones			Medida Total
	Ancho	Alto	No. Elementos	
Bodega Insumos Secos	11,93	3,50	1,00	41,76
Descuento Puertas	0,90	2,10	-2,00	-3,78
Descuento Ventanas	0,50	0,60	-1,00	-0,30
	3,76	0,60	-1,00	-2,26
Bodega Insumos plásticos	9,63	3,50	1,00	33,71
Bodega Fruver	9,63	3,50	1,00	33,71
Descuento Puertas	0,90	2,10	-4,00	-7,56
Descuento Ventanas	0,75	0,60	-4,00	-1,80
Oficina nutrición	24,40	3,50	1,00	85,40
Descuento Puertas	0,90	2,10	-1,00	-1,89
Descuento Ventanas	3,35	0,60	-1,00	-2,01
Area de preparación preliminar	18,00	3,50	1,00	63,00
Descuento Puertas	1,30	2,10	-1,00	-2,73
Descuento Ventanas	3,35	0,60	-1,00	-2,01
Área de ensamble	18,86	3,50	1,00	66,01
Descuento Ventanas	3,36	0,60	-1,00	-2,02
Area de cocción	9,41	3,50	1,00	32,94
Descuento Puertas	0,90	2,10	-1,00	-1,89
Bienestar	10,32	3,50	1,00	36,12
Descuento Puertas	0,90	2,10	-1,00	-1,89
Impedanciometría	11,20	3,50	1,00	39,20
Descuento Puertas	0,90	2,10	-2,00	-3,78
Descuento Ventanas	2,10	0,60	-1,00	-1,26
Oficina clínicos	11,13	3,50	1,00	38,96
Descuento Puertas	0,90	2,10	-2,00	-3,78
Pasillo interiores	50,76	3,50	1,00	177,66
Descuento Puertas	1,30	2,10	-1,00	-2,73
Descuento Puertas	0,90	2,10	-9,00	-17,01
Descuento Puertas	0,80	2,10	-2,00	-3,36
Descuento Puertas	1,70	2,10	-1,00	-3,57
Oficina contratista	14,03	3,50	1,00	49,11
Descuento Puertas	0,90	2,10	-1,00	-1,89
Descuento Ventanas	2,74	0,60	-1,00	-1,64
Transfer hombres pasillo	17,05	3,50	1,00	59,68
Descuento Puertas	0,90	2,10	-2,00	-3,78
Descuento Puertas	0,80	2,10	-1,00	-1,68
Descuento Puertas	0,70	2,10	-1,00	-1,47
Transfer mujeres pasillo	17,05	3,50	1,00	59,68
Descuento Puertas	0,90	2,10	-2,00	-3,78
Descuento Puertas	0,80	2,10	-1,00	-1,68
Descuento Puertas	0,70	2,10	-1,00	-1,47
Vestieres	4,50	3,50	2,00	31,50
Descuento Puertas	0,80	2,10	-2,00	-3,36
			SUBTOTAL	762,02
			TOTAL	762,02

Vo. Bo.

Elaboro:

ING.
INGENIERO RESIDENTE DE OBRA
T.P.

Revisó:

ING.
RESIDENTE DE INTERVENTORIA
T.P.

INGENIERÍA3 INTERVENTORIA CONSULTORIA Y CONSTRUCCION NIT: 900387228-8	MEMORIAS DE CÁLCULO	CAP.	6	MUROS Y ACABADOS

PROCESO	0	CÓDIGO	0		
FECHA EMISIÓN	0 de enero de 1900	VERSIÓN	0	No. DE PAG.	11

FECHA	DD	22	MM	6	AA	2023	CORTE	N.A.	ELABORÓ	0

OBJETO DEL CONTRATO	0				
CONTRATISTA	0	NIT O C.C.	0	CONTRATO N°	0
INTERVENTORÍA	0	NIT O C.C.	0	CONTRATO N°	0

ITEM	6,04	Suministro e instalación de mediacaña en material tipo yeso (muro-muro).	UNID.	ML	UBIC.	

DIAGRAMA/ FOTOGRAFIA/ PLANO/ ILUSTRACION

OPERACIONES MATEMATICAS

Localización	Dimensiones			Medida Total
	Perímetro	Altura	No. Elementos	
Bodega Insumos Secos		3,50	3,00	10,50
Bodega Insumos plásticos		3,50	2,00	7,00
Bodega Fruver		3,50	2,00	7,00
Oficina nutrición		3,50	10,00	35,00
Área de preparación preliminar		3,50	6,00	21,00
Área de ensamble		3,50	4,00	14,00
Área de cocción		3,50	2,00	7,00
Bienestar		3,50	4,00	14,00
Impedanciometria		3,50	2,00	7,00
Oficina clínicos		3,50	3,00	10,50
Pasillo interiores		3,50	13,00	45,50
Oficina contratista		3,50	5,00	17,50
Transfer hombres pasillo		3,50	2,00	7,00
Transfer mujeres pasillo		3,50	2,00	7,00
Vestieres		3,50	6,00	21,00
			SUBTOTAL	231,00
			TOTAL	231,00

Vo. Bo.

Elaboro:

ING.
INGENIERO RESIDENTE DE OBRA
T.P.

Revisó :

ING.
RESIDENTE DE INTERVENTORIA
T.P.

INGENIERÍAS INTERVENTORÍA CONSULTORÍA Y CONSTRUCCIÓN NIT: 900387228-8	MEMORIAS DE CÁLCULO	CAP.	6	MUROS Y ACABADOS

PROCESO	0	CÓDIGO	0		
FECHA EMISIÓN	0 de enero de 1900	VERSIÓN	0	No. DE PAG.	11

FECHA	DD	22	MM	6	AA	2023	CORTE	N.A.	ELABORÓ	0

OBJETO DEL CONTRATO	0				
CONTRATISTA	0	NIT O C.C.	0	CONTRATO N°	0
INTERVENTORÍA	0	NIT O C.C.	0	CONTRATO N°	0

ITEM	6,05	Suministro e instalación de enchape cerámica paredes fenicia o similar.	UNID.	M2	UBIC.	

DIAGRAMA/ FOTOGRAFIA/ PLANO/ ILUSTRACION

OPERACIONES MATEMATICAS

Localización	17,92			Medida Total
	Perímetro	Altura	No. Elementos	
Baño hombres	5,70	3,50	1,00	19,95
Descuento Puertas	0,80	2,10	-1,00	-1,68
Descuento Ventanas	1,50	0,60	-1,00	-0,90
Baño mujeres	5,70	3,50	1,00	19,95
Descuento Puertas	0,80	2,10	-1,00	-1,68
Descuento Ventanas	1,50	0,60	-1,00	-0,90
Baños	5,30	3,50	2,00	37,10
Descuento Puertas	0,80	2,10	-2,00	-3,36
Descuento Ventanas	1,20	0,30	-1,00	-0,36
Duchas	4,50	3,50	2,00	31,50
Descuento Puertas	0,80	2,10	-2,00	-3,36
Área de prelavado	15,45	3,50	1,00	54,08
Descuento Puertas	0,90	2,10	-1,00	-1,89
Descuento Puertas	3,20	2,10	-1,00	-6,72
Descuento Ventanas	1,02	0,30	-1,00	-0,31
Área de lavado	18,75	3,50	1,00	65,63
Descuento Puertas	1,70	2,10	-2,00	-7,14
Aseo	6,07	3,50	1,00	21,25
Útiles de aseo	6,07	3,50	1,00	21,25
Residuos reciclados	6,07	3,50	1,00	21,25
Residuos orgánicos	6,37	3,50	1,00	22,30
Pasillo residuos	16,41	3,50	1,00	57,44
Descuento Puertas	0,90	2,10	-7,00	-13,23
			SUBTOTAL	330,14
			TOTAL	330,14

Vo. Bo.

Elaboró:

ING.
INGENIERO RESIDENTE DE OBRA
T.P.

Revisó :

ING.
RESIDENTE DE INTERVENTORIA
T.P.

INGENIERÍA3 INTERVENTORÍA CONSULTORÍA Y CONSTRUCCIÓN NIT: 900387228-8	MEMORIAS DE CÁLCULO	CAP.	6	MUROS Y ACABADOS

PROCESO	0	CÓDIGO	0		
FECHA EMISIÓN	0 de enero de 1900	VERSIÓN	0	No. DE PAG.	11

FECHA	DD	22	MM	6	AA	2023	CORTE	N.A.	ELABORÓ	0	

OBJETO DEL CONTRATO	0				
CONTRATISTA	0	NIT O C.C.	0	CONTRATO N°	0
INTERVENTORÍA	0	NIT O C.C.	0	CONTRATO N°	0

ITEM	6,07	Suministro e instalación de esquinero en ALUMINIO color natural con altura de 1,5 Metros	UNID.	und	UBIC.	

DIAGRAMA/ FOTOGRAFIA/ PLANO/ ILUSTRACION

OPERACIONES MATEMATICAS

Localización	Dimensiones			Medida Total
	Ancho	Largo	No. Elementos	
Esquineros			20,00	20,00
			SUBTOTAL	20,00
			TOTAL	20,00

Vo. Bo.

Elaboro:

ING.
INGENIERO RESIDENTE DE OBRA
T.P.

Revisó :

ING.
RESIDENTE DE INTERVENTORIA
T.P.

INGENIERÍA2 INTERVENTORIA CONSULTORIA Y CONSTRUCCION NIT: 900387228-8	MEMORIAS DE CÁLCULO	CAP.	6	MUROS Y ACABADOS

PROCESO	0	CODIGO	0		
FECHA EMISION	0 de enero de 1900	VERSION	0	No. DE PAG.	77

FECHA	DD	22	MM	6	AA	2020	CORTE	2	ELABORÓ	0

OBJETO DEL CONTRATO	0				
CONTRATISTA	0	NIT O C.C.	0	CONTRATO Nº	0
INTERVENTORIA	0	NIT O C.C.	0	CONTRATO Nº	0

ITEM	6,06	SUMINISTRO E INSTALACIÓN DE MEDIA CAÑA EN GRANITO (MURO-MURO) INCLUYE DESTRONCADA PULIDA, BRILLADA Y CRISTALIZADA.	UNID.	ML	UBIC.	

DIAGRAMA/ FOTOGRAFIA/ PLANO/ ILUSTRACION

OPERACIONES MATEMATICAS

Localizacion	Dimensiones			Medida Total
	Perimetro	Altura	No. Elementos	
Baño hombres		3,50	3,00	10,50
Baño mujeres		3,50	3,00	10,50
Transfer mujeres Baño				0,00
Baño		3,50	3,00	10,50
Duchas		3,50	3,00	10,50
Transfor Hombres Baño				0,00
Baño		3,50	3,00	10,50
Duchas		3,50	3,00	10,50
Área de prelavado		3,50	5,00	17,50
Área de lavado		3,50	6,00	21,00
Aseo		3,50	5,00	17,50
Útiles de aseo		3,50	4,00	14,00
Residuos reciclados		3,50	4,00	14,00
Residuos orgánicos		3,50	4,00	14,00
			SUBTOTAL	161,00
			TOTAL	161,00

Vo. Bo.

Elaboró:

ING.
INGENIERO RESIDENTE DE OBRA
T.P.

Revisó:

ING.
RESIDENTE DE INTERVENTORIA
T.P.

ITEM	6,09	Aplicación de estuco sobre muro EXTERIOR. (incluye filos y dilataciones).	UNID.	M2	UBIC.	

DIAGRAMA/ FOTOGRAFIA/ PLANO/ ILUSTRACION

OPERACIONES MATEMATICAS

Localización	Dimensiones			Medida Total
	Largo	Alto	No. Elementos	
Fachada Principal	10,06	3,20	1	32,19
	11,66	3,20	1	37,31
Descuento Puertas	0,90	2,10	-4,00	-7,56
	1,70	2,10	-1,00	-3,57
Descuento Ventanas	1,02	0,60	-1,00	-0,61
	1,23	0,30	-1,00	-0,37
Fachada posterior	13,82	3,20	1	44,22
Descuento Ventanas	13,82	0,60	-1,00	-8,29
Fachada lateral izquierda	20,20	3,20	1	64,64
Descuento Ventanas	2,55	0,60	-1,00	-1,53
Fachada lateral derecha	20,20	3,20	1	64,64
Descuento Puertas	0,90	2,10	-4,00	-7,56
	1,50	2,10	-1,00	-3,15
Descuento Ventanas	6,34	0,60	-1,00	-3,80
	1,50	0,30	-2,00	-0,90
			SUBTOTAL	205,66
			TOTAL	205,66

Vo. Bo.

Elaboro:

ING.
INGENIERO RESIDENTE DE OBRA
T.P.

Revisó:

ING.
RESIDENTE DE INTERVENTORIA
T.P.

ITEM	6,10	Suministro y Aplicación de pintura acrílica tipo Koraza para exteriores sobre muros. Dos manoS	UNID.	M2	UBIC.	

DIAGRAMA/ FOTOGRAFIA/ PLANO/ ILUSTRACION

OPERACIONES MATEMATICAS

Localización	Dimensiones			Medida Total
	Largo	Alto	No. Elementos	
Fachada Principal	10,06	3,20	1	32,19
	11,66	3,20	1	37,31
Descuento Puertas	0,90	2,10	-4,00	-7,56
	1,70	2,10	-1,00	-3,57
Descuento Ventanas	1,02	0,60	-1,00	-0,61
	1,23	0,30	-1,00	-0,37
Fachada posterior	13,82	3,20	1	44,22
Descuento Ventanas	13,82	0,60	-1,00	-8,29
Fachada lateral izquierda	20,20	3,20	1	64,64
Descuento Ventanas	2,55	0,60	-1,00	-1,53
Fachada lateral derecha	20,20	3,20	1	64,64
Descuento Puertas	0,90	2,10	-4,00	-7,56
	1,50	2,10	-1,00	-3,15
Descuento Ventanas	6,34	0,60	-1,00	-3,80
	1,50	0,30	-2,00	-0,90
			SUBTOTAL	205,66
			TOTAL	205,66

Vo. Bo.

Elaboro:

ING.
INGENIERO RESIDENTE DE OBRA
T.P.

Revisó:

ING.
RESIDENTE DE INTERVENTORIA
T.P.

INGENIERÍA INTERVENTORIA CONSULTORIA Y CONSTRUCCION NIT: 900387228-8	MEMORIAS DE CÁLCULO	CAP.	6	MUROS Y ACABADOS

PROCESO	0	CÓDIGO	0		
FECHA EMISIÓN	0 de enero de 1900	VERSIÓN	0	No. DE PAG.	11

FECHA	DD	22	MM	6	AA	2023	CORTE	N.A.	ELABORO	0

OBJETO DEL CONTRATO	0				
CONTRATISTA	0	NIT O C.C.	0	CONTRATO Nº	0
INTERVENTORÍA	0	NIT O C.C.	0	CONTRATO Nº	0

ITEM	6,08	Suministro e instalacion de Friso para fachada	UNID.	m2	UBIC.	

DIAGRAMA/ FOTOGRAFIA/ PLANO/ ILUSTRACION

OPERACIONES MATEMATICAS

Localización	Dimensiones			Medida Total
	Largo	Alto	No. Elementos	
Fachada Principal	10,06	3,20	1	32,19
	11,66	3,20	1	37,31
Descuento Puertas	0,90	2,10	-4,00	-7,56
	1,70	2,10	-1,00	-3,57
Descuento Ventanas	1,02	0,60	-1,00	-0,61
	1,23	0,30	-1,00	-0,37
Fachada posterior	13,82	3,20	1	44,22
Descuento Ventanas	13,82	0,60	-1,00	-8,29
Fachada lateral izquierda	20,20	3,20	1	64,64
Descuento Ventanas	2,55	0,60	-1,00	-1,53
Fachada lateral derecha	20,20	3,20	1	64,64
Descuento Puertas	0,90	2,10	-4,00	-7,56
	1,50	2,10	-1,00	-3,15
Descuento Ventanas	6,34	0,60	-1,00	-3,80
	1,50	0,30	-2,00	-0,90
			SUBTOTAL	205,66
			TOTAL	205,66

Vo. Bo.

Elaboró:

ING.
INGENIERO RESIDENTE DE OBRA
T.P.

Revisó :

ING.
RESIDENTE DE INTERVENTORIA
T.P.

INGENIERÍAS INTERVENTORÍA CONSULTORÍA Y CONSTRUCCIÓN NIT: 900387228-8	MEMORIAS DE CÁLCULO	CAP.	7	RED HIDROSANITARIA, AGUAS LLUVIAS Y GAS

PROCESO	0	CÓDIGO	0		
FECHA EMISIÓN	0 de enero de 1900	VERSIÓN	0	No. DE PAG.	24

FECHA	DD	22	MM	6	AA	2023	CORTE	N.A.	ELABORÓ	0

OBJETO DEL CONTRATO	0				
CONTRATISTA	0	NIT O C.C.	0	CONTRATO N°	0
INTERVENTORÍA	0	NIT O C.C.	0	CONTRATO N°	0

ITEM	7,01	Suministro e instalación Tubería PVC agua fría d=1/2". Incluye accesorios	UNID.	ML	UBIC.	

DIAGRAMA/ FOTOGRAFIA/ PLANO/ ILUSTRACION

OPERACIONES MATEMATICAS

Localización	Dimensiones			Medida Total
	Largo	Ancho	No. Elementos	
Transfer Mujeres	23,32		1,00	23,32
Transfer Hombres				
Area de Prelavado				
Area de Lavado				
Area de Residuos				
Area de Preparacion preliminar	16,60		1,00	16,60
Area de Ensamble				
Baño Mujeres	1,85		1,00	1,85
Baño Hombres				
Bienestar				

SUBTOTAL	41,77
TOTAL	41,77

Vo. Bo.

Elaboro:

ING.
INGENIERO RESIDENTE DE OBRA
T.P.

Reviso :

ING.
RESIDENTE DE INTERVENTORIA
T.P.

INGENIERÍA3 INTERVENTORÍA CONSULTORÍA Y CONSTRUCCIÓN NIT: 900387228-8	MEMORIAS DE CÁLCULO	CAP.	6	MUROS Y ACABADOS

PROCESO	0	CÓDIGO	0		
FECHA EMISIÓN	0 de enero de 1900	VERSIÓN	0	No. DE PAG.	11

FECHA	DD	22	MM	6	AA	2023	CORTE	N.A.	ELABORÓ	0

OBJETO DEL CONTRATO	0				
CONTRATISTA	0	NIT O C.C.	0	CONTRATO Nº	0
INTERVENTORÍA	0	NIT O C.C.	0	CONTRATO Nº	0

ITEM	6,11	Suministro e instalación de impermeabilizante para ventanería tipo sikaflex o similar en exteriores	UNID.	ML	UBIC.	

DIAGRAMA/ FOTOGRAFIA/ PLANO/ ILUSTRACION

OPERACIONES MATEMATICAS

Localización	Dimensiones			Medida Total
	Largo	Alto	No. Elementos	
Descuento Ventanas	1,02	0,60	1,00	3,24
	1,23	0,30	1,00	3,06
Descuento Ventanas	13,82	0,60	1,00	28,84
Descuento Ventanas	2,55	0,60	1,00	6,30
Descuento Ventanas	6,34	0,60	1,00	13,88
	1,50	0,30	2,00	7,20
Fachada Principal	15	1,20	1,00	32,40
			SUBTOTAL	94,92
			TOTAL	94,92

Vo. Bo.

Elaboró:

ING.
INGENIERO RESIDENTE DE OBRA
T.P.

Revisó:

ING.
RESIDENTE DE INTERVENTORIA
T.P.

INGENIERÍAS INTERVENTORIA CONSULTORIA Y CONSTRUCCION NIT: 900387228-8	MEMORIAS DE CÁLCULO	CAP.	7	RED HIDROSANITARIA, AGUAS LLUVIAS Y GAS

PROCESO	0	CÓDIGO	0
FECHA EMISIÓN	0 de enero de 1900	VERSIÓN	0

No. DE PAG.	24

FECHA	DD	22	MM	6	AA	2023	CORTE	N.A.	ELABORÓ	0

OBJETO DEL CONTRATO	0				
CONTRATISTA	0	NIT O C.C.	0	CONTRATO N°	0
INTERVENTORÍA	0	NIT O C.C.	0	CONTRATO N°	0

ITEM	7,03	Suministro e instalación punto hidráulico agua fría d=1/2".incluye 3 metros de tubería.	UNID.	UN	UBIC.	

DIAGRAMA/ FOTOGRAFIA/ PLANO/ ILUSTRACION

OPERACIONES MATEMATICAS

Localización	Dimensiones			Medida Total
	Ancho	Alto	Cantidad	
Baño hombres			2,00	2,00
Bienestar			1,00	1,00
Baño mujeres			2,00	2,00
Transfer hombres			1,00	1,00
Baños			4,00	4,00
Duchas			2,00	2,00
Transfer mujeres			1,00	1,00
			SUBTOTAL	13,00
			TOTAL	13,00

Vo. Bo.

Elaboró:

ING.
INGENIERO RESIDENTE DE OBRA
T.P.

Revisó :

ING.
RESIDENTE DE INTERVENTORIA
T.P.

INGENIERÍAS INTERVENTORÍA CONSULTORÍA Y CONSTRUCCIÓN NIT: 900387228-8	MEMORIAS DE CÁLCULO	CAP.	7	RED HIDROSANITARIA, AGUAS LLUVIAS Y GAS

PROCESO	0	CÓDIGO	0		
FECHA EMISIÓN	0 de enero de 1900	VERSIÓN	0	No. DE PAG.	24

FECHA	DD	22	MM	6	AA	2023	CORTE	N.A.	ELABORÓ	0	
OBJETO DEL CONTRATO	0										
CONTRATISTA	0						NIT O C.C.	0	CONTRATO N°	0	
INTERVENTORÍA	0						NIT O C.C.	0	CONTRATO N°	0	

ITEM	7,02	Tubería PVC presión de 1", incluye accesorios.	UNID.	ml	UBIC.	

DIAGRAMA/ FOTOGRAFIA/ PLANO/ ILUSTRACION

OPERACIONES MATEMATICAS

Localización	Dimensiones Largo	Ancho	No. Elementos	Medida Total
Transfer Mujeres	16,69		1,00	16,69
Transfer Hombres				
Area de Prelavado				
Area de Lavado				
Area de Residuos				
Area de Preparacion preliminar	2,26		1,00	2,26
Area de Ensamble				
Baño Mujeres	10,49		1,00	10,49
Baño Hombres				
Bienestar				
			SUBTOTAL	29,44
			TOTAL	29,44

Vo. Bo.

Elaboró:

ING.
INGENIERO RESIDENTE DE OBRA
T.P.

Revisó :

ING.
RESIDENTE DE INTERVENTORIA
T.P.

INGENIERÍAR INTERVENTORIA CONSULTORIA Y CONSTRUCCION NIT: 900367228-8	MEMORIAS DE CÁLCULO	CAP.	7	RED HIDROSANITARIA, AGUAS LLUVIAS Y GAS

PROCESO	0	CÓDIGO	0		
FECHA EMISIÓN	0 de enero de 1900	VERSIÓN	0	No. DE PAG.	24

FECHA	DD	22	MM	5	AA	2023	CORTE	N.A.	ELABORÓ	0	

OBJETO DEL CONTRATO	0				
CONTRATISTA	0	NIT O C.C.	0	CONTRATO N°	0
INTERVENTORÍA	0	NIT O C.C.	0	CONTRATO N°	0

ITEM	7,05	Suministro e instalación tubería PVC sanitaria 2"	UNID.	ML	UBIC.	

DIAGRAMA/ FOTOGRAFIA/ PLANO/ ILUSTRACION

OPERACIONES MATEMATICAS

Localización	Dimensiones			Medida Total
	Longitud	Alto	No.Elementos	
Transfer Mujeres				
Lavamanos	0,18		1,00	0,18
Ducha	1,12		1,00	1,12
Lavamanos Quirurgico	1,11		1,00	1,11
Transfer Hombres				
Lavamanos	1,00		1,00	1,00
Ducha	1,32		1,00	1,32
Sifon	0,34		1,00	0,34
Area de Prelavado				
Desague	1,15		1,00	1,15
Sifon 1	0,29		1,00	0,29
Sifon 2	0,69		1,00	0,69
Sifon 3	0,34		1,00	0,34
Area de Lavado				
Desague 1	0,98		1,00	0,98
Sifon 1	0,37		1,00	0,37
Sifon 2	0,70		1,00	0,70
Desague 2	0,98		1,00	0,98
Sifon 3	0,29		1,00	0,29
Sifon 4	0,39		1,00	0,39
Sifon 5	0,34		1,00	0,34
Area de Residuos				
Aseo	5,93		1,00	5,93
Baño Mujeres				
Lavamanos	0,49		1,00	0,49
Sifon	0,29		1,00	0,29
Baño Hombres				
Lavamanos	0,58		1,00	0,58
Sifon	0,48		1,00	0,48
Area de Preparacion preliminar				
Desague	3,88		1,00	3,88
Sifon	0,81		1,00	0,81
Area de Ensamble				
Desague	1,06		1,00	1,06
Sifon 1	0,46		1,00	0,46
Sifon 2	0,65		1,00	0,65
Red	4,56		1,00	4,56
			SUBTOTAL	30,78
			TOTAL	30,78

Vo. Bo.

Elaboro:

ING.
INGENIERO RESIDENTE DE OBRA
T.P.

Reviso :

ING.
RESIDENTE DE INTERVENTORIA
T.P.

INGENIERÍA3 INTERVENTORIA CONSULTORIA Y CONSTRUCCION NIT: 900387228-8	MEMORIAS DE CÁLCULO	CAP.	7	RED HIDROSANITARIA, AGUAS LLUVIAS Y GAS

PROCESO	0	CÓDIGO	0		
FECHA EMISIÓN	0 de enero de 1900	VERSIÓN	0	No. DE PAG.	24

FECHA	DD	22	MM	6	AA	2023	CORTE	N.A.	ELABORÓ	0	

OBJETO DEL CONTRATO	0				
CONTRATISTA	0	NIT O C.C.	0	CONTRATO N°	0
INTERVENTORÍA	0	NIT O C.C.	0	CONTRATO N°	0

ITEM	7,04	Suministro e instalación de Válvula de corte 1/2"	UNID.	und	UBIC.	

DIAGRAMA/ FOTOGRAFIA/ PLANO/ ILUSTRACION

OPERACIONES MATEMATICAS

Localización	Dimensiones			Medida Total
	Ancho	Largo	No. Elementos	
Transfer Hombres			1,00	1,00
Transfer Mujeres			1,00	1,00
Baño Hombres			1,00	1,00
Baño Mujres			1,00	1,00
Area de reisudos			4,00	4,00
Area de Prelavado			1,00	1,00
Area Lavado			1,00	1,00
Area de Coccion			1,00	1,00
Area de Ensamble			1,00	1,00
			SUBTOTAL	12,00
			TOTAL	12,00

Vo. Bo.

Elaboró:

ING.
INGENIERO RESIDENTE DE OBRA
T.P.

Revisó :

ING.
RESIDENTE DE INTERVENTORIA
T.P.

INGENIERÍAS INTERVENTORIA CONSULTORÍA Y CONSTRUCCION NIT: 900387228-8	MEMORIAS DE CÁLCULO	CAP.	7	RED HIDROSANITARIA, AGUAS LLUVIAS Y GAS

PROCESO	0	CÓDIGO	0		
FECHA EMISIÓN	0 de enero de 1900	VERSIÓN	0	No. DE PAG.	24

FECHA	DD	22	MM	6	AA	2023	CORTE	N.A.	ELABORÓ	0

OBJETO DEL CONTRATO	0				
CONTRATISTA	0	NIT O C.C.	0	CONTRATO N°	0
INTERVENTORÍA	0	NIT O C.C.	0	CONTRATO N°	0

ITEM	7,07	Suministro e instalación tubería PVC sanitaria 4"	UNID.	ML	UBIC.	

DIAGRAMA/ FOTOGRAFIA/ PLANO/ ILUSTRACION

OPERACIONES MATEMATICAS

Localizacion	Dimensiones			Medida Total
	Longitud	Alto	No.Elementos	
Transfer Mujeres				
Sanitario	1,42		1,00	1,42
Transfer Hombres				
Sanitario	1,76		1,00	1,76
Red Distribucion	6,53		1,00	6,53
Area de Prelavado				
Area de Lavado				
Red Distribucion	6,24		1,00	6,24
Pasillos				
Red Distribucion	9,63		1,00	9,63
Baño Mujeres				
Sanitario	0,65		1,00	0,65
Baño Hombres				
Sanitario	1,10		1,00	1,10
Area de Preparacion preliminar				
Area de Ensamble				
Red Distribucion	13,38		1,00	13,38
	17,82			

SUBTOTAL	40,71
TOTAL	40,71

Vo. Bo.

Elaboro:

ING.
INGENIERO RESIDENTE DE OBRA
T.P.

Revisó:

ING.
RESIDENTE DE INTERVENTORIA
T.P.

INGENIERÍAS INTERVENTORÍA CONSULTORÍA Y CONSTRUCCIÓN NIT: 900387228-8	MEMORIAS DE CÁLCULO	CAP.	7	RED HIDROSANITARIA, AGUAS LLUVIAS Y GAS

PROCESO	0	CÓDIGO	0		
FECHA EMISIÓN	0 de enero de 1900	VERSIÓN	0	No. DE PAG.	24

FECHA	DD	22	MM	6	AA	2023	CORTE	N.A.	ELABORÓ	0	
OBJETO DEL CONTRATO	0										
CONTRATISTA	0						NIT O C.C.	0	CONTRATO N°	0	
INTERVENTORÍA	0						NIT O C.C.	0	CONTRATO N°	0	

ITEM	7,06	Suministro e instalación tubería PVC sanitaria 3"	UNID.	ML	UBIC.	

DIAGRAMA/ FOTOGRAFIA/ PLANO/ ILUSTRACION

OPERACIONES MATEMATICAS

Localización	Dimensiones			Medida Total
	Longitud	Alto	No.Elementos	
Area de Lavado				
Desague 1	4,86		1,00	4,86
Area de Preparacion preliminar				
Desague	3,68		1,00	3,68
Sifon	0,81		1,00	0,81
Area de Ensamble				
Red	4,93		1,00	4,93
			SUBTOTAL	14.48
			TOTAL	14,48

Vo. Bo.

Elaboró:

ING.
INGENIERO RESIDENTE DE OBRA
T.P.

Revisó :

ING.
RESIDENTE DE INTERVENTORIA
T.P.

ITEM	7,09	Suministro e instalación punto sanitario de 2".	UNID.	UN	UBIC.	

DIAGRAMA/ FOTOGRAFIA/ PLANO/ ILUSTRACION

OPERACIONES MATEMATICAS

Localización	Dimensiones			Medida Total
	Longitud	Alto	No.Elementos	
Transfer Mujeres				
Lavamanos			1,00	1,00
Ducha			1,00	1,00
Lavamanos Quirurgico			1,00	1,00
Transfer Hombres				
Lavamanos			1,00	1,00
Ducha			1,00	1,00
Area de Prelavado				
Desague			1,00	1,00
Area de Lavado				
Desague 1			1,00	1,00
Desague 2			1,00	1,00
Area de Residuos				
Aseo			1,00	1,00
Baño Mujeres				
Lavamanos			1,00	1,00
Baño Hombres				
Lavamanos			1,00	1,00
Area de Preparacion preliminar				
Desague			1,00	1,00
Area de Ensamble				
Desague			1,00	1,00
			SUBTOTAL	13,00
			TOTAL	13,00

Vo. Bo.

Elaboró:

ING.
INGENIERO RESIDENTE DE OBRA
T.P.

Revisó :

ING.
RESIDENTE DE INTERVENTORIA
T.P.

INGENIERÍAS INTERVENTORIA CONSULTORÍA Y CONSTRUCCION NIT: 900387228-8	MEMORIAS DE CÁLCULO	CAP.	7	RED HIDROSANITARIA, AGUAS LLUVIAS Y GAS

PROCESO	0	CÓDIGO	0		
FECHA EMISIÓN	0 de enero de 1900	VERSIÓN	0	No. DE PAG.	24

FECHA	DD	22	MM	6	AA	2022	CORTE	N.A.	ELABORÓ	0	
OBJETO DEL CONTRATO	0										
CONTRATISTA	0						NIT O C.C.	0	CONTRATO N°	0	
INTERVENTORÍA	0						NIT O C.C.	0	CONTRATO N°	0	

ITEM	7,08	Suministro e instalación tubería PVC sanitaria 6".	UNID.	ML	UBIC.	

DIAGRAMA/ FOTOGRAFIA/ PLANO/ ILUSTRACION

OPERACIONES MATEMATICAS

Localización	Dimensiones			Medida Total
	Longitud	Alto	No.Elementos	
Red principal				
A caja de inpeccion	13,86		1,00	13,86
	1,44		1,00	1,44
			SUBTOTAL	15,30
			TOTAL	15,30

Vo. Bo.

Elaboró:

ING.
INGENIERO RESIDENTE DE OBRA
T.P.

Revisó :

ING.
RESIDENTE DE INTERVENTORIA
T.P.

INGENIERÍAS INTERVENTORÍA CONSULTORÍA Y CONSTRUCCIÓN NIT: 900387228-8	MEMORIAS DE CÁLCULO	CAP.	7	RED HIDROSANITARIA, AGUAS LLUVIAS Y GAS

PROCESO	0	CÓDIGO	0		
FECHA EMISIÓN	0 de enero de 1900	VERSIÓN	0	No. DE PAG.	24

FECHA	DD	22	MM	6	AA	2023	CORTE	N.A.	ELABORÓ	0	

OBJETO DEL CONTRATO	0				
CONTRATISTA	0	NIT O C.C.	0	CONTRATO N°	0
INTERVENTORÍA	0	NIT O C.C.	0	CONTRATO N°	0

ITEM	7,11	Suministro e instalación rejilla de piso anti-cucarachas. 2" x 1 1/2"	UNID.	UN	UBIC.	

DIAGRAMA/ FOTOGRAFIA/ PLANO/ ILUSTRACION

OPERACIONES MATEMATICAS

Localización	Dimensiones			Medida Total
	Longitud	Alto	No.Elementos	
Transfer Mujeres				
Sifon			1,00	1,00
Ducha			1,00	1,00
Pasillo			1,00	1,00
Transfer Hombres				
Sifon			1,00	1,00
Ducha			1,00	1,00
Pasillo			1,00	1,00
Area de Prelavado				
Sifon 1			1,00	1,00
Area de Lavado				
Sifon 1			1,00	1,00
Area de Residuos				
Aseo			1,00	1,00
Baño Mujeres				
Sifon			1,00	1,00
Baño Hombres				
Sifon			1,00	1,00
Area de Preparacion preliminar				
Sifon			1,00	1,00
Area de Ensambla				
Sifon 1			1,00	1,00
			SUBTOTAL	13,00
			TOTAL	13,00

Vo. Bo.

Elaboró:

ING.
INGENIERO RESIDENTE DE OBRA
T.P.

Revisó :

ING.
RESIDENTE DE INTERVENTORIA
T.P.

INGENIERÍA2 INTERVENTORÍA CONSULTORÍA Y CONSTRUCCIÓN NIT: 900387228-8	MEMORIAS DE CÁLCULO	CAP.	7	RED HIDROSANITARIA, AGUAS LLUVIAS Y GAS

PROCESO	0	CÓDIGO	0		
FECHA EMISIÓN	0 de enero de 1900	VERSIÓN	0	No. DE PAG.	24

FECHA	DD	22	MM	6	AA	2023	CORTE	N.A.	ELABORÓ	0	

OBJETO DEL CONTRATO	0				
CONTRATISTA	0	NIT O C.C.	0	CONTRATO N°	0
INTERVENTORÍA	0	NIT O C.C.	0	CONTRATO N°	0

ITEM	7,10	Suministro e instalación punto sanitario de 4".	UNID.	UN	UBIC.	

DIAGRAMA/ FOTOGRAFIA/ PLANO/ ILUSTRACION

OPERACIONES MATEMATICAS

Localización	Dimensiones			Medida Total
	Longitud	Alto	No.Elementos	
Transfer Mujeres				
Sanitario			1,00	1,00
Transfer Hombres				
Sanitario			1,00	1,00
Baño Mujeres				
Sanitario			1,00	1,00
Baño Hombres				
Sanitario			1,00	1,00
			SUBTOTAL	4,00
			TOTAL	4,00

Vo. Bo.

Elaboro:

ING.
INGENIERO RESIDENTE DE OBRA
T.P.

Revisó:

ING.
RESIDENTE DE INTERVENTORIA
T.P.

INGENIERÍAS INTERVENTORIA CONSULTORÍA Y CONSTRUCCION NIT: 900387228-8	MEMORIAS DE CÁLCULO	CAP.	7	RED HIDROSANITARIA, AGUAS LLUVIAS Y GAS

PROCESO	0	CÓDIGO	0		
FECHA EMISIÓN	0 de enero de 1900	VERSIÓN	0	No. DE PAG.	24

FECHA	DD	22	MM	6	AA	2023	CORTE	N.A.	ELABORÓ	0

OBJETO DEL CONTRATO	0				
CONTRATISTA	0	NIT O C.C.	0	CONTRATO N°	0
INTERVENTORÍA	0	NIT O C.C.	0	CONTRATO N°	0

ITEM	7,13	Suministro e instalación de lavamanos quirúrgico en acero inoxidable 304 hospitalario, con pulsador tipo neumático o similar. Incluye grifería.	UNID.	UN	UBIC.	

DIAGRAMA/ FOTOGRAFIA/ PLANO/ ILUSTRACION

OPERACIONES MATEMATICAS

Localización	Dimensiones			Medida Total
	Longitud	Alto	No.Elementos	
Transfer Hombres			1,00	1,00
Transfer Mujeres			1,00	1,00
Bienestar			1,00	1,00
			SUBTOTAL	3,00
			TOTAL	3,00

Vo. Bo.

Elaboro:

ING.
INGENIERO RESIDENTE DE OBRA
T.P.

Revisó:

ING.
RESIDENTE DE INTERVENTORIA
T.P.

INGENIERÍA3 INTERVENTORÍA CONSULTORÍA Y CONSTRUCCIÓN NIT: 900387226-8	MEMORIAS DE CÁLCULO	CAP.	7	RED HIDROSANITARIA, AGUAS LLUVIAS Y GAS

PROCESO	0	CÓDIGO	0		
FECHA EMISIÓN	0 de enero de 1900	VERSIÓN	0	No. DE PAG.	24

FECHA	DD	22	MM	6	AA	2023	CORTE	N.A.	ELABORÓ	0	

OBJETO DEL CONTRATO	0				
CONTRATISTA	0	NIT O C.C.	0	CONTRATO N°	0
INTERVENTORÍA	0	NIT O C.C.	0	CONTRATO N°	0

ITEM	7,12	Caja de Inspeccion en mamposteria de 60x60cm, incluye tapa.	UNID.	UND	UBIC.	

DIAGRAMA/ FOTOGRAFIA/ PLANO/ ILUSTRACION

OPERACIONES MATEMATICAS

Localización	Dimensiones			Medida Total
	Longitud	Alto	No.Elementos	
Exterior				
Sanitaria			1,00	1,00
Aguas lluvias			1,00	1,00
			SUBTOTAL	2,00
			TOTAL	2,00

Vo. Bo.

Elaboró:

ING.
INGENIERO RESIDENTE DE OBRA
T.P.

Revisó :

ING.
RESIDENTE DE INTERVENTORIA
T.P.

ITEM	7,15	Suministro e instalación lavamanos institucional incluye grifería.	UNID.	UN	UBIC.	

DIAGRAMA/ FOTOGRAFIA/ PLANO/ ILUSTRACION

OPERACIONES MATEMATICAS

Localización	Dimensiones			Medida Total
	Longitud	Alto	No.Elementos	
Transfer Mujeres				
Sanitario			1,00	1,00
Transfer Hombres				
Sanitario			1,00	1,00
Baño Mujeres				
Sanitario			1,00	1,00
Baño Hombres				
Sanitario			1,00	1,00
			SUBTOTAL	4,00
			TOTAL	4,00

Vo. Bo.

Elaboro:

ING.
INGENIERO RESIDENTE DE OBRA
T.P.

Reviso :

ING.
RESIDENTE DE INTERVENTORIA
T.P.

ITEM	7,16	Suministro e instalación Grifería ducha con mezclador	UNID.	UN	UBIC.	

DIAGRAMA/ FOTOGRAFIA/ PLANO/ ILUSTRACION

OPERACIONES MATEMATICAS

Localización	Dimensiones			Medida Total
	Ancho	Alto	Cantidad	
Transfer Mujeres				
Duchas			1,00	1,00
Transfer Hombres				
Duchas			1,00	1,00
			SUBTOTAL	2,00
			TOTAL	2,00

Vo. Bo.

Elaboro:

ING.
INGENIERO RESIDENTE DE OBRA
T.P.

Reviso :

ING.
RESIDENTE DE INTERVENTORIA
T.P.

INGENIERÍAS INTERVENTORIA CONSULTORÍA Y CONSTRUCCIÓN NIT: 900387228-8	MEMORIAS DE CÁLCULO	CAP.	7	RED HIDROSANITARIA, AGUAS LLUVIAS Y GAS

PROCESO	0	CÓDIGO	0		
FECHA EMISIÓN	0 de enero de 1900	VERSIÓN	0	No. DE PAG.	24

FECHA	DD	22	MM	6	AA	2023	CORTE	N.A.	ELABORÓ	0

OBJETO DEL CONTRATO	0				
CONTRATISTA	0	NIT O C.C.	0	CONTRATO N°	0
INTERVENTORÍA	0	NIT O C.C.	0	CONTRATO N°	0

ITEM	7,14	Suministro e instalación sanitario institucional	UNID.	UN	UBIC.	

DIAGRAMA/ FOTOGRAFIA/ PLANO/ ILUSTRACION

OPERACIONES MATEMATICAS

Localización	Dimensiones			Medida Total
	Longitud	Alto	No.Elementos	
Transfer Mujeres				
Sanitario			1,00	1,00
Transfer Hombres				
Sanitario			1,00	1,00
Baño Mujeres				
Sanitario			1,00	1,00
Baño Hombres				
Sanitario			1,00	1,00
			SUBTOTAL	4,00
			TOTAL	4,00

Vo. Bo.

Elaboró:

ING.
INGENIERO RESIDENTE DE OBRA
T.P.

Revisó :

ING.
RESIDENTE DE INTERVENTORIA
T.P.

ITEM	7,19	Red de aguas lluvias en tubera PVC d=4", incluye excavacion, relleno y accesrios.	UNID.	ML	UBIC.	

DIAGRAMA/ FOTOGRAFIA/ PLANO/ ILUSTRACION

OPERACIONES MATEMATICAS

Localización	Dimensiones			Medida Total
	Longitud	Alto	No. Elementos	
Eje A	21,90		1,00	21,90
	1,44		1,00	1,44
	0,22		1,00	0,22
				0,00
			SUBTOTAL	23,56
			TOTAL	23,56

Vo. Bo.

Elaboro:

ING.
INGENIERO RESIDENTE DE OBRA
T.P.

Revisó :

ING.
RESIDENTE DE INTERVENTORIA
T.P.

ITEM	7,20	Tuberia Pe Al Pe d=1/2", incluye accesorios, excavacion y/o regata sobre muro.	UNID.	ML	UBIC.	

DIAGRAMA/ FOTOGRAFIA/ PLANO/ ILUSTRACION

OPERACIONES MATEMATICAS

Localización	Dimensiones			Medida Total
	Longitud	Alto	No. Elementos	
Red principal				
Por piso	17,37		1,00	17,37
Por pared	2,78		1,00	2,78
			SUBTOTAL	20,15
			TOTAL	20,15

Vo. Bo.

Elaboro:

ING.
INGENIERO RESIDENTE DE OBRA
T.P.

Revisó :

ING.
RESIDENTE DE INTERVENTORIA
T.P.

ITEM	7,17	Bajante aguas lluvias en tuberia PVC d=3", incluye accesorios.	UNID.	ML	UBIC.	

DIAGRAMA/ FOTOGRAFIA/ PLANO/ ILUSTRACION

OPERACIONES MATEMATICAS

Localización	Dimensiones Ancho	Alto	Cantidad	Medida Total
Eje A		4,20	2,00	8,40
			SUBTOTAL	8,40
			TOTAL	8,40

Vo. Bo.

Elaboro:

ING.
INGENIERO RESIDENTE DE OBRA
T.P.

Revisó :

ING.
RESIDENTE DE INTERVENTORIA
T.P.

ITEM	7,18	Bajante aguas lluvias en tuberia PVC d=4", incluye accesorios.	UNID.	ML	UBIC.	

DIAGRAMA/ FOTOGRAFIA/ PLANO/ ILUSTRACION

OPERACIONES MATEMATICAS

Localización	Dimensiones Ancho	Alto	Cantidad	Medida Total
Eje A		4,20	1,00	4,20
			SUBTOTAL	4,20
			TOTAL	4,20

Vo. Bo.

Elaboro:

ING.
INGENIERO RESIDENTE DE OBRA
T.P.

Revisó :

ING.
RESIDENTE DE INTERVENTORIA
T.P.

ITEM	7,23	Centro de Medicion, en mamposteria y concreto con reja de proteccion.	UNID.	UND	UBIC.	

DIAGRAMA/ FOTOGRAFIA/ PLANO/ ILUSTRACION

OPERACIONES MATEMATICAS

Localización	Dimensiones			Medida Total
	Longitud	Alto	No. Elementos	
Exterior				
Centro de medicion			1,00	1,00
			SUBTOTAL	1,00
			TOTAL	1,00

Vo. Bo.

Elaboro:

ING.
INGENIERO RESIDENTE DE OBRA
T.P.

Revisó :

ING.
RESIDENTE DE INTERVENTORIA
T.P.

ITEM	7,24	Trampa de grasas, registrable, enterrada de dimensiones 0,60x0,60x0,80 m, tapa fundida en concreto reforzado de 3,500 psi, totalmente impermeabilizada	UNID.	UND	UBIC.	

DIAGRAMA/ FOTOGRAFIA/ PLANO/ ILUSTRACION

OPERACIONES MATEMATICAS

Localización	Dimensiones			Medida Total
	Longitud	Alto	No. Elementos	
Exterior				
Area de piso			2,00	2,00
			SUBTOTAL	2,00
			TOTAL	2,00

Vo. Bo.

Elaboro:

ING.
INGENIERO RESIDENTE DE OBRA
T.P.

Revisó :

ING.
RESIDENTE DE INTERVENTORIA
T.P.

ITEM	7,21	Valvula Paso, incluye accesorios y caja metalica.	UNID.	UND	UBIC.	

DIAGRAMA/ FOTOGRAFIA/ PLANO/ ILUSTRACION

OPERACIONES MATEMATICAS

Localización	Dimensiones			Medida Total
	Longitud	Alto	No. Elementos	
Area de Ensamble				
Caja de inspeccion			1,00	1,00
			SUBTOTAL	1,00
			TOTAL	1,00

Vo. Bo.

Elaboro:

ING.
INGENIERO RESIDENTE DE OBRA
T.P.

Reviso :

ING.
RESIDENTE DE INTERVENTORIA
T.P.

ITEM	7,22	Suministro e instalacion de Medidor de Gas (G-1,6 Q=.50 m3/h), incluye accesorios.	UNID.	UND	UBIC.	

DIAGRAMA/ FOTOGRAFIA/ PLANO/ ILUSTRACION

OPERACIONES MATEMATICAS

Localización	Dimensiones			Medida Total
	Longitud	Alto	No. Elementos	
Exterior				
Centro de medicion			1,00	1,00
			SUBTOTAL	1,00
			TOTAL	1,00

Vo. Bo.

Elaboro:

ING.
INGENIERO RESIDENTE DE OBRA
T.P.

Reviso :

ING.
RESIDENTE DE INTERVENTORIA
T.P.

	MEMORIAS DE CÁLCULO	CAP.	8	VARIOS.

PROCESO	0	CÓDIGO	0
FECHA EMISIÓN	0 de enero de 1900	VERSIÓN	0

No. DE PAG.	2

FECHA	DD	22	MM	5	AA	2023	CORTE	N.A.	ELABORÓ	0

OBJETO DEL CONTRATO	0				
CONTRATISTA	0	NIT O C.C.	0	CONTRATO N°	0
INTERVENTORÍA	0	NIT O C.C.	0	CONTRATO N°	0

ITEM	8,02	Suministro e instalación mesón en acero inoxidable 304 hospitalario calibre 18 con poceta dimensiones 30 cm ancho y 55 cm de largo y 20 cm de altura. incluye grifería.	UNID.	M2	UBIC.	

DIAGRAMA/ FOTOGRAFIA/ PLANO/ ILUSTRACION

OPERACIONES MATEMATICAS

Localización	Dimensiones			Medida Total
	Ancho	Longitud	No. Elementos	
Area de preparacion preliminar	0,70	3,10	1,00	2,17
Bienestar	0,70	2,00	1,00	1,40

SUBTOTAL	3,57
TOTAL	3,57

Vo. Bo.

Elaboro:

ING.
INGENIERO RESIDENTE DE OBRA
T.P.

Revisó :

ING.
RESIDENTE DE INTERVENTORIA
T.P.

	MEMORIAS DE CÁLCULO	CAP.	8	VARIOS.

PROCESO	0	CÓDIGO	0		
FECHA EMISIÓN	0 de enero de 1900	VERSION	0	No. DE PAG.	2

FECHA	DD	22	MM	6	AA	2023	CORTE	N.A.	ELABORÓ	0

OBJETO DEL CONTRATO	0				
CONTRATISTA	0	NIT O C.C.	0	CONTRATO Nº	0
INTERVENTORÍA	0	NIT O C.C.	0	CONTRATO Nº	0

ITEM	8,01	Suministro e instalación de cinta lija de seguridad para pisos	UNID.	ML	UBIC.	

DIAGRAMA/ FOTOGRAFIA/ PLANO/ ILUSTRACION

OPERACIONES MATEMATICAS

Localización	Dimensiones			Medida Total
	Ancho	Alto	No. Elementos	
Area de prelavado	1,50		8,00	12,00
Area de lavado	1,50		15,00	22,50
Salida de carros	1,50		8,00	12,00
			SUBTOTAL	46,50
			TOTAL	46,50

Vo. Bo.

Elaboró:

ING.
INGENIERO RESIDENTE DE OBRA
T.P.

Revisó :

ING.
RESIDENTE DE INTERVENTORIA
T.P.

MEMORIAS DE CÁLCULO

CAP.	8	VARIOS.

PROCESO	0	CÓDIGO	0
FECHA EMISIÓN	0 de enero de 1900	VERSIÓN	0

No. DE PAG.	2

FECHA	DD	22	MM	6	AA	2023	CORTE	N.A.	ELABORÓ	0

OBJETO DEL CONTRATO	0				
CONTRATISTA	0	NIT O C.C.	0	CONTRATO N°	0
INTERVENTORÍA	0	NIT O C.C.	0	CONTRATO N°	0

ITEM	8,04	SUMINISTRO E INSTALACION DE PUERTA CORREDERA COLGANTE REF 3890 (PERFIL ALN 1102) EN VIDRIO TEMPLADO DE 5 MM INCOLORO CON PELICULA HIELO , PISAVIDRIO CURVO CERRADURA DE GANCHO, CON MANIJA 600 Y ALUMINIO BLANCO.	UNID.	M2	UBIC.	

DIAGRAMA/ FOTOGRAFIA/ PLANO/ ILUSTRACION

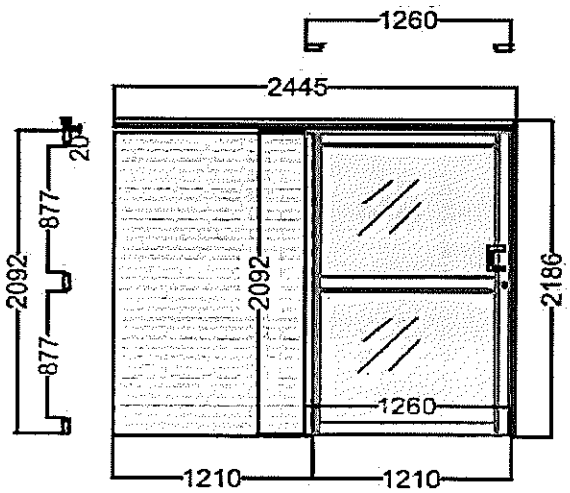

OPERACIONES MATEMATICAS

Localización	Dimensiones			Medida Total
	Ancho	Alto	No. Elementos	
Oficina Contratista	0,90	2,10	1,00	1,89
Ducha	0,60	2,10	1,00	1,26
Vestier	0,70	2,10	1,00	1,47
Ducha	0,60	2,10	1,00	1,26
Vestier	0,70	2,10	1,00	1,47
Oficina Clinicos	0,90	2,10	1,00	1,89
Oficina Nutricion	0,90	2,10	2,00	3,78
Area de preparacion Preliminar	1,30	2,10	1,00	2,73
Bienestar	0,90	2,10	1,00	1,89
Impedanciometria	0,90	2,10	1,00	1,89

SUBTOTAL	19,53
TOTAL	19,53

Vo. Bo.

Elaboro:

ING.
INGENIERO RESIDENTE DE OBRA
T.P.

Reviso :

ING.
RESIDENTE DE INTERVENTORIA
T.P.

MEMORIAS DE CÁLCULO

CAP.	8	VARIOS.

PROCESO	0	CÓDIGO	0
FECHA EMISIÓN	0 de enero de 1900	VERSIÓN	0

No. DE PAG. 2

FECHA	DD	22	MM	6	AA	2023	CORTE	N.A.	ELABORÓ	0

OBJETO DEL CONTRATO	0				
CONTRATISTA	0	NIT O C.C.	0	CONTRATO N°	0
INTERVENTORÍA	0	NIT O C.C.	0	CONTRATO N°	0

ITEM	8,03	SUMINISTRO E INSTALACION DE PUERTA BATIENTE REF-3890 (PERFIL ALN 1102) EN VIDRIO TEMPLADO DE 5 MM INCOLORO CON PELICULA HIELO , PISAVIDRIO CURVO CERRADURA DE PALANCA, CON MANIJA 600 Y ALUMINIO BLANCO	UNID.	M2	UBIC.	

DIAGRAMA/ FOTOGRAFIA/ PLANO/ ILUSTRACION

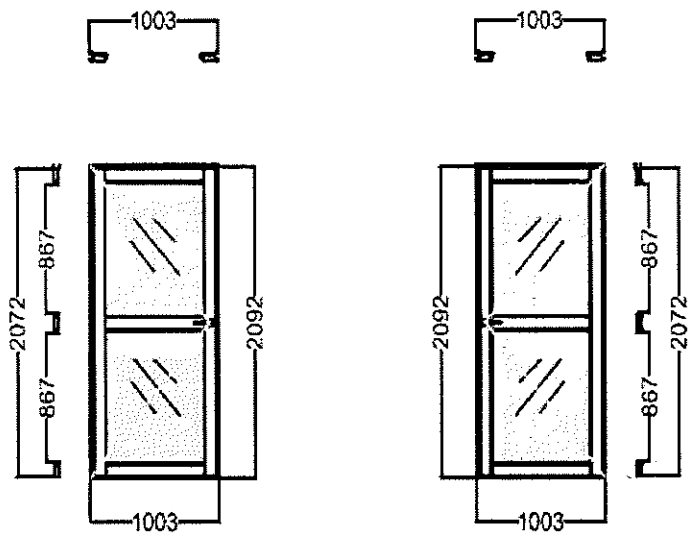

OPERACIONES MATEMATICAS

Localización	Dimensiones			Medida Total
	Ancho	Alto	No. Elementos	
Bodega insumos secos	0,90	2,10	2,00	3,78
Bodega insumos plásticos	0,90	2,10	2,00	3,78
Bodega fruver	0,90	2,10	2,00	3,78
Baño hombres	0,80	2,10	1,00	1,68
Impedanciometria	0,90	2,10	1,00	1,89
Baño mujeres	0,80	2,10	1,00	1,68
Trasnfer hombres	0,90	2,10	2,00	3,78
Baño	0,80	2,10	1,00	1,68
Trasnfer mujeres	0,90	2,10	2,00	3,78
Baño	0,80	2,10	1,00	1,68
Área de pre lavado	0,90	2,10	1,00	1,89
Pasillo residuos	0,90	2,10	2,00	3,78
			SUBTOTAL	33,18
			TOTAL	33,18

Vo. Bo.

Elaboro:

ING.
INGENIERO RESIDENTE DE OBRA
T.P.

Revisó :

ING.
RESIDENTE DE INTERVENTORIA
T.P.

	MEMORIAS DE CÁLCULO	CAP.	8	VARIOS.

PROCESO	0	CÓDIGO	0
FECHA EMISIÓN	0 de enero de 1900	VERSIÓN	0

No. DE PAG.	2

FECHA	DD	22	MM	6	AA	2023	CORTE	N.A.	ELABORÓ	0

OBJETO DEL CONTRATO	0				
CONTRATISTA	0	NIT O C.C.	0	CONTRATO N°	0
INTERVENTORÍA	0	NIT O C.C.	0	CONTRATO N°	0

ITEM	8,06	SUMINISTRO E INSTALACION DE PUERTAS BATIENTES DOBLES CON LAMINA AJO ENCHAPE BLANCO, CON BISAGRAS DE NUDO Y MARCO EN PINTURA BLANCA	UNID.	M2	UBIC.	

DIAGRAMA/ FOTOGRAFIA/ PLANO/ ILUSTRACION

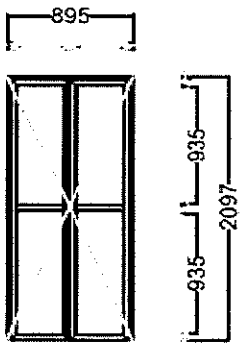

VXF / AAF

OPERACIONES MATEMATICAS

Localización	Dimensiones			Medida Total
	Ancho	Alto	No. Elementos	
Residuos orgánicos	0,90	2,10	2,00	3,78
Residuos reciclados	0,90	2,10	1,00	1,89
Útiles de aseo	0,90	2,10	1,00	1,89
Aseo	0,90	2,10	1,00	1,89
	17,82			
			SUBTOTAL	9,45
			TOTAL	9,45

Vo. Bo.

Elaboro:

ING.
INGENIERO RESIDENTE DE OBRA
T.P.

Reviso :

ING.
RESIDENTE DE INTERVENTORIA
T.P.

	MEMORIAS DE CÁLCULO	CAP.	8	VARIOS.

PROCESO	0	CÓDIGO	0		
FECHA EMISIÓN	0 de enero de 1900	VERSIÓN	0	No. DE PAG.	2

FECHA	DD	22	MM	6	AA	2023	CORTE	N.A.	ELABORÓ	-	0

OBJETO DEL CONTRATO	0				
CONTRATISTA	0	NIT O C.C.	0	CONTRATO N°	0
INTERVENTORÍA	0	NIT O C.C.	0	CONTRATO N°	0

ITEM	8,05	SUMINISTRO E INSTALACION DE PUERTA BATIENTE REF-3890 (PERFIL ALN 1102) EN VIDRIO TEMPLADO DE 5 MM INCOLORO CON PELICULA HIELO , PISAVIDRIO CURVO CERRADURA DE PALANCA, BISAGRA DE VAIVEN CON MANIJA 600 Y ALUMINIO BLANCO.	UNID.	M2	UBIC.	

DIAGRAMA/ FOTOGRAFIA/ PLANO/ ILUSTRACION

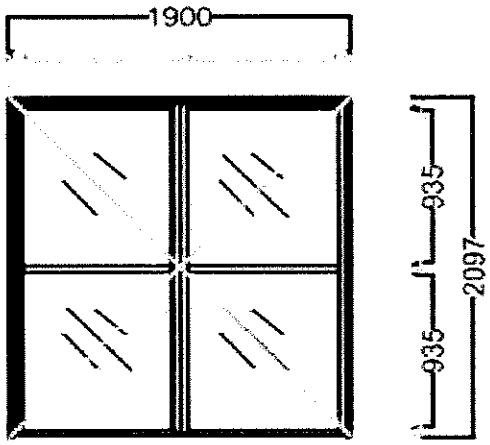

VXF / AAF

OPERACIONES MATEMATICAS

Localización	Dimensiones			Medida Total
	Ancho	Alto	No. Elementos	
Salida de carros	1,50	2,10	1,00	3,15
Entrada de carro	1,70	2,10	1,00	3,57
Área de pre lavado	1,70	2,10	1,00	3,57
Área de lavado	1,70	2,10	1,00	3,57
			SUBTOTAL	13,86
			TOTAL	13,86

Vo. Bo.

Elaboro:

ING.
INGENIERO RESIDENTE DE OBRA
T.P.

Revisó :

ING.
RESIDENTE DE INTERVENTORIA
T.P.

MEMORIAS DE CÁLCULO

CAP.	8	VARIOS.

PROCESO	0	CÓDIGO	0
FECHA EMISIÓN	0 de enero de 1900	VERSIÓN	0

No. DE PAG. 2

FECHA	DD	22	MM	6	AA	2023	CORTE	N.A.	ELABORÓ	0

OBJETO DEL CONTRATO	0				
CONTRATISTA	0	NIT O C.C.	0	CONTRATO Nº	0
INTERVENTORÍA	0	NIT O C.C.	0	CONTRATO Nº	0

ITEM	8,08	Ventana en aluminio color blanco y vidrio templado de 5 mm	UNID.	M2	UBIC.	

DIAGRAMA/ FOTOGRAFIA/ PLANO/ ILUSTRACION

OPERACIONES MATEMATICAS

Localización	Dimensiones			Medida Total
	Largo	Alto	No. Elementos	
Fachada Principal	15	1,20	1,00	18,00
			SUBTOTAL	18,00
			TOTAL	18,00

Vo. Bo.

Elaboro:

ING.
INGENIERO RESIDENTE DE OBRA
T.P.

Revisó :

ING.
RESIDENTE DE INTERVENTORIA
T.P.

	MEMORIAS DE CÁLCULO	CAP.	8	VARIOS.

PROCESO	0	CÓDIGO	0		
FECHA EMISIÓN	0 de enero de 1900	VERSIÓN	0	No. DE PAG.	2

FECHA	DD	22	MM	6	AA	2023	CORTE	N.A.	ELABORÓ	0

OBJETO DEL CONTRATO	0				
CONTRATISTA	0	NIT O C.C.	0	CONTRATO Nº	0
INTERVENTORÍA	0	NIT O C.C.	0	CONTRATO Nº	0

ITEM	8,07	Ventana en aluminio de corredera color blanco en vidrio templado de 5 mm	UNID.	M2	UBIC.	

DIAGRAMA/ FOTOGRAFIA/ PLANO/ ILUSTRACION

OPERACIONES MATEMATICAS

Localización	Dimensiones			Medida Total
	Largo	Alto	No. Elementos	
Descuento Ventanas	1,02	0,60	1,00	0,61
	1,23	0,30	1,00	0,37
Descuento Ventanas	13,82	0,60	1,00	8,29
Descuento Ventanas	2,55	0,60	1,00	1,53
Descuento Ventanas	6,34	0,60	1,00	3,80
	1,50	0,30	2,00	0,90
			SUBTOTAL	15,51
			TOTAL	15,51

Vo. Bo.

Elaboro:

ING.
INGENIERO RESIDENTE DE OBRA
T.P.

Reviso :

ING.
RESIDENTE DE INTERVENTORIA
T.P.

	MEMORIAS DE CÁLCULO	CAP.	9	ACTIVIDADES ELECTRICAS

PROCESO	0	CÓDIGO	0
FECHA EMISIÓN	0 de enero de 1900	VERSIÓN	0

No. DE PAG.	36

FECHA	DD	22	MM	6	AA	2023	CORTE	N.A.	ELABORÓ	0

OBJETO DEL CONTRATO	0				
CONTRATISTA	0	NIT O C.C.	0	CONTRATO Nº	0
INTERVENTORÍA	0	NIT O C.C.	0	CONTRATO Nº	0

ITEM	9,01	SUMINISTRO, TRANSPORTE E INSTALACIÓN DE RED CANALIZADA EN CABLE LIBRE DE ALOGENOS CU 75°C 600V PE LHFR-LS CT 1#12F+1#12N+1#12T	UNID.	ML	UBIC.	

DIAGRAMA/ FOTOGRAFIA/ PLANO/ ILUSTRACION

OPERACIONES MATEMATICAS

ITEM	Localización	UND	Medida Total
	CABLEADO, LUMINARIAS, DUCTOS, BANDEJAS, TOMACORRIENTES		
9,01	SUMINISTRO, TRANSPORTE E INSTALACIÓN DE RED CANALIZADA EN CABLE LIBRE DE ALOGENOS CU 75°C	ML	1.000,00
9,02	SUMINISTRO, TRANSPORTE E INSTALACIÓN DE RED CANALIZADA EN CABLE LIBRE DE ALOGENOS CU 75°C	ML	100,00
9,03	SUMINISTRO, TRANSPORTE E INSTALACIÓN DE RED CANALIZADA EN CABLE LIBRE DE ALOGENOS CU 75°C	ML	200,00
9,04	SUMINISTRO, TRANSPORTE E INSTALACIÓN DE LUMINARIA LED DE EMERGENCIA DE 2X16W.	UN	7,00
9,05	SUMINISTRO, TRANSPORTE E INSTALACIÓN DE LETRERO LED DE SALIDA	UN	11,00
9,06	SUMINISTRO, TRANSPORTE E INSTALACIÓN DE LUMINARIA LED HERMETICA 120CM DE 2X18W, 6000K	UN	37,00
9,07	SUMINISTRO, TRANSPORTE E INSTALACIÓN DE PANEL LED REDONDO DE 24W, 6000K	UN	26,00
9,08	SUMINISTRO, TRANSPORTE E INSTALACIÓN DE PANEL LED REDONDO DE 12W, 6000K	UN	28,00
9,09	SUMINISTRO, TRANSPORTE E INSTALACIÓN DE TUBERIA PVC 3/4" POR PARED O PISO. INCLUYE:	ML	350,00
9,10	SUMINISTRO, TRANSPORTE E INSTALACIÓN DE TUBERIA EMT 3/4" EN CIELO RASO. INCLUYE:	ML	350,00
9,11	SUMINISTRO, TRANSPORTE E INSTALACIÓN DE BANDEJA PORTACABLE TIPO MALLA DE 56X300 MM.	ML	75,00
9,12	SUMINISTRO, TRANSPORTE E INSTALACIÓN DE TOMACORRIENTE GFCI MONOFASICO DOBLE CON POLO A	UN	14,00
9,13	SUMINISTRO, TRANSPORTE E INSTALACIÓN DE TOMACORRIENTE REGULADO MONOFASICO DOBLE CON	UN	20,00
9,14	SUMINISTRO, TRANSPORTE E INSTALACIÓN DE TOMACORRIENTE BIFASICO CON POLO A TIERRA	UN	10,00
9,15	SUMINISTRO, TRANSPORTE E INSTALACIÓN DE INTERRUPTOR SENCILLO. INCLUYE: CAJA	UN	28,00
9,16	SUMINISTRO, TRANSPORTE E INSTALACIÓN DE TOMACORRIENTE NORMAL MONOFASICO DOBLE CON POLO	UN	52,00
	TABLEROS Y EQUIPOS		
9,17	SUMINISTRO, TRANSPORTE E INSTALACIÓN DE TABLERO DE DISTRIBUCIÓN TRIFÁSICO CON PUERTA Y	UND	1,00
9,18	SUMINISTRO, TRANSPORTE E INSTALACIÓN DE TABLERO DE DISTRIBUCIÓN TRIFÁSICO CON PUERTA Y	UND	1,00
9,19	INSTALACION DE UPS TRIFASICA DE 20 KVA. INCLUYE: TOMA DE CONEXIÓN, CLAVIJA DE	UND	1,00
	SALIDAS DE COMUNICACIONES		
9,20	SUMINISTRO, TRANSPORTE E INSTALACIÓN DE SALIDA DE VOZ Y DATOS CAT 6A EMPOTRADO EN PARED.	UN	20,00
9,21	SUMINISTRO, TRANSPORTE E INSTALACIÓN DE CABLE UTP CAT 6A LSZH. INCLUYE: MARCACIÓN Y DEMAS	ML	400,00
9,22	CERTIFICACION DE SALIDA DE CABLEADO ESTRUCTURADO. INCLUYE INFORME DE MEDIDAS.	UN	20,00
9,23	SUMINISTRO, TRANSPORTE E INSTALACIÓN DE RACK DE COMUNICACIONES DE PISO DE 15U. INCLUYE:	UN	1,00
9,24	SUMINISTRO, TRANSPORTE E INSTALACIÓN DE MULTITOMA HORIZONTAL DE 6 SALIDAS.	UN	1,00
9,25	SUMINISTRO, TRANSPORTE E INSTALACIÓN DE UNIDAD DE VENTILACIÓN.	UN	1,00
9,26	SUMINISTRO, TRANSPORTE E INSTALACIÓN DE ORGANIZADOR HORIZONTAL DE CABLES.	UN	1,00
9,27	SUMINISTRO, TRANSPORTE E INSTALACIÓN DE SWITCH DE 24 PUERTOS CAT. 6A.	UN	1,00
9,28	SUMINISTRO, TRANSPORTE E INSTALACIÓN DE PATCH PANEL DE 24 PUERTOS CAT. 6A.	UN	1,00
9,29	SUMINISTRO, TRANSPORTE E INSTALACIÓN DE BANDEJA FIJA VENTILADA DE 1U.	UN	1,00
9,30	SUMINISTRO, TRANSPORTE E INSTALACIÓN DE PATCH CORD BLINDADO CAT 6A S-FTP DE 1M.	UN	20,00
9,31	SUMINISTRO, TRANSPORTE E INSTALACIÓN DE JACK RJ-45 CAT 6A PARA HERRAJE BLINDADO.	UN	40,00

	MEMORIAS DE CÁLCULO	CAP.	8	VARIOS.

PROCESO	0	CÓDIGO	0
FECHA EMISIÓN	0 de enero de 1900	VERSIÓN	0

No. DE PAG.	2

FECHA	DD	22	MM	6	AA	2023	CORTE	N.A.	ELABORÓ	0

OBJETO DEL CONTRATO	0				
CONTRATISTA	0	NIT O C.C.	0	CONTRATO N°	0
INTERVENTORÍA	0	NIT O C.C.	0	CONTRATO N°	0

ITEM	8,09	Suministro e instalación de esquinero en ALUMINIO color natural con altura de 1,5 Metros	UNID.	UN	UBIC.	

DIAGRAMA/ FOTOGRAFIA/ PLANO/ ILUSTRACION

OPERACIONES MATEMATICAS

Localización	Dimensiones			Medida Total
	Largo	Alto	No. Elementos	
AREAS DE NUTRICION	1	1,00	27,00	27,00
			SUBTOTAL	27,00
			TOTAL	27,00

Vo. Bo.

Elaboró:

ING.
INGENIERO RESIDENTE DE OBRA
T.P.

Revisó :

ING.
RESIDENTE DE INTERVENTORIA
T.P.

	MEMORIAS DE CÁLCULO	CAP.	10,00	VENTILACION MECANICA Y AIRE ACONDICIONADO

PROCESO	0	CÓDIGO	0
FECHA EMISIÓN	0 de enero de 1900	VERSIÓN	0

No. DE PAG. 2

FECHA	DD	22	MM	6	AA	2023	CORTE	N.A.	ELABORÓ	0

OBJETO DEL CONTRATO	0				
CONTRATISTA	0	NIT O C.C.	0	CONTRATO N°	0
INTERVENTORÍA	0	NIT O C.C.	0	CONTRATO N°	0

ITEM	10,01	Suministro e instalacion de Extractor 1 de 1.500 cfm @1,2 inwc, 220V, 3 Fases, 60Hz, 2HP	UNID.	UN	UBIC.	

DIAGRAMA/ FOTOGRAFIA/ PLANO/ ILUSTRACION

OPERACIONES MATEMATICAS

Localización	Dimensiones Ancho	Alto	Cantidad	Medida Total
Interno				1,00

SUBTOTAL	1,00
TOTAL	1,00

Vo. Bo.

Elaboro:

ING.
INGENIERO RESIDENTE DE OBRA
T.P.

Revisó :

ING.
RESIDENTE DE INTERVENTORIA
T.P.

ITEM	10,02	Suministro e instalacion de Extractor 2 de 7.200 cfm @1,2 inw, 220V, 3 Fases, 60Hz, 5HP	UNID.	UN	UBIC.	

DIAGRAMA/ FOTOGRAFIA/ PLANO/ ILUSTRACION

OPERACIONES MATEMATICAS

Localización	Dimensiones Ancho	Alto	No. Elementos	Medida Total
Interno				1,00

SUBTOTAL	1,00
TOTAL	1,00

Vo. Bo.

Elaboro:

ING.
INGENIERO RESIDENTE DE OBRA
T.P.

Revisó :

ING.
RESIDENTE DE INTERVENTORIA
T.P.

	MEMORIAS DE CÁLCULO	CAP.	9	ACTIVIDADES ELECTRICAS

PROCESO	0	CÓDIGO	0
FECHA EMISIÓN	0 de enero de 1900	VERSIÓN	0

No. DE PAG.	36

FECHA	DD	22	MM	6	AA	2023	CORTE	N.A.	ELABORÓ	0

OBJETO DEL CONTRATO	0				
CONTRATISTA	0	NIT O C.C.	0	CONTRATO Nº	0
INTERVENTORÍA	0	NIT O C.C.	0	CONTRATO Nº	0

	PROTECCIONES		
9,32	SUMINISTRO, TRANSPORTE E INSTALACION DE TOTALIZADOR INDUSTRIAL DE 3x100 A. INCLUYE:	UN	1,00
9,33	SUMINISTRO, TRANSPORTE E INSTALACION DE BREAKER ENCHUFABLE DE 1x20 A. INCLUYE:	UN	21,00
9,34	SUMINISTRO, TRANSPORTE E INSTALACIÓN DE BREAKER ENCHUFABLE DE 2x20 A. INCLUYE:	UN	5,00
	ACOMETIDAS		
9,35	SUMINISTRO, TRANSPORTE E INSTALACIÓN DE RED CANALIZADA 3#2/0(F) + 1#2/0(N) + 1#6T EN CABLE	ML	60,00

Vo. Bo.

Elaboró:	Revisó :
ING. INGENIERO RESIDENTE DE OBRA T.P.	ING. RESIDENTE DE INTERVENTORIA T.P.

	MEMORIAS DE CÁLCULO	CAP.	10,00	VENTILACION MECANICA Y AIRE ACONDICIONADO

PROCESO	0	CÓDIGO	0		
FECHA EMISIÓN	0 de enero de 1900	VERSIÓN	0	No. DE PAG.	2

FECHA	DD	22	MM	6	AA	2023	CORTE	N.A.	ELABORÓ	0	

OBJETO DEL CONTRATO	0				
CONTRATISTA	0	NIT O C.C.	0	CONTRATO Nº	0
INTERVENTORÍA	0	NIT O C.C.	0	CONTRATO Nº	0

ITEM	10,05	Suministro e instalacion de Cortina de aire 220V, 1 Fase, 60Hz, 700W de 2.50 metros de alcance	UNID.	UN	UBIC.	

DIAGRAMA/ FOTOGRAFIA/ PLANO/ ILUSTRACION

OPERACIONES MATEMATICAS

Localización	Dimensiones Ancho	Alto	Cantidad	Medida Total
Interno				10,00
			SUBTOTAL	10,00
			TOTAL	10,00

Vo. Bo.

Elaboró:

ING.
INGENIERO RESIDENTE DE OBRA
T.P.

Revisó :

ING.
RESIDENTE DE INTERVENTORIA
T.P.

ITEM	10,06	Suministro e instalacion de Rejillas de extracción de 6x6	UNID.	UN	UBIC.	

DIAGRAMA/ FOTOGRAFIA/ PLANO/ ILUSTRACION

OPERACIONES MATEMATICAS

Localización	Dimensiones Ancho	Alto	No. Elementos	Medida Total
Interno				12,00
			SUBTOTAL	12,00
			TOTAL	12,00

Vo. Bo.

Elaboró:

ING.
INGENIERO RESIDENTE DE OBRA
T.P.

Revisó :

ING.
RESIDENTE DE INTERVENTORIA
T.P.

	MEMORIAS DE CÁLCULO	CAP.	10,00	VENTILACION MECANICA Y AIRE ACONDICIONADO

PROCESO	0	CÓDIGO	0		
FECHA EMISIÓN	0 de enero de 1900	VERSIÓN	0	No. DE PAG.	2

FECHA	DD	22	MM	6	AA	2023	CORTE	N.A.	ELABORÓ	0	

OBJETO DEL CONTRATO	0				
CONTRATISTA	0	NIT O C.C.	0	CONTRATO Nº	0
INTERVENTORÍA	0	NIT O C.C.	0	CONTRATO Nº	0

ITEM	10,03	Suministro e instalacion de Minisplit de 12.000 BTU/h 220V, 1 Fase, 60Hz, 1KW	UNID.	UN	UBIC.	

DIAGRAMA/ FOTOGRAFIA/ PLANO/ ILUSTRACION

OPERACIONES MATEMATICAS

Localización	Dimensiones Ancho	Alto	Cantidad	Medida Total
Interno				3,00

SUBTOTAL	3,00
TOTAL	3,00

Vo. Bo.

Elaboró:

ING.
INGENIERO RESIDENTE DE OBRA
T.P.

Revisó :

ING.
RESIDENTE DE INTERVENTORIA
T.P.

ITEM	10,04	Suministro e instalacion de Extractores axiales activados por apagador	UNID.	UN	UBIC.	

DIAGRAMA/ FOTOGRAFIA/ PLANO/ ILUSTRACION

OPERACIONES MATEMATICAS

Localización	Dimensiones Ancho	Alto	No. Elementos	Medida Total
Interno				3,00

SUBTOTAL	3,00
TOTAL	3,00

Vo. Bo.

Elaboró:

ING.
INGENIERO RESIDENTE DE OBRA
T.P.

Revisó :

ING.
RESIDENTE DE INTERVENTORIA
T.P.

	MEMORIAS DE CÁLCULO	CAP.	10,00	VENTILACION MECANICA Y AIRE ACONDICIONADO

PROCESO	0	CÓDIGO	0		
FECHA EMISIÓN	0 de enero de 1900	VERSIÓN	0	No. DE PAG.	2

FECHA	DD	22	MM	6	AA	2023	CORTE	N.A.	ELABORÓ	0

OBJETO DEL CONTRATO	0				
CONTRATISTA	0	NIT O C.C.	0	CONTRATO Nº	0
INTERVENTORIA	0	NIT O C.C.	0	CONTRATO Nº	0

ITEM	10,09	Suministro e instalacion de ducto en Lamina Galvanizada calibre 18	UNID.	M2	UBIC.	

DIAGRAMA/ FOTOGRAFIA/ PLANO/ ILUSTRACION

OPERACIONES MATEMATICAS

Localización	Dimensiones Longitud	Alto	Cantidad	Medida Total
Interno	50,00		1,00	50,00
	17,82			

SUBTOTAL	50,00
TOTAL	50,00

Vo. Bo.

Elaboro:

ING.
INGENIERO RESIDENTE DE OBRA
T.P.

Reviso :

ING.
RESIDENTE DE INTERVENTORIA
T.P.

ITEM	10,10	Suministro e instalacion de ducto en Lamina Galvanizada calibre 20	UNID.	M2	UBIC.	

DIAGRAMA/ FOTOGRAFIA/ PLANO/ ILUSTRACION

OPERACIONES MATEMATICAS

Localización	Dimensiones Longitud	Alto	Cantidad	Medida Total
Interno	20,00		1,00	20,00

SUBTOTAL	20,00
TOTAL	20,00

Vo. Bo.

Elaboro:

ING.
INGENIERO RESIDENTE DE OBRA
T.P.

Reviso :

ING.
RESIDENTE DE INTERVENTORIA
T.P.

	MEMORIAS DE CÁLCULO	CAP.	10,00	VENTILACION MECANICA Y AIRE ACONDICIONADO

PROCESO	0	CÓDIGO	0		
FECHA EMISIÓN	0 de enero de 1900	VERSIÓN	0	No. DE PAG.	2

FECHA	DD	22	MM	6	AA	2023	CORTE	N.A.	ELABORÓ	0	

OBJETO DEL CONTRATO	0				
CONTRATISTA	0	NIT O C.C.	0	CONTRATO N°	0
INTERVENTORÍA	0	NIT O C.C.	0	CONTRATO N°	0

ITEM	10,07	Suministro e instalacion de Rejillas de extracción de 10x10	UNID.	UN	UBIC.	

DIAGRAMA/ FOTOGRAFIA/ PLANO/ ILUSTRACION

OPERACIONES MATEMATICAS

Localización	Dimensiones Ancho	Alto	Cantidad	Medida Total
Interno				18,00
			SUBTOTAL	18,00
			TOTAL	18,00

Vo. Bo.

Elaboró:

ING.
INGENIERO RESIDENTE DE OBRA
T.P.

Revisó :

ING.
RESIDENTE DE INTERVENTORIA
T.P.

ITEM	10,08	Suministro e instalacion de Campana de 2.00 x 0.85 metros	UNID.	UN	UBIC.	

DIAGRAMA/ FOTOGRAFIA/ PLANO/ ILUSTRACION

OPERACIONES MATEMATICAS

Localización	Dimensiones Ancho	Alto	No. Elementos	Medida Total
Interno				1,00
			SUBTOTAL	1,00
			TOTAL	1,00

Vo. Bo.

Elaboró:

ING.
INGENIERO RESIDENTE DE OBRA
T.P.

Revisó :

ING.
RESIDENTE DE INTERVENTORIA
T.P.