422

Ingeniería y Construcciones
A & G S.A.S
NIT. 900 480 705 – 7

A&G S.A.S.
INGENIERÍA Y CONSTRUCCIONES

Ricaurte, Cundinamarca, 30 de diciembre de 2024

Señores
ALCALDIA MUNICIPAL DE RICAURTE
Atn. Ingeniero Héctor Daniel Morales Devia
Secretario de Infraestructura y Obras Públicas.

REFERENCIA: Entrega de Documentación Contrato de Obra No. 452-2024.

Objeto: "OBRAS DE ADECUACIÓN PARA LA INSTALACIÓN DE BEBEDEROS EN LA INSTITUCIÓN EDUCATIVA DEPARTAMENTAL MEGACOLEGIO CAMPESTRE ANTONIO RICAURTE DEL MUNICIPIO DE RICAURTE, CUNDINAMARCA".

Respetado Ingeniero,

Por medio de la presente me permito adjuntar la siguiente documentación con el fin de tramitar el pago final correspondiente al contrato en mención.

- Entrega de informe final de ejecución que incluya:
  -Registro fotográfico (Físico y Magnético).
  -Certificados de calidad
  -Manual de instrucciones purificadores de agua
  -Certificación y soportes de los pagos de seguridad social en salud, pensión y ARP.
  -Relación de los equipos suministrados.
  -Copia de la Bitácora de la obra.
  -Planos record
- Soporte de pago SENA- FIC.
- Acta de recibo final y Memorias de cantidades.

Atentamente,

INGENIERIA Y CONSTRUCCIONES A&G SAS,
NIT 900.480.705-7
R.L. HERNAN DARIO GIRALDO ROMERO
C.C. No.5.471.343 de Ocaña
Correo electrónico: ingenieriayconstruccionesayg@hotmail.com
Teléfono: 3148468958
Ciudad Ricaurte, Cundinamarca.

INFORME DE OBRA
N°1

424

A&G S.A.S.
INGENIERÍA Y CONSTRUCCIONES

INFORME FINAL DE OBRA No 1

29 DE NOVIEMBRE A 26 DE DICIEMBRE 2024

CONTRATO DE OBRA No. 452 de 2024

OBJETO: OBRAS DE ADECUACIÓN PARA LA INSTALACIÓN DE BEBEDEROS EN LA INSTITUCIÓN EDUCATIVA DEPARTAMENTAL MEGACOLEGIO CAMPESTRE ANTONIO RICAURTE DEL MUNICIPIO DE RICAURTE, CUNDINAMARCA.

CONTRATANTE
ALCALDIA MUNICIPAL DE RICAURTE - CUNDINAMARCA

SUPERVISOR
ING. HECTOR DANIEL MORALES DEVIA
SECRETARIA DE INFRAESTRUCTURA Y OBRAS PUBLICAS

CONTRATISTA
INGENIERIA Y CONSTRUCCIONES A&G S.A.S

VERSIÓN	FECHA
1	26 DE DICIEMBRE 2024

HERNAN DARIO GIRALDO ROMERO
C.C. 5,471,343 DE OCAÑA
REPRESENTANTE LEGAL INGENIERIA Y CONSTRUCCIONES A&G S.A.S

A&G S.A.S.
INGENIERÍA Y CONSTRUCCIONES

TABLA DE CONTENIDO

1. INTRODUCCIÓN
2. INFORMACIÓN GENERAL DEL PROYECTO
3. DESCRIPCIÓN GENERAL DEL PROYECTO
4. LOCALIZACIÓN
5. ESTADO INICIAL DEL PROYECTO
6. FASES Y ETAPAS DEL PROYECTO
7. ACTIVIDADES A EJECUTAR Y ALCANCE DEL PROYECTO
8. INFORMACIÓN GENERAL DEL CONTRATO
8.1. MODIFICACIONES EN EL TIEMPO, PRORROGAS Y SUSPENSIONES
8.2. RELACION DE MODIFICACIONES Y ADICIONES AL CONTRATO
8.3. VERIFICACIÓN DE POLIZAS
8.4. SUPERVISOR DELEGADO DEL CONTRATO
8.5. VERIFICACIÓN DEL PERSONAL, EQUIPOS, MAQUINARIA Y MATERIALES
8.5.1. VERIFICACIÓN DEL PERSONAL CONTRACTUAL
8.5.2. VERIFICACIÓN DEL PERSONAL DE OBRA
8.5.3. EQUIPOS DE MEDICIÓN Y ENSAYO
9. SEGUIMIENTO AL AVANCE FISICO Y FINANCIERO (CANTIDADES DE OBRA Y PORCENTAJE FINANCIERO)
9.1. CANTIDADES DE OBRA EJECUTADAS
10. AVANCE FISICO – VALOR Y PORCENTAJE DE AVANCE
11. SEGURIDAD Y SALUD EN EL TRABAJO
12. PLAN DE MANEJO AMBIENTAL
13. CONCLUSIONES Y RECOMENDACIONES
14. ANEXOS

A&G S.A.S.
INGENIERÍA Y CONSTRUCCIONES

1. INTRODUCCIÓN

El presente documento tiene como finalidad dar un informe de las actividades que se desarrollaron por parte de la empresa contratista **INGENIERIA Y CONSTRUCCIONES A&G S.A.S** bajo el contrato de obra **No 452 de 2024** cuyo Objeto es "OBRAS DE ADECUACIÓN PARA LA INSTALACIÓN DE BEBEDEROS EN LA INSTITUCIÓN EDUCATIVA DEPARTAMENTAL MEGACOLEGIO CAMPESTRE ANTONIO RICAURTE DEL MUNICIPIO DE RICAURTE, CUNDINAMARCA". El presente informe describe las actividades ejecutadas durante el periodo del 29 de noviembre 2024 al 26 de diciembre del 2024.

A&G S.A.S.
INGENIERÍA Y CONSTRUCCIONES

2. INFORMACION GENERAL DEL PROYECTO

CONTRATO DE OBRA No.	No. 452 DE 2024
OBJETO:	OBRAS DE ADECUACIÓN PARA LA INSTALACIÓN DE BEBEDEROS EN LA INSTITUCIÓN EDUCATIVA DEPARTAMENTAL MEGACOLEGIO CAMPESTRE ANTONIO RICAURTE DEL MUNICIPIO DE RICAURTE, CUNDINAMARCA.
CONTRATISTA:	INGENIERIA Y CONSTRUCCIONES A&G S.A.S
CONTRATANTE:	ALCALDIA MUNICIPAL DE RICAURTE – CUNDINAMARCA
SUPERVISOR ALCALDIA:	ING. HECTOR DANIEL MORALES DEVIA SECRETARIA DE INFRAESTRUCTURA Y OBRAS PUBLICAS
VALOR INCIAL DEL CONTRATO:	SESENTA Y OCHO MILLONES CUATROCIENTOS CUARENTA Y NEVEMIL TRECIENTOS VEINTITRES PESOS M/CTE. **($68'449.323)**
VALOR FINAL DEL CONTRATO:	SETENTA Y CUATRO MILLONES OCHOCIENTOS VEINTISEIS MIL SEISCIENTOS VEINTIUNO PESOS M/CTE **(74'826.621)**
FECHA ACTA DE INICIO:	29 DE NOVIEMBRE DE 2024
FECHA DE TERMINACION INICIAL:	28 DE DICIEMBRE DE 2025
FECHA REAL TERMINACIÓN DE ACTIVIDADES:	26 DE DICIEMBRE DE 2025

3. DESCRIPCIÓN GENERAL DEL PROYECTO

Se proyecto la instalación de 9 bebederos con dispensador para agua fría en acero inoxidable que funcionan con agua del acueducto, con llave de sistema puhs y llave tipo ganso, con suministro de agua fría con capacidad de 5 litros y sistema de filtración de sedimentos por medio de filtros con carbón activado, en conjunto para su funcionamiento se realizaron obras

A&G S.A.S.
INGENIERÍA Y CONSTRUCCIONES

de drenaje, suministro de agua potable e instalación de líneas eléctricas para el suministro de energía.

4. LOCALIZACIÓN

El proyecto está ubicado dentro de las instalaciones de LA INSTITUCIÓN EDUCATIVA DEPARTAMENTAL MEGACOLEGIO CAMPESTRE ANTONIO RICAURTE DEL MUNICIPIO DE RICAURTE, CUNDINAMARCA, el cual está en la zona urbana del municipio de Ricaurte – Cundinamarca.

5. ESTADO INICIAL DEL PROYECTO

A&G S.A.S.
INGENIERÍA Y CONSTRUCCIONES

Primera zona de hidratación, 4 bebederos

Segunda zona de hidratación, 3 bebederos

Tercera zona de hidratación, 2 bebederos

A&G S.A.S.
INGENIERÍA Y CONSTRUCCIONES

6. FASES Y ETAPAS DEL PROYECTO

Las fases o actividades constructivas para la ejecución del proyecto se desglosan de la siguiente manera:

- Preliminares
- Redes de suministro y desagüe
- Redes eléctricas
- Acabados
- Instalación de bebederos

7. ACTIVIDADES A EJECUTAR Y ALCANCE

Las actividades u obras para ejecutar son las siguientes, actualizadas según Acta Modificatoria No 1.

ITEM			DESCRIPCIÓN	UNIDAD	CANT.
No.	GENERAL	PARTICULAR			
1	CAPITULO 1.		PRELIMINARES		
1.1		APU 1,1	DEMOLICIÓN BALDOSA DE PISO H=0.02 M CON RETIRO DE SOBRANTES A UNA DISTANCIA DE 5 KM (INCLUYE CARGUE)	ML	6,00
1.2		APU 1,2	REGATA EN PLACA DE PISOS CON RETIRO DE SOBRANTES A UNA DISTANCIA DE 5 KM (INCLUYE CARGUE)	ML	16,00
1.3		APU 1,3	DEMOLICIÓN ENCHAPE MURO CON RETIRO DE SOBRANTES A UNA DISTANCIA DE 5 KM (INCLUYE CARGUE)	ML	6,60
1.4		APU 1,4	REGATA EN MUROS DE MAMPOSTERIA DE 0,15 M CON RETIRO DE SOBRANTES A UNA DISTANCIA DE 5 KM (INCLUYE CARGUE)	ML	9,40
1.5		APU 1,5	DEMOLICIÓN DE GUARDA ESCOBA CON RETIRO DE SOBRANTES A UNA DISTANCIA DE 5 KM (INCLUYE CARGUE)	ML	10,40
1.6		APU 1,6	REGATA EN MURO DE GUARDA ESCOBA CON RETIRO DE SOBRANTES A UNA DISTANCIA DE 5 KM (INCLUYE CARGUE)	ML	0,00
1.7		APU 1,7	DEMOLICION DE PLACA PISOS CON RETIRO DE SOBRANTES A UNA DISTANCIA DE 5 KM (INCLUYE CARGUE)	ML	0,00
2	CAPITULO 2.		REDES DE SUMINISTRO Y DESAGUE		
2.1	11,16, CONST		PUNTO HIDRÁULICO PVC-P/PARAL 1/2"	UNIDAD	9,00

A&G S.A.S.
INGENIERÍA Y CONSTRUCCIONES

2.2	11,19, CONST		SALIDA SANITARIA PVC-S/PARAL 2"	UNIDAD	0,00
2.3	11,31, CONST		RED SANITARIA PVC-S 2"	ML	0,00
3	**CAPITULO 3.**		**REDES ELECTRICAS**		
3.1	CONST 21.13.		TUBERÍA CONDUIT EMT GALVANIZADA 1/2".	ML	4,58
3.2		APU 3,2	SALIDA TOMA EMT COMPLETA	UNIDAD	9,00
4	**CAPITULO 4.**		**ACABADOS**		
4.1	14,2, CONST		BALDOSA CERÁMICA PARED 20X20, CALIDAD PRIMERA (LINEAL)	ML	6,60
4.2	14,10 CONST		GUARDAESCOBA EN GRANITO	ML	0,00
4.3	6,16 CONST		PAÑETE IMPERMEABILIZADO MUROS 1:3, E=1.5 CM (LINEAL)	ML	9,40
4.4	18,26 CONST		PINTURA EPÓXICA	M2	0,00
4.5		APU 4,5	CERÁMICA PISO TRÁFICO 5, CALIDAD PRIMERA	ML	4,00
4.6		APU 4,6	RESANE PLACA DE PISO INTERNO BAÑOS (ALISTADO)	ML	6,00
4.7		APU 4,7	TABLETA DE GRES 7X30	ML	0,00
4.8		APU 4,8	RESANE PLACA DE PISO DEL SENDERO PEATONAL EN CONCRETO DE 2500PSI	ML	0,00
5	**CAPITULO 5.**		**INSTALACION BEBEDEROS**		
5.1		APU 5.1	BEBEDERO CON DISPENSADOR PARA AGUA FRIA EN ACERO INOXIDABLE; FUNCIONA CON AGUA DE ACUEDUCTO, CON LLAVE DE SISTEMA PUHS Y LLAVE TIPO GANSO CON SUMINISTRO DE AGUA FRIA CON CAPACIDAD DE 5 LITROS Y SISTEMA DE FILTRACIÓN POR SEDIMENTO Y CARBON ACTIVADO.	UNIDAD	9,00
6	**CAPITULO 6.**		**ITEMS ADICIONALES Y/O NO PREVISTOS**		
6.1		APU 6.1	CORTE CON DISCO PARA CONCRETO	ML	50,80
6.2	11,27 CONST		RED SUMINISTRO PVC 1/2"	ML	6,60
6.3	11,36 CONST		REGISTRO 1/2"	UNIDAD	3,00
6.4	14,37 CONST		TAPA REGISTRO 20X20	UNIDAD	2,00
6.5		APU 6,2	ACOMETIDA ELECTRICA EN 3X12 CABLE 7 HILOS	ML	44,80
6.6		APU 6,3	PROTECCION DE 20 AMPERIOS	UNIDAD	2,00
6.7		APU 6,4	PROTECTOR DE VOLTAJE DE 10AMP	UNIDAD	9,00
6.8	14,42 CONST		MEDIA CAÑA EN GRANITO	ML	10,40
6.9	14,10 CONST		GUARDAESCOBA EN GRANITO	ML	2,00
6.10		APU 6,5	ESTRUCTURA METALICA PARA FIJACION DE BEBEDEROS EN ANGULO Y PLATINA.	UND	9,00
6.11		APU 6,6	ESCALON EN CONCRETO SECCION (ALTO 0,27M, ANCHO 1M, FONDO 0,35M)	UND	1,00
6.12	14,9 CONST		ACABADO EN GRAVILLA LAVADA	M2	0,81
6.13		APU 6,7	SALIDA SANITARIA PVC-S/PARAL 1 1/2"	UND	9,00
6.14		APU 6,8	RED SANITARIA PVC-S 1 1/2"	M2	18,40

A&G S.A.S.
INGENIERÍA Y CONSTRUCCIONES

8. INFORMACION GENERAL DEL CONTRATO

8.1. MODIFICACIONES EN EL TIEMPO – PRORROGAS Y SUSPENSIONES

MODIFICACION /PRORROGA /SUSPENSION	MOTIVO	FECHA DE MODIFICACION / PRORROGA / SUSPENSION	PERIODO	NUEVA FECHA DE TERMINACION
N/A	N/A	N/A	N/A	N/A

8.2. RELACION DE MODIFICACIONES Y ADICIONES AL CONTRATO

CONCEPTO	VALOR INICIAL	VALOR ADICIONAL	VALOR FINAL DEL CONTRATO
ADICIÓN AL CONTRATO POR BALANCE MODIFICATORIO DE MAYORES Y MENORES MAS ITEMS NO PREVISTOS	SESENTA Y OCHO MILLONES CUATROCIENTOS CUARENTA Y NEVEMIL TRECIENTOS VEINTITRES PESOS M/CTE. **($68'449.323)**	SEIS MILLONES TRECIENTOS SETENTA Y SIETE MIL DOSCIENTOS NOVENTA Y OCHO PESOS M/CTE.**(6'377.298)**	SETENTA Y CUATRO MILLONES OCHOCIENTOS VEINTISEIS MIL SEISCIENTOS VEINTIUNO PESOS M/CTE **(74'826.621)**

8.3. VERIFICACION DE POLIZAS

- Pólizas Actualizadas según Contrato de Obra No 452 – 2024

AMPARO	COMPAÑÍA DE SEGUROS	POLIZA Nº	VIGENCIA (DD/MM/AÑO)		VALOR ASEGURADO
			DESDE	HASTA	
Cumplimiento del contrato	SEGUROS DEL ESTADO SA	25.44-101106323	29/11/2024	29/04/2025	$ 7´482462.10
Pago de salarios, prestaciones Sociales legales e indemnizaciones	SEGUROS DEL ESTADO SA	25.44-101106323	29/11/2024	29/12/2027	$ 3'741.331.05

A&G S.A.S.
INGENIERÍA Y CONSTRUCCIONES

Estabilidad y calidad de la Obra	SEGUROS DEL ESTADO SA	25.44-101106323	Si ampara 1 año, 0 meses y 3 días desde el 26/12/2024 hasta el 26/12/2027	$ 7'482.662.10

8.4. SUPERVISOR DELEGADO DEL CONTRATO

CARGO	NOMBRE
SECRETARIA DE INFRAESTRUCTURA Y OBRAS PUBLICAS	ING. HECTOR DANIEL MORALES DEVIA

8.5. VERIFICACION DEL PERSONAL, EQUIPOS, MAQUINARIA Y MATERIALES.

8.5.1. VERIFICACION DEL PERSONAL CONTRACTUAL

No	CARGO	% de DEDICACIÓN	PERFIL PROFESIONAL	NOMBRE
1	**Residente de Obra**	**40%**	**Ingeniero Civil**	**ANDRES FELIPE PARRA**
2	**Profesional SST**	**30%**	**Profesional en salud ocupacional**	**RUTH JACQUELINE AGUILAR TAVARES**

El personal relacionado anteriormente, fue avalado por la alcaldía municipal de Ricaurte.

8.5.2. VERIFICACIÓN PERSONAL DE OBRA

No	CARGO	NOMBRE
1	Maestro general de obra	Alexander Ortega Anzola
2	Ayudante de obra	Oscar Javier Sanchez Sanchez
3	Técnico electricista	Heriberto Pachón López
4	Ayudante electricista	Jhoan Fernando Ramirez Esterling

A&G S.A.S.
INGENIERÍA Y CONSTRUCCIONES

8.5.3. EQUIPOS DE MEDICION Y ENSAYO

EQUIPO	MARCA	MODELO	SERIAL
VOLTIMETRO	UNI-T	UT33C	CA008964

9. SEGUIMIENTO AL AVANCE FISICO Y FINANCIERO (CANTIDADES DE OBRA Y PORCENTAJE FINANCIERA)

9.1. CANTIDADES DE OBRA EJECUTADAS

Del 29 de noviembre de 2024 al 26 de diciembre de 2024 se realizaron las siguientes actividades y suministro de equipos.

CONDICIONES SEGÚN ACTA MODIFICATORIA DE MAYORES Y MENORES CANTIDADES E INCLUSION DE ITEMS NO PREVISOTS N°1.								PRESENTE ACTA FINAL		ACUMULADO EJECUTADO	
ITEM			DESCRIPCIÓN	UNIDAD	CANT.	VR. UNITARIO	VR. TOTAL	CANT.	VR. TOTAL	CANT.	VR. TOTAL
No.	GENERAL	PARTICULAR									
1	CAPITULO 1.		PRELIMINARES								
1.1		APU 1,1	DEMOLICIÓN BALDOSA DE PISO H=0.02 M CON RETIRO DE SOBRANTES A UNA DISTANCIA DE 5 KM (INCLUYE CARGUE)	ML	6,00	$ 6.136,00	$ 36.816,00	6,00	$ 36.816,00	6,00	$ 36.816,00
1.2		APU 1,2	REGATA EN PLACA DE PISOS CON RETIRO DE SOBRANTES A UNA DISTANCIA DE 5 KM (INCLUYE CARGUE)	ML	16,00	$ 6.136,00	$ 98.176,00	16,00	$ 98.176,00	16,00	$ 98.176,00
1.3		APU 1,3	DEMOLICIÓN ENCHAPE MURO CON RETIRO DE SOBRANTES A UNA DISTANCIA DE 5 KM (INCLUYE CARGUE)	ML	6,60	$ 6.136,00	$ 40.497,60	6,60	$ 40.497,60	6,60	$ 40.497,60
1.4		APU 1,4	REGATA EN MUROS DE MAMPOSTERIA DE 0,15 M CON RETIRO DE SOBRANTES A UNA DISTANCIA DE 5 KM (INCLUYE CARGUE)	ML	9,40	$ 6.136,00	$ 57.678,40	9,40	$ 57.678,40	9,40	$ 57.678,40
1.5		APU 1,5	DEMOLICIÓN DE GUARDA ESCOBA CON RETIRO DE SOBRANTES A UNA DISTANCIA DE 5 KM (INCLUYE CARGUE)	ML	10,40	$ 6.136,00	$ 63.814,40	10,40	$ 63.814,40	10,40	$ 63.814,40
1.6		APU 1,6	REGATA EN MURO DE GUARDA ESCOBA CON RETIRO DE SOBRANTES A UNA DISTANCIA DE 5 KM (INCLUYE CARGUE)	ML	0,00	$ 6.136,00	$ -	0,00	$ -	0,00	$ -
1.7		APU 1,7	DEMOLICION DE PLACA PISOS CON RETIRO DE SOBRANTES A UNA DISTANCIA DE 5 KM (INCLUYE CARGUE)	ML	0,00	$ 6.136,00	$ -	0,00	$ -	0,00	$ -
						SUBTOTAL (1)	$ 296.982,40		$ 296.982,40		$ 296.982,40

A&G S.A.S. INGENIERÍA Y CONSTRUCCIONES

435

2	CAPITULO 2.		REDES DE SUMINISTRO Y DESAGUE									
2.1	11,16, CONST		PUNTO HIDRÁULICO PVC-P/PARAL 1/2"	UNIDAD	9,00	$ 96.707,00	$ 870.363,00	9,00	$ 870.363,00	9,00	$ 870.363,00	
2.2	11,19, CONST		SALIDA SANITARIA PVC-S/PARAL 2"	UNIDAD	0,00	$ 102.050,00	$ -	0,00	$ -	0,00	$ -	
2.3	11,31, CONST		RED SANITARIA PVC-S 2"	ML	0,00	$ 36.379,00	$ -	0,00	$ -	0,00	$ -	
						SUBTOTAL (2)	$ 870.363,00		$ 870.363,00		$ 870.363,00	
3	CAPITULO 3.		REDES ELECTRICAS									
3.1	CONST 21.13.		TUBERÍA CONDUIT EMT GALVANIZADA 1/2".	ML	4,58	$ 29.043,00	$ 133.016,94	4,58	$ 133.016,94	4,58	$ 133.016,94	
3.2		APU 3,2	SALIDA TOMA EMT COMPLETA	UNIDAD	9,00	$ 90.501,00	$ 814.509,00	9,00	$ 814.509,00	9,00	$ 814.509,00	
						SUBTOTAL (3)	$ 947.525,94		$ 947.525,94		$ 947.525,94	
4	CAPITULO 4.		ACABADOS									
4.1	14,2, CONST		BALDOSA CERÁMICA PARED 20X20, CALIDAD PRIMERA (LINEAL)	ML	6,60	$ 49.817,00	$ 328.792,20	6,60	$ 328.792,20	6,60	$ 328.792,20	
4.2	14,10 CONST		GUARDAESCOBA EN GRANITO	ML	0,00	$ 67.852,00	$ -	0,00	$ -	0,00	$ -	
4.3	6,16 CONST		PAÑETE IMPERMEABILIZADO MUROS 1:3, E=1.5 CM (LINEAL)	ML	9,40	$ 19.247,00	$ 180.921,80	9,40	$ 180.921,80	9,40	$ 180.921,80	
4.4	18,26 CONST		PINTURA EPÓXICA	M2	0,00	$ 19.755,00	$ -	0,00	$ -	0,00	$ -	
4.5		APU 4,5	CERÁMICA PISO TRÁFICO 5, CALIDAD PRIMERA	ML	4,00	$ 64.957,00	$ 259.828,00	4,00	$ 259.828,00	4,00	$ 259.828,00	
4.6		APU 4,6	RESANE PLACA DE PISO INTERNO BAÑOS (ALISTADO)	ML	6,00	$ 8.569,00	$ 51.414,00	6,00	$ 51.414,00	6,00	$ 51.414,00	
4.7		APU 4,7	TABLETA DE GRES 7X30	ML	0,00	$ 79.291,00	$ -	0,00	$ -	0,00	$ -	
4.8		APU 4,8	RESANE PLACA DE PISO DEL SENDERO PEATONAL EN CONCRETO DE 2500PSI	ML	0,00	$ 56.225,00	$ -	0,00	$ -	0,00	$ -	
						SUBTOTAL (4)	$ 820.956,00		$ 820.956,00		$ 820.956,00	

A&G S.A.S.
INGENIERÍA Y CONSTRUCCIONES

436

5	CAPITULO 5.		INSTALACION BEBEDEROS								
5.1		APU 5.1	BEBEDERO CON DISPENSADOR PARA AGUA FRIA EN ACERO INOXIDABLE; FUNCIONA CON AGUA DE ACUEDUCTO, CON LLAVE DE SISTEMA PUHS Y LLAVE TIPO GANSO CON SUMINISTRO DE AGUA FRIA CON CAPACIDAD DE 5 LITROS Y SISTEMA DE FILTRACIÓN POR SEDIMENTO Y CARBON ACTIVADO.	UNIDAD	9,00	$ 5.032.783,00	$ 45.295.047,00	9,00	$ 45.295.047,00	9,00	$ 45.295.047,00
						SUBTOTAL (5)	$ 45.295.047,00		$ 45.295.047,00		$ 45.295.047,00
6	CAPITULO 6.		ITEMS ADICIONALES Y/O NO PREVISTOS								
6.1		APU 6.1	CORTE CON DISCO PARA CONCRETO	ML	50,80	$ 17.185,00	$ 872.998,00	50,80	$ 872.998,00	50,80	$ 872.998,00
6.2	11,27 CONST		RED SUMINISTRO PVC 1/2"	ML	6,60	$ 12.477,00	$ 82.348,20	6,60	$ 82.348,20	6,60	$ 82.348,20
6.3	11,36 CONST		REGISTRO 1/2"	UNIDAD	3,00	$ 83.340,00	$ 250.020,00	3,00	$ 250.020,00	3,00	$ 250.020,00
6.4	14,37 CONST		TAPA REGISTRO 20X20	UNIDAD	2,00	$ 27.579,00	$ 55.158,00	2,00	$ 55.158,00	2,00	$ 55.158,00
6.5		APU 6,2	ACOMETIDA ELECTRICA EN 3X12 CABLE 7 HILOS	ML	44,80	$ 19.681,00	$ 881.708,80	44,80	$ 881.708,80	44,80	$ 881.708,80
6.6		APU 6,3	PROTECCION DE 20 AMPERIOS	UNIDAD	2,00	$ 25.715,00	$ 51.430,00	2,00	$ 51.430,00	2,00	$ 51.430,00
6.7		APU 6,4	PROTECTOR DE VOLTAJE DE 10AMP	UNIDAD	9,00	$ 77.269,00	$ 695.421,00	9,00	$ 695.421,00	9,00	$ 695.421,00
6.8	14,42 CONST		MEDIA CAÑA EN GRANITO	ML	10,40	$ 104.171,00	$ 1.083.378,40	10,40	$ 1.083.378,40	10,40	$ 1.083.378,40
6.9	14,10 CONST		GUARDAESCOBA EN GRANITO	ML	2,00	$ 67.852,00	$ 135.704,00	2,00	$ 135.704,00	2,00	$ 135.704,00
6.10		APU 6,5	ESTRUCTURA METALICA PARA FIJACION DE BEBEDEROS EN ANGULO Y PLATINA.	UND	9,00	$ 251.507,00	$ 2.263.563,00	9,00	$ 2.263.563,00	9,00	$ 2.263.563,00
6.11		APU 6,6	ESCALON EN CONCRETO SECCION (ALTO 0,27M, ANCHO 1M, FONDO 0,35M)	UND	1,00	$ 175.888,00	$ 175.888,00	1,00	$ 175.888,00	1,00	$ 175.888,00
6.12	14,9 CONST		ACABADO EN GRAVILLA LAVADA	M2	0,81	$ 80.726,00	$ 65.307,33	0,81	$ 65.307,33	0,81	$ 65.307,33
6.13		APU 6,7	SALIDA SANITARIA PVC-S/PARAL 1 1/2"	UND	9,00	$ 88.917,00	$ 800.253,00	9,00	$ 800.253,00	9,00	$ 800.253,00
6.14		APU 6,8	RED SANITARIA PVC-S 1 1/2"	M2	18,40	$ 33.509,00	$ 616.565,60	18,40	$ 616.565,60	18,40	$ 616.565,60
						SUBTOTAL (6)	$ 8.029.743,33		$ 8.029.743,33		$ 8.029.743,33

A&G S.A.S. INGENIERÍA Y CONSTRUCCIONES

437

A&G S.A.S.
INGENIERÍA Y CONSTRUCCIONES

10. AVACE FISICO – VALOR Y PORCENTAJE DE AVANCE

CONCEPTO	VALOR	% DE AVANCE
V. TOTAL DEL CONTRATO	$ 74.826.621,00	100,00%
V. TOTAL EJECUTADO ACUMULADO	$ 74.826.621,00	100,00%
V. TOTAL PROGRAMADO ACUMULADO	$ 74.826.621,00	100,00%
V. TOTAL POR EJECUTAR	$ -	0,00%

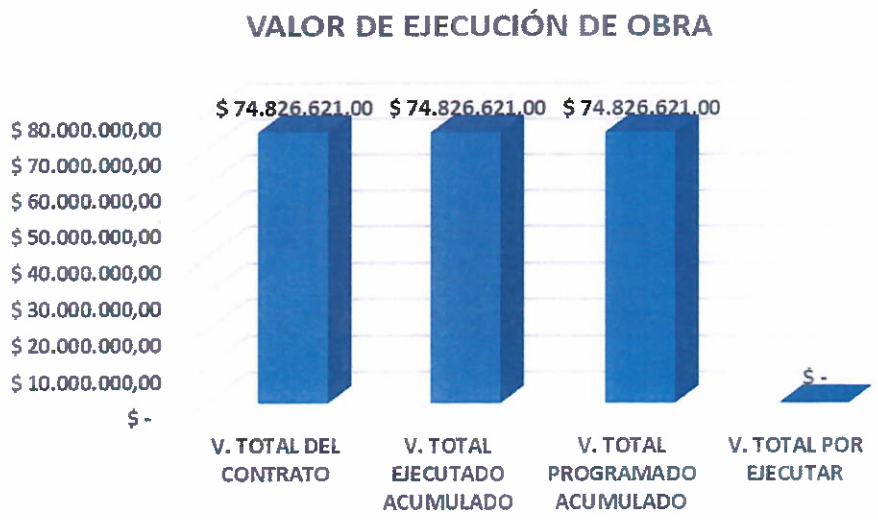

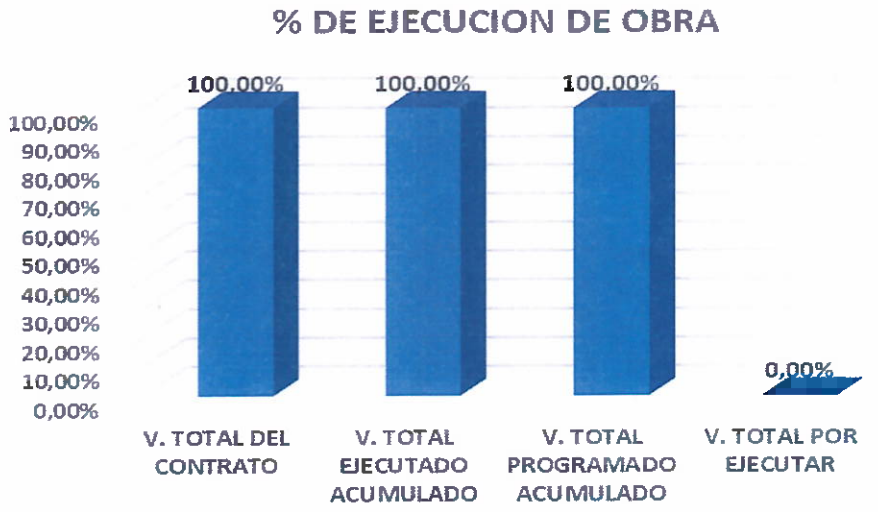

A&G S.A.S.
INGENIERÍA Y CONSTRUCCIONES

11. SEGURIDAD Y SALUD EN EL TRABAJO

En el periodo del presente informe, se desarrollaron actividades tales como, inducciones SG-SST, afiliaciones, capacitaciones, entregas de EPP, inspecciones, no se presentó ningún accidente e incidente durante el transcurso de la obra.

12. PLAN DE MANEJO AMBIENTAL

Durante el desarrollo de la obra se cumplieron con los lineamientos establecidos por la rectora durante una charla al personal de obra donde nos indicó la ubicación de los puntos ecológicos que están dentro de las instalaciones del mega colegio y la clasificación de los residuos, adicional el material de escombro que no supero un metro cubico (1m3) fue retirado a un punto autorizado en el municipio de Girardot en el barrio Pozo azul.

13. CONCLUSIONES Y RECOMENDACIONES

1. La obra fue culminada en un 100.00% cumpliendo con el cronograma de obra en todos sus ítems.
2. Se recomienda realizar el cuidado de los 9 bebederos teniendo en cuenta el manual de los equipos anexados a este documento.
3. Se recomienda no manipular los protectores de voltaje de 10amp los cuales siempre deben de estar entre el toma corriente y el enchufe del bebedero

14. ANEXOS

1. Manual de manejo de los bebederos

INGENIERIA Y CONSTRUCCIONES A&G S.A.S
HERNAN DARIO GIRALDO ROMERO
C.C. 5,471,343 DE OCAÑA
REPRESENTANTE LEGAL

INFORME DE OBRA N°1
PERIODO SEMANAS 1, 2, 3, 4 y 5 COMPRENDIDO DESDE EL 29/NOVIEMBRE AL 26 DE DICIEMBRE DE 2024

Ricaurte

CONTRATO DE OBRA

Contratista:	INGENIERIA Y CONSTRUCCIONES A&G S.A.S.	Plazo Inicial:	1	MESES	HASTA:	sábado, 28 de diciembre de 2024	
Contrato No.	462-2024	Plazo Actualizado:	1	MESES	0	DIAS	
Supervisor:	SECRETARIA DE INFRAESTRUCTURA Y OBRAS PUBLICAS MUNICIPIO DE RICAURTE	Fecha de Iniciación:	viernes, 29 de noviembre de 2024				
Valor Inicial:	$68.449.323,00	Fecha de finalización:	sábado, 28 de diciembre de 2024				
Valor Adicional 01	$6.377.298,00	Semana Número:	1, 2, 3, 4 y 5	del	29/11/2024	al	26/12/2024
Valor Actualizado:	$74.826.621,00	Tiempo transcurrido del contrato:	28			días	
Objeto:	OBRAS DE ADECUACIÓN PARA LA INSTALACIÓN DE BEBEDEROS EN LA INSTITUCIÓN EDUCATIVA DEPARTAMENTAL MEGACOLEGIO CAMPESTRE ANTONIO RICAURTE DEL MUNICIPIO DE RICAURTE, CUNDINAMARCA						

AVANCE DEL CONVENIO

	SEMANA 7	ACUMULADO
% Obra programada	100,00%	100,00%
Valor de la Obra programada:	$ 74.826.621,00	$ 74.826.620,986

	SEMANA 7	ACUMULADO
% Obra Física Ejecutada	100,00%	100,00%
Valor de la Obra Ejecutada:	$ 74.826.621,00	$ 74.826.621,00

GRÁFICA DE AVANCE DEL CONVENIO

	% PROGRAMADO	% EJECUTADO	DIFERENCIA
Acumulado anterior	0,00%	0,00%	0,00%
Durante el periodo	100,00%	100,00%	
Acumulado actual	100,00%	100,00%	

REGISTRO FOTOGRÁFICO - ESTADO INICIAL DE LA OBRA

REGISTRO FOTOGRAFICO DE AVANCE DE OBRA

CORTE CON DISCO PARA CONCRETO Y MAMPOSTERIA

DEMOLICIÓN DE REGATAS

DEMOLICIÓN DE REGATAS

INTALACIÓN DE LINEAS DE DRENAJE Y AGUA POTABLE

RESANE DE REGATAS EN PISO Y PAREDES

ELABORACIÓN DE ESCALON EN CONCRETO PARA NIÑOS Y NIÑAS DE BAJA ESTATURA

INSTALACIÓN DE LINEAS ELECTRICAS CON TUBERIA EMT

SUMINISTRO DE BEBEDEROS DE AGUA POTABLE CON FILTRO Y SISTEMA DE ENFRIAMIENTO

INTALACIÓN Y PUESTA EN FUNCIONAMIENTO DE 9 BEBEDEROS REPARTIDOS EN 3 ZONAS DE HIDRATACIÓN DENTRO DEL COMPLEJO ESTUDIANTIL

OBSERVACIONES SECRETARIA DE INFRAESTRUCTURA Y OBRAS PÚBLICAS	FIRMAS
El proyecto se culmino en un 100% cumpliendo con la programación de obra pactada con la oficina de infraestructura y obras publicas.	SUPERVISOR: ING. HECTOR DANIEL MORALES DEVIA Secretario de Infraestructura y Obras Públicas (C) Supervisor
OBSERVACIONES SECRETARIA DE INFRAESTRUCTURA Y OBRAS PÚBLICAS	CONTRATISTA: INGENIERIA Y CONSTRUCCIONES AYG S.A.S. NIT. 900.480.705 - 7 R.L. HERNAN D. GIRALDO ROMERO C.C. 5.471.343 DE Ocaña

Ingeniería y Construcciones
A & G S.A.S
NIT. 900 480 705 – 7

A&G S.A.S.
INGENIERÍA Y CONSTRUCCIONES

BITACORA DE OBRA

RICAURTE (CUNDI). Urbanización José María Córdoba Manzana 8 Casa 2
Email: ingenieriayconstruccionesayg@hotmail.com
Celular: 314 8468958

Bitacora de Obra

Contrato de Obra N°-452 - 2024

Objeto: "Construcción e instalación de bebederos para la institución educativa departamental Megacolegio Campestre Antonio Ricaurte del municipio de Ricaurte - Cundinamarca

Contratante: Alcaldia de Ricaurte - Cnd.

Supervisor: Ing. Hector Daniel Morales Peña
Secretario de Infraestructura y Obras Publicas

Contratista: Ingenieria y Construcciones A&G SAS.

Residente de Obra: Andres Felipe Parra

SST: Ruth Jacqueline Aguilar Tavares

Ricaurte 2024

Escaneado con CamScanner

444

Día: 02 de Diciembre de 2024
Clima: Humedo

- Personal de Obra: Aun no se inician actividades
- Nota: "Se inicia elaboración de un balance modificatorio de mayores y menores mas items no previstos para mejorar el diseño constructivo del proyecto".

Residente de Obra

Día: Martes 03 de diciembre de 2024
Clima: Calido seco

- Personal de obra: Aun no se inician actividades
- Nota: "Se continua con la elaboracion del balance modificatorio y cotizaciones para la proyeccion de los APU".

Residente de obra

Día: Miercoles 04 de diciembre de 2024
Clima: Calido Seco

- Personal de Obra: Aun no se inician actividades
- Nota: "Ya se realizo la compra de los 9 bebederos con sistema de filtración y enfriamiento de agua y se espera que lleguen al sitio de obra el día 10/12/24".

Residente de obra:

Escaneado con CamScanner

Dia: Jueves 05 de diciembre de 2024
Clima: Calido seco

- Personal de obra: Aun no se inician actividades

- Nota: "Se realizan las compras de los materiales para iniciar obra el dia 10/12/24".

Residente de Obra:

Dia: Viernes 06 de diciembre de 2024
Clima: Calido seco

- Personal de Obra: Aun no se inician actividades

- Nota: "Se realiza visita de obra por parte de la secretaria de infraestructura y obras publicas para rediseñar la ubicación de los bebederos dentro del plantel".

Residente de Obra:

Sabado 07 de diciembre de 2024

- Clima: Calido seco.

- Personal de obra: Aun no se inician actividades

- Nota: "Se realizan nuevas cantidades de obra con respecto a las modificaciones en los diseños resultado de la visita de obra del dia de ayer".

Residente de Obra:

Escaneado con CamScanner

Domingo 08 de diciembre de 2024
Clima Calido humedo

- Personal de obra: Aun no se inician actividades
- Nota: "Este dia no se labora por ser dominical"

Residente de Obra:

Lunes 09 de diciembre de 2024
Clima Calido Seco

- Este dia no se labora por ser festivo

Residente de Obra:

Martes 10 de diciembre de 2024
Clima calido seco

- Personal de obra:
  - 1 Maestro general
  - 1 ayudante de construccion
  - 1 Oficial Electrico
  - 1 Ayudante electrico
- Obra: Se inicia la demolicion de enchape de pisos
- Electrica: No se pudo iniciar por falta de llaves a cuartos electricos.

Residente de Obra:

Miercoles 11 de diciembre de 2024
Clima calido seco

Escaneado con CamScanner

- Personal de obra: - 1 Maestro general
  - 1 Ayudante de obra
  - 1 Oficial electrico
  - 1 Ayudante electricista

- Obra: Se inicia la demolicion de media canas y enchapet de muros
- Electrico: Se inicia la instalacion de la tuberia EMT desde los tableros hasta los bebederos.

Residente de Obra: [signature]

- Jeves 12 de diciembre de 2024
- Clima calido seco

- Personal de obra: - 1 Maestro general
  - 1 Ayudante de obra
  - 1 Oficial electricista
  - 1 Ayudante electricista.

- Obra: Se culmina toda la demolicion proyectada y se termina la instalacion de lineas de drenaje y agua potable.

- Electrico: Se culmina la instalacion de los tacos de 20Amp, tuberia EMT y cableado de 3 lineas n°12 de 7 hilos.

Residente de Obra: [signature]

- Viernes 13 de diciembre de 2024
- Clima calido seco

- Personal de obra: - 1 maestro general
  - 1 Ayudante obra

Escaneado con CamScanner

• 1 Oficial electricista
• 1 ayudante electricista

• Obra: Se realizo resane de muros y pisos y se construyo el paso en concreto entre los bebederos de la zona 3 de primaria.

• Electrico: Se realizan pruebas de voltaje y esta todo ok.

Residente de Obra:

• Sabado 14 de diciembre de 2024
• Clima calido seco

• Personal de obra: • 1 maestro general
• 1 Ayudante de obra

• Obra: Se terminan media canas en granito, revudrimiento en gravilla lavada del paso de la zona 3 y orden y aseo general.

Residente de Obra:

• Domingo 15 de diciembre de 2024
• Clima calido seco

• Este dia no se labora por ser dominical.

Residente de Obra:

• Lunes 16 de diciembre de 2024

Este dia no se labora porque aun no llegan los bebederos.

Residente de Obra:

Escaneado con CamScanner

Dia : 29 de noviembre de 2024
Clima : Soleado

- Personal de obra : Aun no esta presente en sitio
- Demoliciones : Aun no se inicia actividades
- Nota : "El dia de hoy se realiza comite de obra y se firma acta de inicio".

Residente de Obra

Dia: Sabado 30 de noviembre de 2024
Clima: Soleado

- Personal de Obra: Aun no esta presente en Obra
- Demoliciones: Aun no se inicia actividades
- Nota: "Se realiza toma de medidas y se comunica a la administracion de la alcaldia la posibilidad de cambios en el diseño de las lineas de drenaje, agua potable y electrica para un mejor proceso constructivo.

Residente de Obra

Dia: Domingo 01 de Diciembre de 2024
Clima: Humedo

- Este dia no se realizaron actividades por ser Dominical

Residente de Obra

Escaneado con CamScanner

Ingeniería y Construcciones
A & G S.A.S
NIT. 900 480 705 – 7

A&G S.A.S.
INGENIERÍA Y CONSTRUCCIONES

CERTIFICACIONES DE CALIDAD Y MANUAL DE INSTRUCCIONES

RICAURTE (CUNDI), Urbanización José María Córdoba Manzana 8 Casa 2
Email: ingenieriayconstruccionesayg@hotmail.com
Celular: 314 8468958

ASSOCIADO

ABRAFIPA

ibbl

IBBL TECNOLOGIA EM ÁGUA EIRELI

CNPJ: 56.505.464/0001-04

Rodovia Waldomiro Corrêa de Camargo, km 52,5

Vila Martins - Itu/SP - Brasil - CEP: 13308-200

Departamento Exportación / Export Department

Fone: 55 11 2118-2143 - export@ibbl.com.br

CÓD: 10.660.042- REV 00 - OUT/20 - Todas as imagens são meramente ilustrativas.

ibbl | Take care of water is take care of you

PURIFICADOR DE ÁGUA
WATER PURIFIER

PURIPRESS 40/40C
PURIPRESS HANDS FREE

MANUAL DE INSTRUCCIONES
OPERATOR'S MANUAL

457

Informaciones de Seguridad

En este manual encontrará toda la información para su seguridad y el uso adecuado del purificador. Lea todas las instrucciones antes de usar el dispositivo y guarde este manual para referencia futura.

¡Atención! Lea todas las instrucciones de seguridad antes de comenzar a instalar su producto. Existe el riesgo de daños graves (incendio, descarga eléctrica y lesiones) si no se siguen las instrucciones de seguridad.

Este producto no está destinado a ser utilizado por personas con capacidades físicas, sensoriales o mentales reducidas, ni por personas con falta de experiencia y conocimiento (incluidos los niños), a menos que hayan recibido instrucciones sobre el uso del producto o estén bajo la supervisión de una persona responsable de su seguridad. Se recomienda que los niños sean supervisados para asegurarse de que no estén jugando con el producto.

Cumple con el estándar NBR NM IEC60335-1.

Este aparato se puede usar en aplicaciones domésticas y similares, como: áreas de personal de cocina en tiendas, oficinas y otros entornos de trabajo; casas de campo; para clientes en hoteles, moteles; y otros ambientes de tipo residencial.

¡Atención! Compruebe:

- La presión del punto de agua antes de instalar su purificador. La presión mínima de trabajo es 58,84 kPa (6 m.c.a.) y no debe exceder los 490,33 kPa (50 m.c.a.).
- Verifique el voltaje/tensión del purificador y siempre conéctelo a tomas exclusivas. Nunca use un adaptador o cable de extensión para conectar el producto.

Si el cable de alimentación está dañado, debe ser reemplazado por el fabricante, un agente autorizado o una persona calificada para evitar riesgos y la pérdida de la garantía.

Desenchufe el purificador cada vez que se realice una limpieza y/o mantenimiento.

Nunca apague su purificador tirando del cable de alimentación. Use el conector.

Para evitar descargas eléctricas, nunca toque el cable de alimentación con las manos mojadas.

Verifique las conexiones de agua con frecuencia. En condiciones normales de uso, las piezas de conexión hidráulicas como mangueras y boquillas deben reemplazarse una vez al año.

Realice periódicamente la limpieza de su producto. Consulte a un agente autorizado o persona calificada para realizar correctamente el procedimiento.

El producto no debe limpiarse con chorros de agua, productos abrasivos o inflamables, o productos que dejen un sabor en el agua o dañen las piezas. Mantenga estos productos lejos de su purificador.

No obstruya las salidas de aire de su purificador, mantenga la distancia mínima desde los laterales y la parte inferior.

10 - Problems a Solut s

Important! Before calling our Customer Service, follow the procedures below:

Problem	Most Common Causes	Solutions
Does not turn on / Does not work	Power outage	Test on another outlet
	Wrong device voltage	Check proper voltage
	Problem outlet	Call a professional to correct the defect
	No power	Wait for the power to come back
	Lack of water	Wait for the water to come back
	Frozen water	Contact IBBL Authorized Technical Assistance
Makes noise, but does not start	Wrong mains voltage	Check the mains voltage with a voltmeter
No water comes out	Closed valve	Open valve
	Frozen water	Contact IBBL Authorized Technical Assistance
Little water comes out	Incorrect hydraulic line pressure	Check the minimum working pressure (see table)
	Saturated refill	Replace the filter
	Incomplete water tank	Wait for the water tank to fill completely
A lot of water comes out	Too much pressure on the network	Install a pressure regulator
Water leakage	Poor connections	Properly connect the "nipple" connection and ho

echnical Information

Refill C+3 Information

iological Efficiency	Not Applicable
e Retention Efficiency (µm)	Class C ≥ 5 to < 15µm
hlorine Reduction %	With chlorine reduction ≥75%
ity for Chlorine Reduction and Retention and Particles	3,000 liters or up to 6 months
anical Filtration + Activated Carbon	

Product Information

r dimensions (width x height x depth)	PuriPress 40 / Hands Free: 320 x 1.120 x 320 mm PuriPress 40 C: 630 x 1.120 x 320 mm
eight (kg)	PuriPress 40 / Hands Free: 14,46 kg PuriPress 40C: 17,7 kg
um Recommended Flow (liters/hour)	60 (l/h)
l Purifier Volume	PuriPress 40 / 40C / Hands Free: 1,4 liters
g Pressure	58,84 to 490,33 kPa (6 to 50 m.c.a.)
	127V or 220V
ion Grade	IPX4*
(Liters/hour)	PuriPress 40 / PuriPress 40C / Hands Free: 2,0 (L/h)
um and Maximum Inlet Water Temperatures (°C):	2° to 27°C
(W)	PuriPress 40 / PuriPress 40C / Hands Free: 120

e used indoors and outdoors as long as it is protected against direct rain and sun.

oduct meets the microbiological (bacteriostatic) level requirement.
ere carried out according to ABNT NBR 16098:2012.
t to be used with drinking water according to Consolidation Ordinance No. 5 of
nber 28, 2017 – Appendix XX.

1 - El Pr ucto

Este purificador tiene ALTA CAPACIDAD

- ✓ 2 L/h de agua helada y purificada
- ✓ Ideal para lugares con gran circulación de personas

SEPA MAS

Conozca su Purificador Puripress 40/Puripress 40C

1. Grifo de chorro para boca
2. Llave de chorro con bisagras para taza
3. Fregadero propio para niños
4. Gabinete en chapa electrozincada
5. Dreno para limpieza

Conozca su Purificador Puripress Hands Free

1. Grifo chorro abatible para vaso
2. Gabinete en chapa electrozincada
3. Accionamiento Hands Free
4. Dreno para limpieza

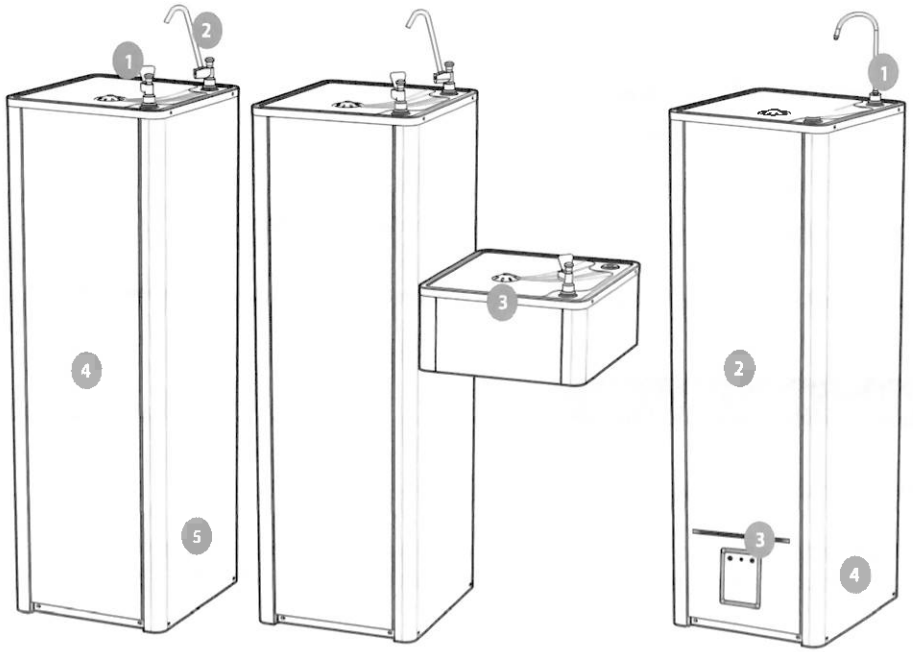

452

2 - Informaciones Importantes (Advertencia)

Este producto fue desarrollado para purificar y enfriar el agua. No lo use para enfriar ningún otro tipo de bebida, ya que esto puede dañar el producto y provocar la pérdida de la garantía. Producto de punto de uso (POU).

Este purificador debe instalarse en un plano horizontal y está diseñado para usarse con agua pública o clorada, de acuerdo con la Ordenanza de Consolidación nº 5 del 28 de septiembre de 2017 – Anexo XX.

¡Atención! El Purificador de agua solo debe instalarse donde la presión de agua de la red de agua esté entre: mínimo 58.84 kPa (6 m.c.a.) y no superior al máximo de 490.33 kPa (50 m.c.a.*).
Por encima de la presión máxima, se debe instalar un regulador de presión adecuado que se puede comprar por separado. Es importante que el tanque de agua que suministra el purificador tenga al menos 8 metros de altura para que su flujo sea adecuado.

- Temperatura de trabajo: de 2 a 38°C;
- Flujo Máximo Recomendado: 60 litros/hora
- El termostato ya está configurado de fábrica, por lo que no necesita ser ajustado por el usuario;
- Retire el plástico protector (película que rodea las partes metálicas), antes de usar el equipo;
- Cuando dejar el purificador sin usar durante períodos prolongados (más de 72 horas), además de apagarlo, manténgalo vacío.

Ve cómo drenar (vaciar) el producto:

- Desenchufe el Purificador del tomacorriente;
- Cierre la entrada del suministro de agua;
- Solicite drenaje de agua a través de asistencia técnica autorizada.

***mca (metros por columna de agua) es la distancia entre la altura del tanque de agua y la altura del producto.**

3 - Montaje de los productos

Para los modelos Puripress 40 y Puripress 40C

Ensamble el Grifo de Chorro articulado para vidrio: coloque el bastón sobre el grifo de chorro y gire solo la tuerca, manteniendo el bastón en la posición correcta (Fig. 01)

6 - Procedure aft[illegible] instal[illegible]ion

For Puripress 40 and Puripress 40C models

After installing the appliance, plug it in, press or open the two taps and let 5 liters of wat drain to remove any coal residues.

For Puripress Hands Free models

After installing the appliance, plug it in, keep the pedal pressed and let 5 liters of water c remove any coal residues. Do not move the product with the reservoir full of water.

7 - Refill Replacement

Puripress model purifiers have an internal water purification system made up of the C + 3 re which is responsible for the retention of impurities, odors and flavors of water.

For better equipment operation, the filtration system needs to be changed every 3,000 liter 6 months (depending on water condition and consumption). For this service, contact an IBB Authorized Service Center.

OBS.: Equipment warranty does not cover this type of service.

***Warning!* Use only an original IBBL cartridge. Only the IBBL refill guarantees the correct performance of your purifier.**

8 - Cleanliness and Maintenance

External cleaning of the Puripress Purifiers should only be performed using mild deterge and a damp cloth. The equipment should not be cleaned with water jets, abrasives or s products, or products that leaves a taste in water or damage parts.

Fingertips on stainless steel top: wipe them off with a soft cloth or paper towel dampen isopropyl alcohol (found at compounding pharmacies).

Internal cleaning should be performed every time you replace your purifier cartridge or 6 months. This service should be carried out by an Authorized Service Provider and is n covered by product warranty.

Attention! Check water connections frequently. Under normal use, hydraulic connection parts s hoses, nipples and/or taps should be replaced once a year.

ntion! Locking the hose does not mean tha has been sea When fi g, you should exceed askets on the inside of the fitting.

disengage from the location dicated as the entrance, nply press the lock on the id of the connector and pull e hose (Fig. 6).

Outlet: Connect it to the properly to prevent the ow of odors in the purifier, cted to a siphon (¾" fitting).

pen the main water valve to lease water flow and make re there is no leakage at the tings.

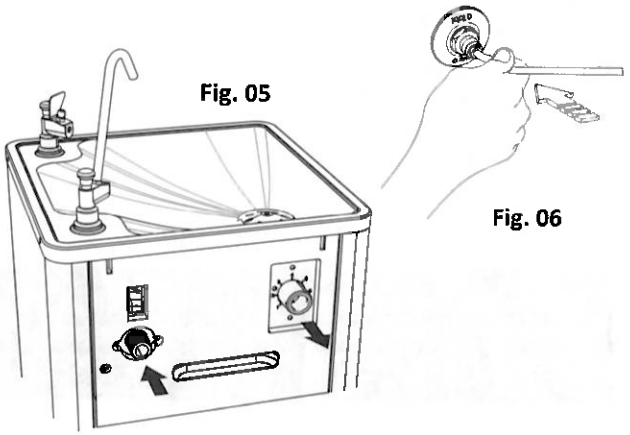

ectrical Installation

fore turning on the Purifier, check that the voltage of the appliance is the same as that the outlet. This device is sold in 127 V and 220 V versions separately;

plug the Purifier from the wall outlet whenever cleaning or maintenance is performed;

ver use an adapter or extension to connect the product;

he power cable is damaged, it should be replaced by the manufacturer, an authorized ent or qualified persons in order to avoid risks and loss of warranty;

e power cord plug of this device respects the new standard established by the R14136 standard, of the Brazilian Association of Technical Standards – ABNT, and by dinance 02/2007, by Conmetro.

System

rifier uses a compressor cooling system. The ature of cold water may vary from 5°C to 10°C ling on room temperature. The volume of the cold ank is approximately 1,5 liters. If this volume runs out, the system to cool the water again.

e electrical installation, wait 30 minutes to consume ater at optimum temperature.

EcoCompressor

Really ices water and does not harm the environment!

Ajuste del Grifo d horro para boca: afloje el tornillo del grifo, gire suavemente hacia la izquierda o derecha sobre la parte superior (Fig. 02)

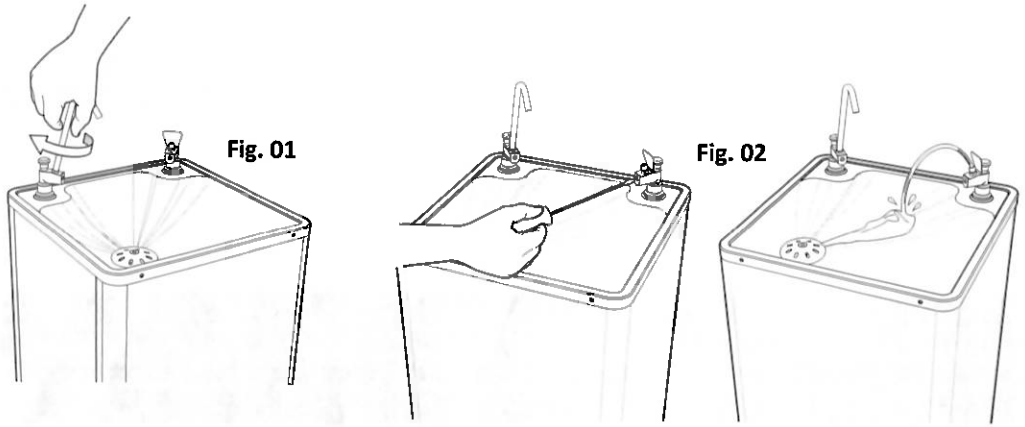

Monte la fuente combinada de los modelos PuriPress 40C (Fig. 03):

- Retire el panel frontal (01) del producto aflojando los dos tornillos en la parte inferior del producto
- Pase la manguera por el orificio grande del producto y la fuente (02)
- Coloque el gabinete a la altura de los orificios laterales.
- Fije los tornillos (03) y conecte la manguera al niple del grifo de la fuente, coloque la tuerca (04) sobre la manguera y el niple y apriete
- Cierre el panel frontal (01)

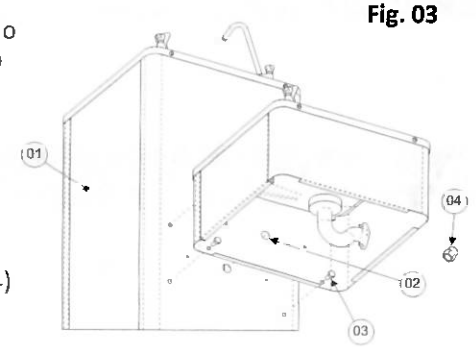

Para los modelos Puripress Hands Free

Ensamble el Grifo Chorro abatible para vaso: Insiera el bastón en la base (Fig. 04) y apriete solamente la tuerca utilizando una llave fija (boca) 14X15mm.

Ajuste del Grifo: Desapriete el tornillo en la parte delantera de la base del grifo. Gire suavemente a la izquierda o a la derecha para ajustar el flujo de agua deseado (Fig. 05).

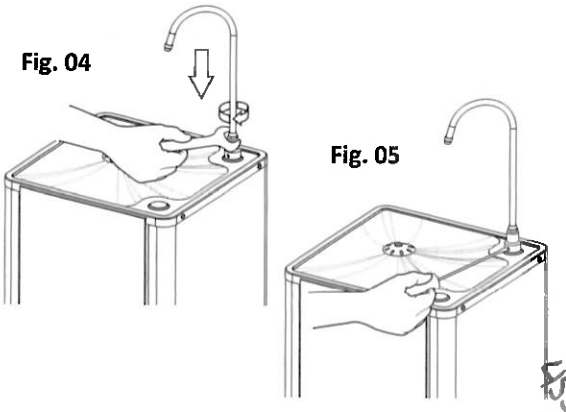

Al instalar el aparato, la distancia mínima de instalación debe ser de 30 cm a los lados y 10 cm de profundidad (Fig. 6)

Se debe instalar el distanciador alambrado que acompaña el producto Puripress Hands Free, en la parte trasera del producto para apoyo en la pared.

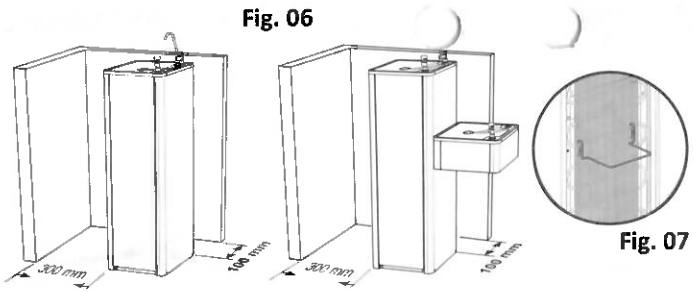

Fig. 06

Fig. 07

¡Atención! El encaje debe ocurrir en el condensador (rejilla negra ubicada en la parte trasera del purificador Puripress Hands Free) según el posicionamiento comprobado en la (Fig. 07). Después de instalado en la posición indicada, el distanciador debe estar 40 cm del suelo, aproximadamente.

4 - Instalación Hidráulica

Para la instalación hidráulica del purificador de agua IBBL, siga correctamente las instrucciones a continuación:

¡Atención! No conecte el producto al tomacorriente antes de completar la instalación hidráulica.

¡Importante! Por encima de 490.33kPa (50 m.c.a.), el uso de un regulador de presión es obligatorio. Este regulador no viene con el producto y debe comprarse por separado a través de una Asistencia Técnica Autorizada de IBBL o por el tel. (11) 2118-2100 (venta de piezas).

- El dispositivo debe instalarse en un plano horizontal;
- El dispositivo no debe instalarse en áreas sujetas a chorro de agua.

Entrada da Agua: Conéctela a la red hidráulica con material no tóxico e inodoro para evitar sabores y olores en el agua. (Hilo de ½"). (Fig.05)

- Busque un punto de agua roscado de ½" para hacer la conexión hidráulica.
- Cierre el registro de salida de agua.
- Tome la conexión (niple), enrosque la cinta selladora en la rosca y ajústela en el punto de salida de agua.
- Conecte un extremo de la manguera al niple (Fig.06).
- Encaje completamente la manguera dentro de la conexión (aprox. 2 cm).

When installing the appliance, the minimum installation distance should be 30 cm on the sides and 10 cm depth (Fig. 6)

The wire spacer that comes with the Puripress Hands Free product must be installed at the rear of the product for support on the wall.

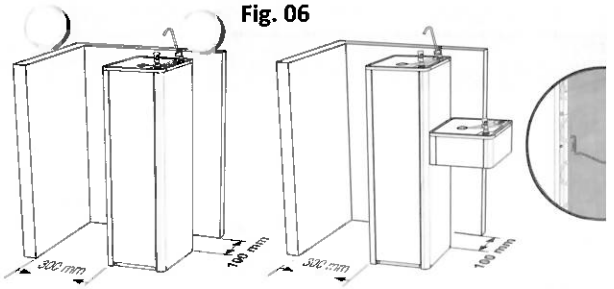

Fig. 06

Attention! The fitting must occur in the condenser (black grid located at the rear of the Puripress Hands Free purifier) according to the positioning verified in (Fig. 07). After installed in the indicat position, the spacer should be approximately 40 cm from the floor.

4 - Hydraulic Installation

For the hydraulic installation of the IBBL Water Purifier, correctly follow the instructions

Attention! Do not plug the product into the outlet before completing the hydraulic installation.

Important! Above 490.33kPa (50 mca) the use of a pressure regulator is mandatory. This regulat does not come with the product and should be purchased separately through an IBBL Authorizec Technical Service, or by tel. (11) 2118-2100 (parts sales).

- The device should be installed in a horizontal plane;
- The device should not be installed in areas subject to water jet.

Water Inlet: Connect it to the hydraulic network with non-toxic and odorless material tc tastes and odors in the water. (½" thread). (Fig.05)

- Look for a ½" threaded water point for the hydraulic connection.
- Close the water outlet valve.
- Take the fitting (kind a nipple connection), apply sealant tape into the thread and fi the water outlet point.
- Connect one end of the hose to the niple fitting (Fig. 6).
- Fit the hose into the fitting all the way (approx. 2 cm).

ment of the jet tap for mouth: loosen the tap screw turn left right gently over the g. 02)

Fig. 01

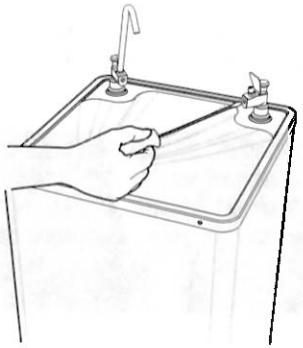

Fig. 02

the combined source of the PuriPress 40C ; (Fig. 3):

move the front panel (1) from the product by ısening the two screws at the bottom of the ɔduct

ss the hose through the large hole in the ɔduct and the source (2)

sition the cabinet at the height of the side les

the screws (3) and connect the hose to the ırce tap nipple, position the nut (4) over the se and the nipple and tighten

se the front panel (1)

Fig. 03

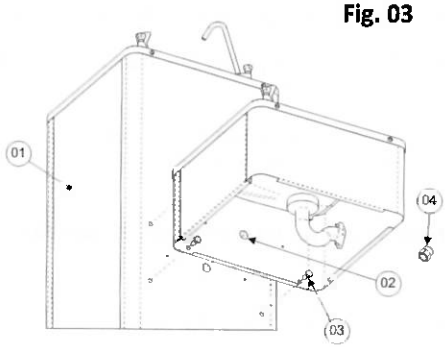

ipress Hands Free models

ɔly the articulating jet tap for ısert the cane into the base (Fig. tighten only the nut using a ım wrench (fork).

ustment: Loosen the screw on ıt of the tap base. Turn left or ntly to adjust the desired water g. 05).

Fig. 04

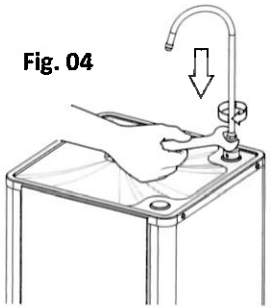

Fig. 05

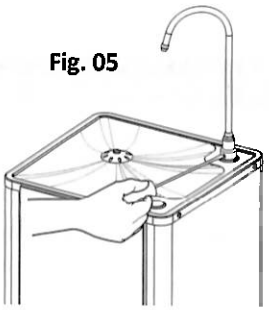

¡Atención bloqueo a manguera no significa que el sello haya sido hecho. Al realizar el ajuste, debes exceder las juntas en el interior de la conexión.

- Para desacoplar del lugar indicado como entrada, simplemente presione el bloqueo en el extremo del conector y tire de la manguera (Fig.06).

Salida de Agua: Conéctela a la alcantarilla adecuadamente para evitar el retorno de olores en el purificador conectada por un sifón (conexión ¾"). (Fig.05)

- Abra el registro para liberar el flujo de agua y asegúrese de que no haya fugas en las conexiones.

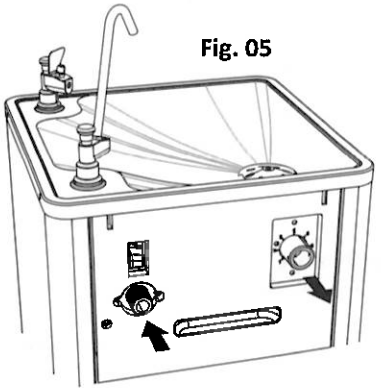

Fig. 05

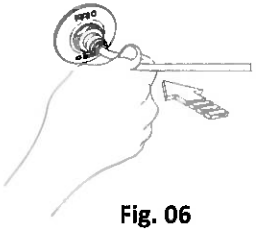

Fig. 06

5 - Instalación Eléctrica

- Antes de encender el Purificador, verifique que el voltaje/tensión del aparato sea el mismo que el del tomacorriente. Este dispositivo se vende en versiones de 127 V y 220 V por separado;
- Desenchufe el Purificador del tomacorriente cada vez que se realice una limpieza o mantenimiento.
- Nunca use un adaptador o cable de extensión para conectar el producto.
- Si el cable de alimentación está dañado, debe ser reemplazado por el fabricante, un agente autorizado o personas calificadas para evitar riesgos y la pérdida de la garantía;
- El enchufe del cable de alimentación de este dispositivo respeta el nuevo estándar establecido por el estándar NBR14136, de la Asociación Brasileña de Estándares Técnicos – ABNT, y por la Ordenanza 02/2007, de Conmetro.

Sistema de Enfriamiento

Este Purificador utiliza un sistema de enfriamiento de compresor. La temperatura del agua enfriada puede variar de 5°C a 10°C dependiendo de la temperatura ambiente. El volumen del tanque de agua helada es de aproximadamente 1,5 litros. Si este volumen se agota, espere a que el sistema enfríe el agua nuevamente.

EcoCompressor

¡Enfría de verdad y no daña el medio ambiente!

Después de la instalación eléctrica, espere 30 minutos para consumir agua helada a la temperatura ideal.

6 - Procedimiento después de la instalación

Para los modelos Puripress 40 y Puripress 40C

Después de instalar el aparato, enchúfelo, presione o abra los dos grifos y deje que drene 5 litros de agua para la eliminación de cualquier residuo de carbón.

Para los modelos Puripress Hands Free

Tras instalar el aparato, conéctelo en el enchufe, mantenga presionado el pedal y deje escurrir 5 litros de agua para la retirada de eventuales residuos de carbón. No mover el producto con el tanque lleno de agua.

7 - Cambio de Recarga

Los purificadores modelo Puripress tienen un sistema interno de purificación de agua compuesto por la recarga C+3, que es responsable de la retención de impurezas, olores y sabores de agua.

Para un mejor funcionamiento del equipo, el sistema de filtración debe cambiarse en 3.000 litros o cada 6 meses (dependiendo de la condición y el consumo de agua). Para este servicio, comuníquese con un Centro de Servicio Autorizado IBBL.

Nota: La garantía del equipo no cubre este tipo de servicio.

REPUESTO ORIGINAL IBBL

¡Atención! **Utilice solamente el cartucho original IBBL. Solamente el cartucho IBBL garantiza el funcionamiento correcto de su purificador.**

8 - Limpieza y conservación

La limpieza externa de los Purificadores Puripress solo debe realizarse con detergente neutro y un paño húmedo. Los productos no deben limpiarse con chorros de agua, productos abrasivos o solventes, ni productos que dejen un sabor en el agua o que dañen las piezas.

Marcas de dedos en la tapa de acero inoxidable: limpie con un paño suave o una toalla de papel humedecida con alcohol isopropílico (que se puede encontrar en farmacias de medicamentos magistrales).

La limpieza interna debe realizarse cada vez que reemplace su cartucho purificador o cada 6 meses. Este servicio debe realizarse por un proveedor de servicios autorizado y no está cubierto por la garantía del producto.

¡Atención! Verifique las conexiones de agua con frecuencia. En condiciones normales de uso, las piezas de conexión hidráulicas, como mangueras, niples y/o grifos, deben reemplazarse una vez al año.

2 - Important In[illegible]matio[illegible] Warning[illegible]

This product was developed to purify and freeze water. Do not use it to freeze any other beverages, as this may damage the product, resulting in loss of warranty. Product for pc use (POU).

This Purifier should be installed in a horizontal plane and is designed to be used with ma or chlorinated water, according to Consolidation Ordinance No. 5 of September 28, 201 Appendix XX.

Attention! The Water Purifier should only be installed where the water pressure from mains is between: minimum 58.84 kPa (6 mca) and maximum of 490.33 kPa (50 mca*).
Above maximum pressure, a suitable pressure regulator should be installed which can be purcha separately. It is important that the water tank that supplies the purifier is at least 8 meters high s its flow rate is adequate.

- Working temperature: from 2 to 38°C;
- Maximum Recommended Flow: 60 liters/hour;
- The thermostat is already set at the factory, so it does not need to be adjusted by the
- Remove the protective plastic (film that surrounds the metal parts), before using the equipment;
- When leaving the Purifier unused for prolonged periods (longer than 72 hours), in ac to turning off, keep it empty.

Here's how to drain (empty) the product:

- Unplug the purifier;
- Close the water inlet valve;
- Request water drainage through authorized technical assistance.

*** mca (mca means meters of water column) is the distance between water tank height and product height**

3 - Product assembly

For Puripress 40 and Puripress 40C models

Assemble the articulating jet tap for cup: place the cane on the jet tap and turn only t holding the cane in the correct position (Fig. 1)

ne Product

This purifier has HIGH CAPACITY

- ✓ 2 L/h of cold, purified water
- ✓ Ideal for places with a large circulation of people

KNOW MORE

your Puripress 40 / ess 40C purifier

- t tap for mouth
- rticulating jet tap for cup
- hild-friendly sink
- ectroplated sheet cabinet
- rain for cleaning

Know your Puripress Hands Free Purifier

1. Articulating jet tap for glass
2. Electroplated sheet cabinet
3. Hands Free Activation
4. Drain for cleaning

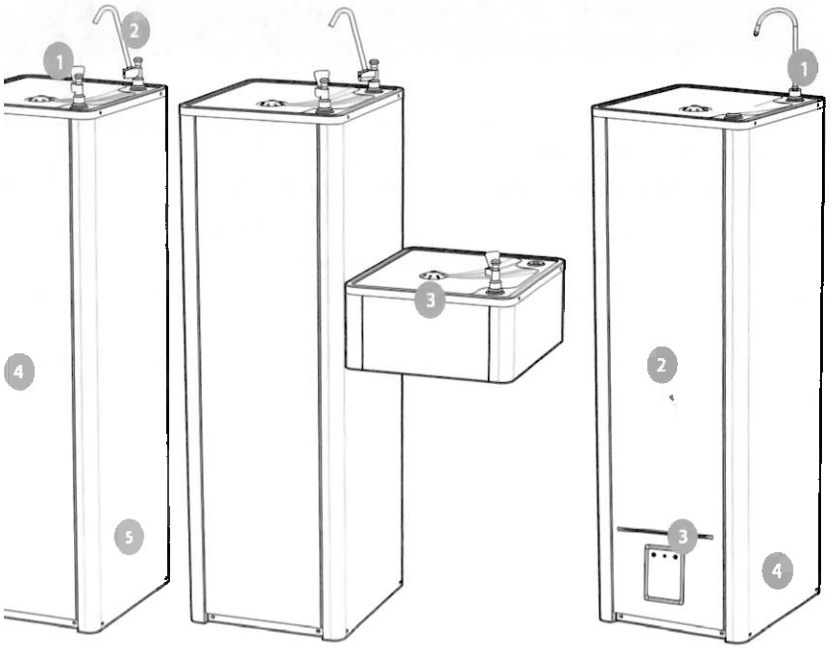

9 - Infor ación nica

Informaciones de la Recarga C+3

Eficiencia Bacteriológica	No se aplica
Eficiencia de Retención de Partículas (µm)	Clase C ≥ 5 a < 15µm
% De reducción de Cloro Libre	Con reducción de cloro ≥75%
Capacidad de Reducción y Retención de Cloro y Partículas	3,000 litros o hasta 6 meses
Filtración Mecánica + Carbón Activado	

Informaciones del Producto

Dimensiones del purificador (anch.alt.prof)	PuriPress 40 / Hands Free: 320 x 1.120 x 320 mm PuriPress 40 C: 630 x 1.120 x 320 mm
Peso Neto (kg)	PuriPress 40 / Hands Free: 14,46 kg PuriPress 40C: 17,7 kg
Flujo Máximo Recomendado (litros/hora)	60 (l/h)
Volumen Interno del Purificador	PuriPress 40 / 40C / Hands Free: 1,4 litro
Presión de Trabajo	58,84 a 490,33 kPa (6 a 50 m.c.a.)
Tensión	127V o 220V
Grado de Protección	IPX4*
Enfriamiento (Litros/hora)	PuriPress 40 / 40C / Hands Free: 2,0 (L/h)
Temperaturas Mínimas y Máximas del Agua de Entrada al Purificador (°C):	2° a 27°C
Potencia (W)	PuriPress 40 / 40C / Hands Free: 120

*** Se puede usar en interiores y exteriores, siempre que esté protegido contra la incidencia directa de la lluvia y el sol.**

Este producto cumple con el requisito de nivel microbiológico (bacteriostático).

Las pruebas se realizaron de acuerdo con ABNT NBR 16098:2012.

Producto para ser utilizado con agua potable de acuerdo con la Ordenanza de Consolidación nº 5 del 28 de septiembre de 2017- Anexo XX.

10 - Problemas y Soluciones

¡Importante! Antes de llamar a nuestro Servicio de Atención al Cliente, siga los procedimientos a continuación:

Problema	Causas más comunes	Soluciones
No se enciende/No funciona	Falta de energía eléctrica en el tomacorriente	Probar en otra salida
	Voltaje/tensión incorrecta del dispositivo	Verificar el voltaje/tensión adecuado

Problema	Causas más comunes	Soluci
	Tomacorriente con problema	Llamar a un profesional para corregir el defecto.
	Falta de energía	Esperar a que vuelva la energía
	Falta de agua	Esperar a que vuelva el agua
	Congelación del agua	Ponerse en contacto con la Asistencia Técnica Autorizada de IBBL
Hace ruido, pero no se enciende	Voltaje/tensión de red incorrecta	Comprobar la tensión/voltaje con un voltímetro.
No sale agua	Contador cerrado	Abrir el contador
	Congelación del agua	Ponerse en contacto con la Asistencia Técnica Autorizada de IBBL
Sale poca agua	Presión incorrecta de la línea hidráulica	Verificar la presión mínima de trabajo (ver tabla)
	Recarga saturada	Reemplazar el filtro
	Tanque de agua incompleto	Esperar a que el tanque de agua se llene por completo
Sale mucha agua	Demasiada presión en la red.	Instalar un regulador de presión
Fuga de agua	Mala conexión	Conectar correctamente la conexión del pezón y la manguera

Safety Information

In this manual you will find all information for your security and proper use of Purifier. Read all instructions before use and keep this manual for future refere

Attention! Read all safety instructions before installing your product. There is a risk of serio damage (fire, electric shock and injury) if safety instructions are not followed.

This product is not intended for use by persons with reduced physical, sensory, or mental abilitie persons lacking experience and knowledge (including children) unless instructed to use the pro or under the supervision of a person responsible for its safety. It is recommended that childre supervised to ensure that they are not playing with the product.

According to standard NBR NM IEC60335-1.

This appliance can be used in home and similar applications such as: kitchen staff areas in st offices and other work environments; farm houses; for clients in hotels, motels; and other reside type environments.

Attention! Check:

- The water point pressure before installing your purifier. The minimum working pressure 58.84 kPa (6 mca) and should not exceed 490.33 kPa (50 mca).
- Check the purifier voltage and always plug into exclusive outlets. Never use an adapter extension to connect the product.

If the power cable is damaged, it should be replaced by the manufacturer, authorized agent, or qua person to avoid risk and loss of warranty.

Unplug the purifier whenever cleaning and/or maintenance is performed.

Never turn off your purifier by pulling on the power cord. Use the connector.

To avoid electric shock, never touch the power cord with wet hands.

Check water connections frequently. Under normal use, hydraulic connection parts such as hoses nipples should be replaced once a year.

Periodically clean your product. Consult an authorized agent or qualified person to perform procedure correctly.

The product should not be cleaned with water jets, abrasive or flammable products, or products leave a taste in water or damage parts. Keep these products away from your purifier.

Do not obstruct the air vents of your purifier, keep the minimum distance from the sides and botto

AMERICAN ELECTRIC

TUBERIA EMT

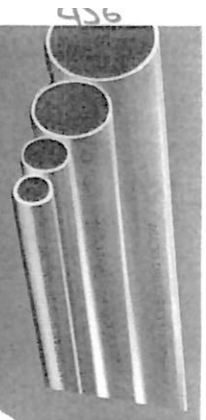

ESPECIFICACIONES TECNICAS

APLICACIONES:

Los tubos EMT están diseñados para proteger cables eléctricos en instalaciones industriales y en todo tipo de instalaciones no residenciales. Los tubos ETM pueden instalarse a la vista, garantizando plenamente la exposicion de los mismos al medio ambiente.
Los tubos EMT se fabrican con aceros e insumos cuidadosamente seleccionados, aplicando procesos de la mas alta tecnologia, que garantizan la calidad del tubo durante el tiempo del almacenamiento, asi como tambien durante su vida util.
Los tubos EMT cuentan con certificacion UL 797, ademas se fabrican en instalaciones certificadas con ISO 9001-200 y cumple con los estandares de calidad, asi como certificacion ANSI C 80.3 exigidos para instalaciones electricas.

NORMAS TÉCNICAS:

Prueba de espesor de capa
* Según norma UL797

Prueba de doblez
* Según norma ANSI C 80.3

DETALLES DE FABRICACIÓN Y DEL ACERO:

Los tubos se fabrican con acero galvanizado segun normas ANSI C 80.3 y UL 797

Materiales de fabricación

CARBONO:	0.15% Máximo
MANGANESO:	0.60% Máximo
FOSFORO:	0.045% Máximo
AZUFRE:	0.045% Máximo

Propiedades mecánicas del acero

ESFUERZO DE FLUENCIA:	25,000 Mínimo
ESFUERZO DE TENSIÓN:	30,000 Mínimo
PORCENTAJE DE ELONGACIÓN:	20% Aprox.

DATOS TÉCNICOS GENERALES EN PULGADAS

ELECTRICAL METALIC TUBING

EMT ANSI C 80.3 (NTC - 105); UL

Diametro nominal (NPS)	Diametro exterior (Pulg.)	Espesor pared (Pulg.)	Peso minimo (Kg.)
1/2"	0.706"	0.042	1.29
3/4"	0.922"	0.049	1.97
1"	1.163"	0.057	2.90
1-1/4"	1.510"	0.065	4.31
1-1/2"	1.740"	0.065	4.99
2"	2.197"	0.065	6.35
2-1/2"	2.875"	0.072	9.30
3"	3.500"	0.072	11.34
3-1/2"	4.000"	0.083	14.74
4"	4.500"	0.083	16.78

TERMINADO INTERIOR:

Para evitar que filos cortantes puedan romper o rasgar el aislamiento de los cables electricos, los extremos de los tubos se desbarban interionmente y el cordon de soldadura es poco pronunciado y libre de aristas cortantes.

GALVANIZACIÓN:

Se realiza por el proceso de inmersión en caliente, asegurando la protección interior y exterior del tubo con una capa de zinc en un rango entre 36-40µm perfectamente adherida y razonablemente lisa. La calidad del zinc para el revestimiento se garantiza según la norma ASTM B6 SHG (Special High Grade)

Perros

Premium

Economico

Popular

Gatos

Premium

Económico

Popular

Automotriz

Electrónica

Electrohogar

Informática

Ferreteria

Hogar

Mercado

Destacados

Vajillas Corona

Vajillas Corona pieza suelta

BlackDays

Appday Electro

Descuentos Escalofriante

Vajillas Corona

PROTECTOR DE VOLTAJE MERCURY 10A 1200W 120V AC BLISTER

PROTECTOR DE VOLTAJE MERCURY 10A 1200W 120V AC BLISTER

EAN 7707692866190

- Marca: Mercury
- Tensión: 120V
- Potencia: 1200W
- Frecuencia: 60 Hz
- Carga máxima: 10A
- Tensión mínima: 90A
- Tensión máxima: 140V
- Indicadores led: voltaje normal, ciclo de espera, s aje y bajo voltaje

Protector de voltaje con tensión de operación de 120V, capacidad de carga maxima de 10A, 1200W, temporizador de conexión de 3 minutos, con conexión a tierra y de fácil instalación, ideal para proteger equipos refrigeradores, aires acondicionados hasta 12.000 BTU y equipos eléctricos.

Empaque Master:
Unidades por caja: 50
Peso: 5,5 kg
Largo: 49,0 cm
Alto: 47,0 cm
Ancho: 22,0 cm

Ingeniería y Construcciones
A & G S.A.S
NIT. 900 480 705 – 7

A&G S.A.S.
INGENIERÍA Y CONSTRUCCIONES

PLANOS RECORD

RICAURTE (CUNDI). Urbanización José Maria Córdoba Manzana 8 Casa 2
Email: ingenieriayconstruccionesayg@hotmail.com
Celular: 314 8468958

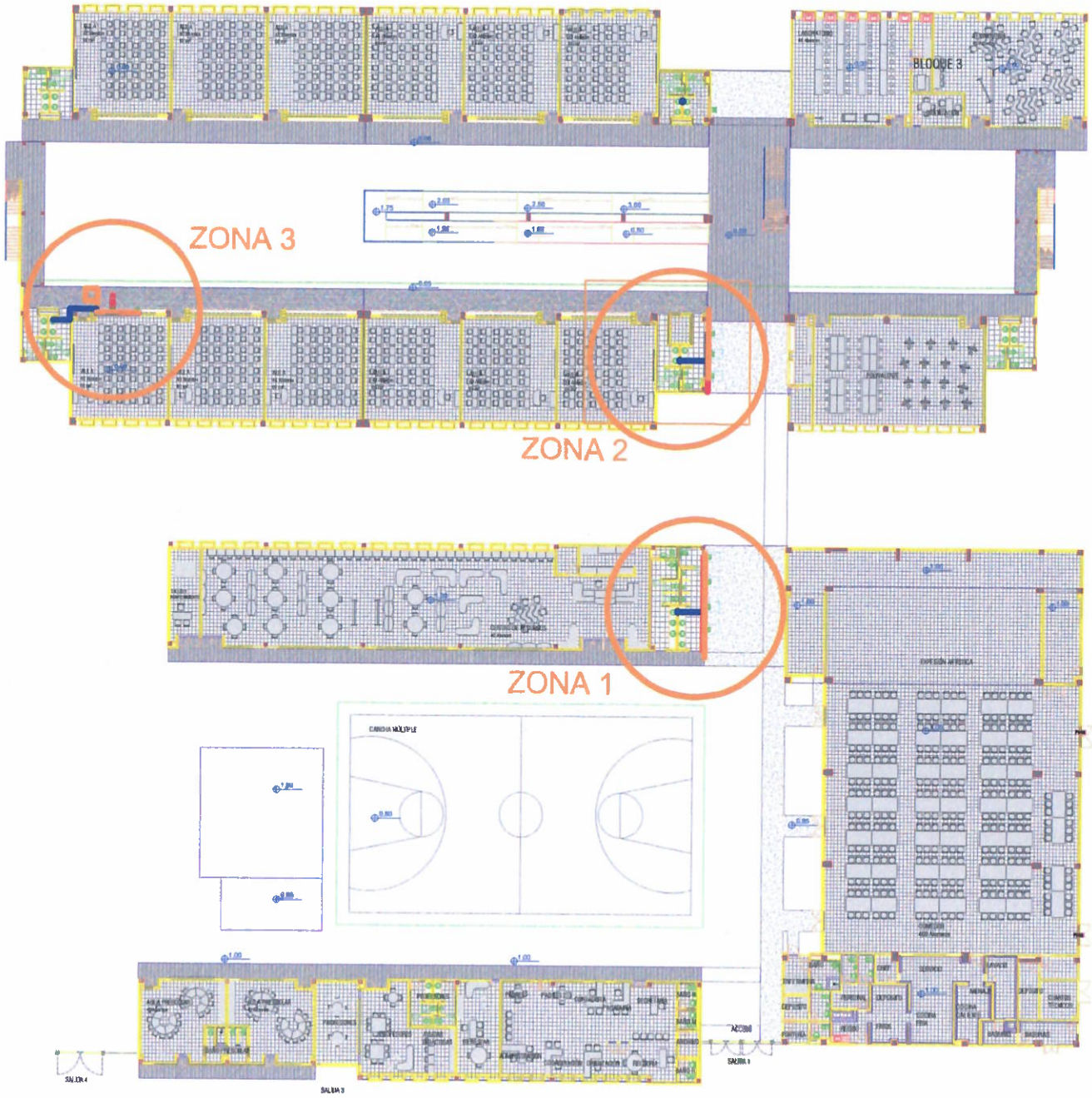

Ricaurte

ALCALDÍA MUNICIPAL DE RICAURTE
DEPARTAMENTO DE CUNDINAMARCA

PROYECTO:
OBRAS DE ADECUACIÓN PARA LA INSTALACIÓN DE BEBEDEROS EN LA INSTITUCIÓN EDUCATIVA DEPARTAMENTAL MEGACOLEGIO CAMPESTRE ANTONIO RICAURTE DEL MUNICIPIO DE RICAURTE, CUNDINAMARCA.

ELABORÓ:
INGENIERÍA Y CONSTRUCCIONES A&G S.A.S.
HERNAN DARIO GIRALDO ROMERO
C.C. 5,471,343 DE OCAÑA
REPRESENTANTE LEGAL

REVISÓ:
ING. HECTOR DANIEL MORALES DEVIA
SECRETARIO DE INFRAESTRUCTURA Y OBRAS PUBLICAS
ALCALDIA MUNICIPAL DE RICAURTE - CUNDINAMARCA

CONTIENE:
- IMPLANTACIÓN GENERAL DE BEBEDEROS
- PLANTA ARQUITECTÓNICA DE LOS BEBEDEROS POR ZONAS

OBSERVACIONES:

UBICACIÓN:
CALLE 15 A No 11-119
MEGA COLEGIO CAMPESTRE

MUNICIPIO DE RICAURTE
DEPARTAMENTO DE CUNDINAMARCA

FECHA:
DICIEMBRE DE 2024

SECTOR:
ZONA URBANA

PLANO Nº:
1 de 4

ESCALA:
1:350

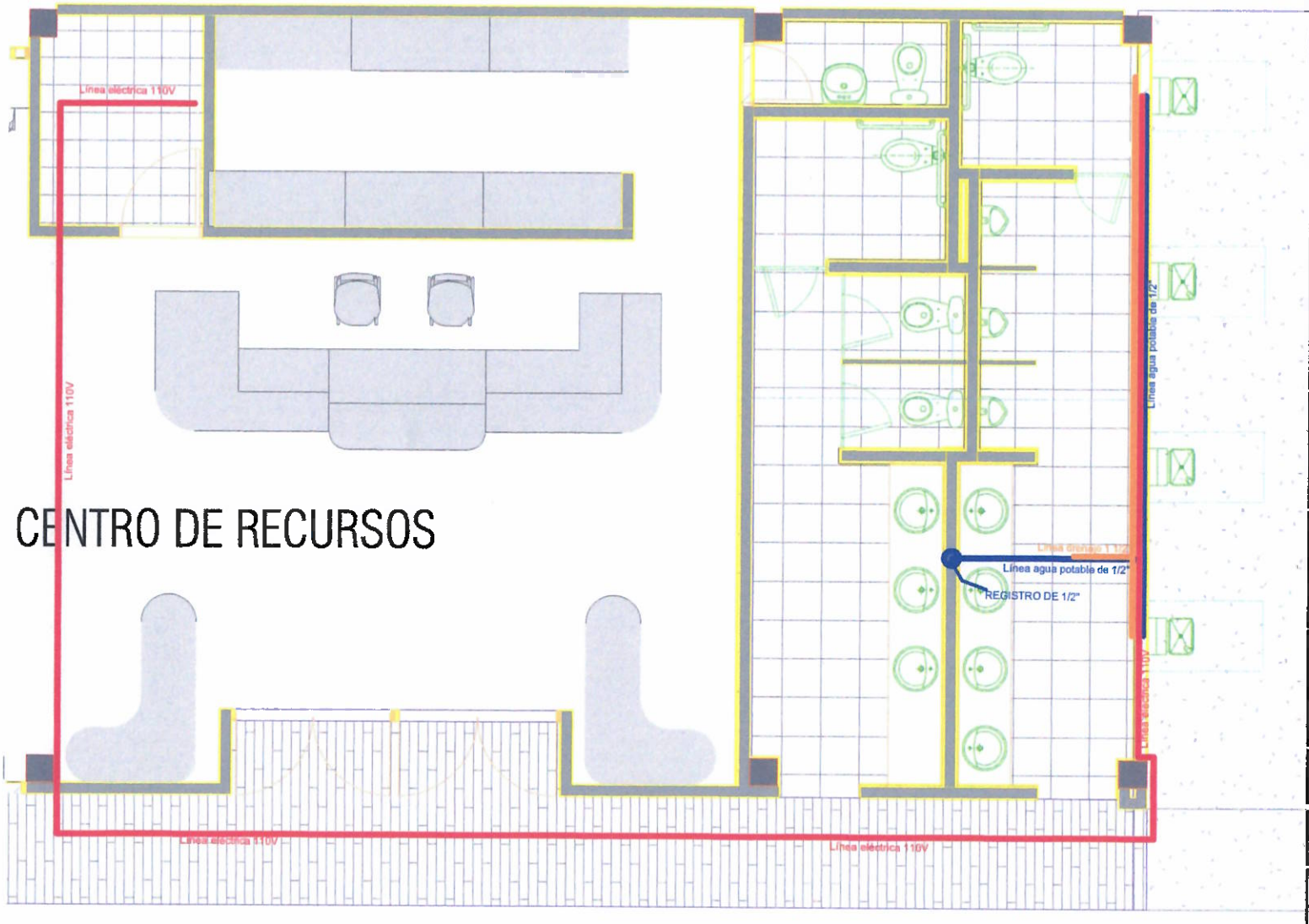

Ricaurte

ALCALDÍA MUNICIPAL DE RICAURTE
DEPARTAMENTO DE CUNDINAMARCA

PROYECTO:
OBRAS DE ADECUACIÓN PARA LA INSTALACIÓN DE BEBEDEROS EN LA INSTITUCIÓN EDUCATIVA DEPARTAMENTAL MEGACOLEGIO CAMPESTRE ANTONIO RICAURTE DEL MUNICIPIO DE RICAURTE, CUNDINAMARCA.

ELABORÓ:
INGENIERÍA Y CONSTRUCCIONES A&G S.A.S.
HERNAN DARIO ORNALDO ROSERO
C.C. 1.471.343 DE OCAÑA
REPRESENTANTE LEGAL

REVISÓ:
ING. HECTOR DANIEL GONZALEZ DEVIA
SECRETARIO DE INFRAESTRUCTURA Y OBRAS PUBLICAS
ALCALDIA MUNICIPAL DE RICAURTE - CUNDINAMARCA

CONTIENE:
- ZONA 1 DE BEBEDEROS / 4 BEBEDEROS
- ESQUEMA DE UBICACIÓN DE LÍNEA DE DRENAJE DE 1"
- ESQUEMA DE UBICACIÓN DE LÍNEA ELÉCTRICA EMT DE 3/4"
- ESQUEMA DE UBICACIÓN DE LÍNEA AGUA POTABLE DE 3/4"
- ESQUEMA DE UBICACIÓN DE BEBEDEROS DE AGUA POTABLE
- ESQUEMA DE UBICACIÓN DE REGISTRO DE AGUA POTABLE DE 3/4"

OBSERVACIONES:

UBICACIÓN:
CALLE 15 A No 11-119
MEGA COLEGIO CAMPESTRE

MUNICIPIO DE RICAURTE
DEPARTAMENTO DE CUNDINAMARCA

FECHA:
DICIEMBRE DE 2024

SECTOR:
ZONA URBANA

PLANO Nº:
2 de 4

ESCALA:
1:45

460

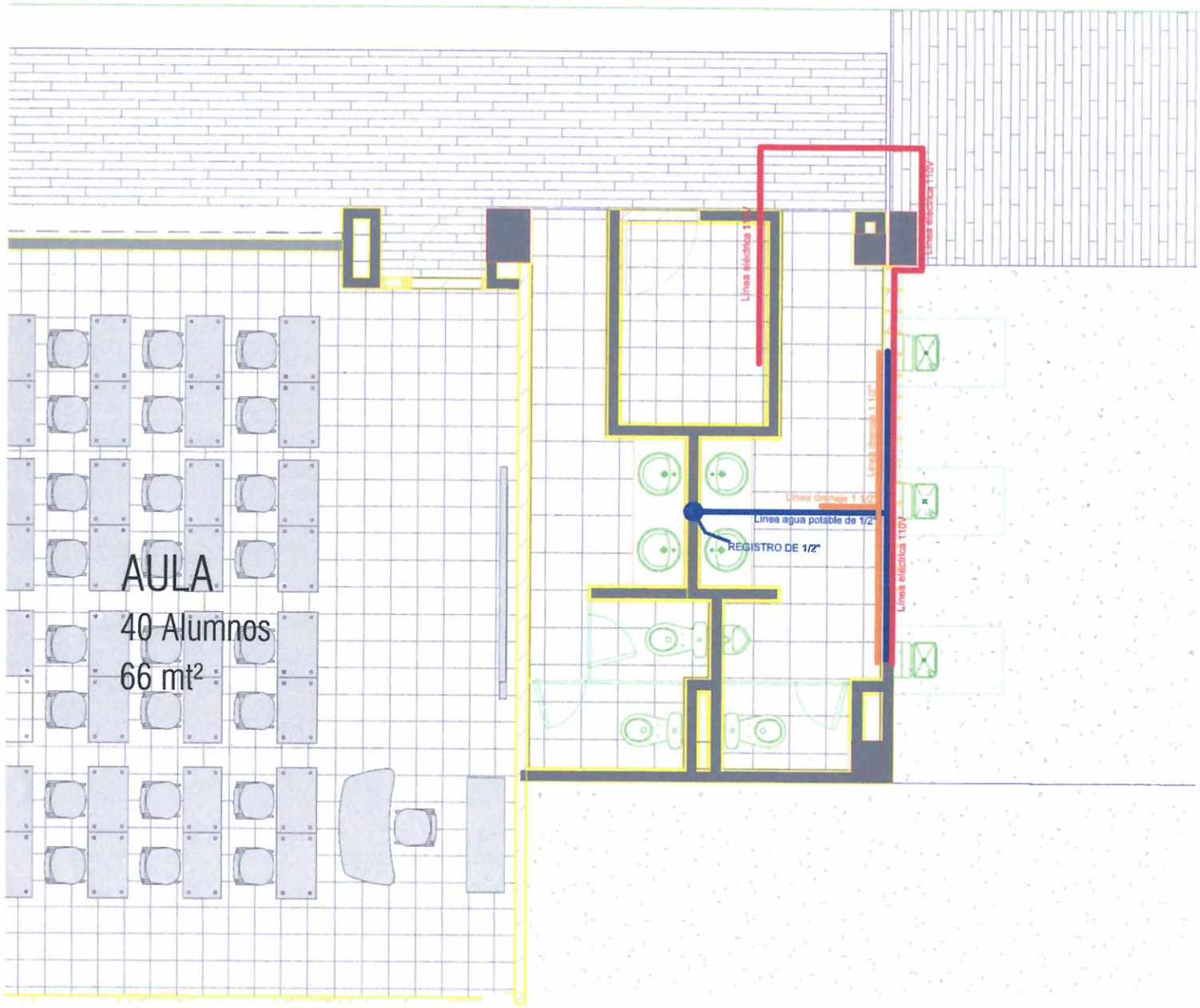

Ricaurte

ALCALDÍA MUNICIPAL DE RICAURTE
DEPARTAMENTO DE CUNDINAMARCA

PROYECTO:
OBRAS DE ADECUACIÓN PARA LA INSTALACIÓN DE BEBEDEROS EN LA INSTITUCIÓN EDUCATIVA DEPARTAMENTAL MEGACOLEGIO CAMPESTRE ANTONIO RICAURTE DEL MUNICIPIO DE RICAURTE, CUNDINAMARCA.

ELABORO:
INGENIERÍA Y CONSTRUCCIONES A&G S.A.S.
HERNAN DARIO GIRALDO ROMERO
C.C. 6.471.343 DE OCAÑA
REPRESENTANTE LEGAL

REVISO:
ING. HECTOR DANIEL MORALES DEVIA
SECRETARIO DE INFRAESTRUCTURA Y OBRAS PUBLICAS
ALCALDIA MUNICIPAL DE RICAURTE - CUNDINAMARCA

CONTIENE:
- ZONA 2 DE BEBEDEROS / 4 BEBEDEROS
- ESQUEMA DE UBICACIÓN DE LÍNEA DE DRENAJE DE 1½"
- ESQUEMA DE UBICACIÓN DE LÍNEA ELÉCTRICA EMT DE ¾"
- ESQUEMA DE UBICACIÓN DE LÍNEA AGUA POTABLE DE ½"
- ESQUEMA DE UBICACIÓN DE BEBEDEROS DE AGUA POTABLE
- ESQUEMA DE UBICACIÓN DE REGISTRO DE AGUA POTABLE DE ½"

OBSERVACIONES:

UBICACIÓN:
CALLE 15 A No 11-119
MEGA COLEGIO CAMPESTRE

MUNICIPIO DE RICAURTE
DEPARTAMENTO DE CUNDINAMARCA

FECHA:
DICIEMBRE DE 2024

SECTOR:
ZONA URBANA

PLANO N°:
3 de 4

ESCALA:
1:45

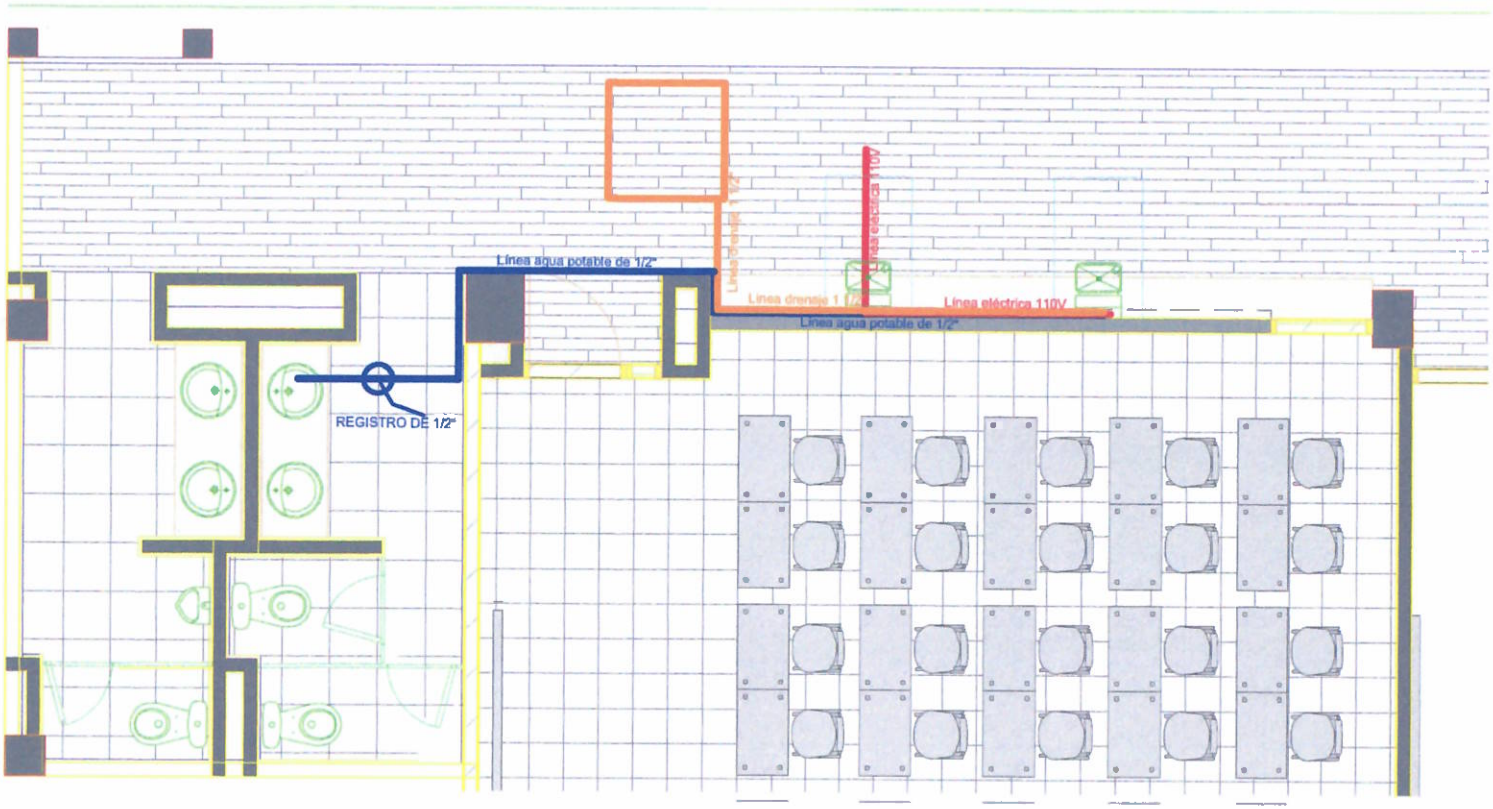

Ricaurte

ALCALDÍA MUNICIPAL DE RICAURTE
DEPARTAMENTO DE CUNDINAMARCA

PROYECTO:
OBRAS DE ADECUACIÓN PARA LA INSTALACIÓN DE BEBEDEROS EN LA INSTITUCIÓN EDUCATIVA DEPARTAMENTAL MEGACOLEGIO CAMPESTRE ANTONIO RICAURTE DEL MUNICIPIO DE RICAURTE, CUNDINAMARCA.

ELABORÓ:
INGENIERÍA Y CONSTRUCCIONES A&G S.A.S.
NEIRHAN DARÍO GIRALDO ROMERO
C.C. 5,471,343 DE OCAÑA
REPRESENTANTE LEGAL

REVISÓ:
ING. HECTOR DANIEL MORALES DEVIA
SECRETARIO DE INFRAESTRUCTURA Y OBRAS PUBLICAS
ALCALDIA MUNICIPAL DE RICAURTE - CUNDINAMARCA

CONTIENE:
- ZONA 3 DE BEBEDEROS / 4 BEBEDEROS
- ESQUEMA DE UBICACIÓN DE LÍNEA DE DRENAJE DE 1 1/2"
- ESQUEMA DE UBICACIÓN DE LÍNEA ELÉCTRICA ENT DE 1/2"
- ESQUEMA DE UBICACIÓN DE LÍNEA AGUA POTABLE DE 1/2"
- ESQUEMA DE UBICACIÓN DE BEBEDEROS DE AGUA POTABLE
- ESQUEMA DE UBICACIÓN DE REGISTRO DE AGUA POTABLE DE 1/2"

OBSERVACIONES:

UBICACIÓN:
CALLE 15 A No 11-119
MEGA COLEGIO CAMPESTRE
MUNICIPIO DE RICAURTE
DEPARTAMENTO DE CUNDINAMARCA

FECHA:
DICIEMBRE DE 2024

SECTOR:
ZONA URBANA

PLANO Nº:
4 de 4

ESCALA:
1:45

262

RELACIÓN DE PARAFISCALES DEL PERSONAL DE OBRA

Ingeniería y Construcciones
A & G S.A.S
NIT. 900 480 705 – 7

A&G S.A.S.
INGENIERÍA Y CONSTRUCCIONES

CONTRATO DE PRESTACIÓN DE SERVICIOS

Entre la empresa **INGENIERIA Y CONSTRUCCIONES AYG SAS**, identificado con nit No. 900480705-7, representada legalmente por el señor **HERNAN DARIO GIRALDO ROMERO** mayor de edad identificado con cédula de ciudadanía No 5.471.343 de Ocaña quien en adelante se denominará EL CONTRATANTE, y **RUTH JACQUELINE AGUILAR TAVARES** mayor de edad identificado con cédula de ciudadanía No. 39.573.529, domiciliado en el RICAURTE (cnd), y quien para los efectos del presente documento se denominará EL CONTRATISTA, acuerdan celebrar el presente CONTRATO DE PRESTACIÓN DE SERVICIOS COMO PROFESIONAL EN SALUD OCUPACIONAL DE OBRA, en el proyecto que tiene por objeto OBRAS DE ADECUACIÓN PARA LA INSTALACIÓN DE BEBEDEROS EN LA INSTITUCIÓN EDUCATIVA DEPARTAMENTAL MEGACOLEGIO CAMPESTRE ANTONIO RICAURTE DEL MUNICIPIO DE RICAURTE, CUNDINAMARCA en el municipio de Ricaurte cnd el cual se regirá por las siguientes cláusulas: **PRIMERA.- OBJETO**: El CONTRATISTA en su calidad de trabajador independiente, se obliga para con El CONTRATANTE a ejecutar los trabajos y demás actividades propias del servicio contratado, el cual debe realizar de conformidad con las condiciones y cláusulas del presente documento y que consistirá en:

- **Control de ejecución de la obra.** Es responsable del Sistema de Gestión de Seguridad y Salud en el Trabajo se encargará de diseñar, implementar, administrar, coordinar y ejecutar las actividades del Sistema de Gestión de la Seguridad y la Salud en el Trabajo de la empresa.
- Crear y ejecutar el programa de capacitación anual en promoción y prevención, incluyendo los riesgos principales.
- Crear y ejecutar los Programas de Vigilancia Epidemiológica, acorde con los riesgos de la empresa.
- Hacer y actualizar las políticas de Seguridad y Salud en el Trabajo, necesarias para proveedores y contratistas y pedir la aprobación de la gerencia.
- Elaborar y dar seguimiento a los planes de acción derivados de investigaciones de incidentes, accidentes de trabajo y enfermedades laborales.

SEGUNDA.- DURACIÓN O PLAZO: El plazo para la ejecución del presente contrato será de 1 mes contados a partir del 29 de Noviembre de 2024 y podrá prorrogarse por acuerdo entre las partes con antelación a la fecha de su expiración mediante la celebración de un contrato adicional que deberá constar por escrito. **TERCERA.- PRECIO**: El salario pactado con el profesional es de $ 800.000 con una dedicación del (30%) y el valor del contrato será por la suma de $ 800.000 ochocientos mil pesos **CUARTA.- FORMA DE PAGO:** El monto anteriormente mencionado será realizado de manera mensual con una suma de ochocientos mil pesos $ 800.000 **QUINTA.- OBLIGACIONES:** El CONTRATANTE deberá facilitar acceso a la información y

Ingeniería y Construcciones
A & G S.A.S
NIT. 900 480 705 – 7

A&G S.A.S.
INGENIERÍA Y CONSTRUCCIONES

elementos que sean necesarios, de manera oportuna, para la debida ejecución del objeto del contrato, y, estará obligado a cumplir con lo estipulado en las demás cláusulas y condiciones previstas en este documento. El CONTRATISTA deberá cumplir en forma eficiente y oportuna los trabajos encomendados y aquellas obligaciones que se generen de acuerdo con la naturaleza del servicio, además se compromete a afiliarse a una empresa promotora de salud EPS, y cotizar igualmente al sistema de seguridad social en pensiones tal como lo indica el art.15 de le ley 100 de 1993, para lo cual se dará un termino de 5 días contados a partir de la fecha de iniciación del contrato. De no hacerlo en el termino fijado el contrato se dará por terminado **SEXTA.- SUPERVICION:** El CONTRATANTE o su representante supervisará la ejecución del servicio encomendado, y podrá formular las observaciones del caso, para ser analizadas conjuntamente con El CONTRATISTA. **SEPTIMA.-TERMINACIÓN**. El presente contrato terminará por acuerdo entre las partes y unilateralmente por el incumplimiento de las obligaciones derivadas del contrato. **OCTAVA.- INDEPENDENCIA**: El CONTRATISTA actuará por su cuenta, con autonomía y sin que exista relación laboral, ni subordinación con El CONTRATANTE. Sus derechos se limitarán por la naturaleza del contrato, a exigir el cumplimiento de las obligaciones del CONTRATANTE y el pago oportuno de su remuneración fijada en este documento. **NOVENA.- CESIÓN**: El CONTRATISTA no podrá ceder parcial ni totalmente la ejecución del presente contrato a un tercero, sin la previa, expresa y escrita autorización del CONTRATANTE. **DÉCIMA.-DOMICILIO**: Para todos los efectos legales, se fija como domicilio contractual a la ciudad de Ricaurte Cundinamarca.

Las partes suscriben el presente documento en dos ejemplares, a los 20 días del mes noviembre del año 2024, en la ciudad de Ricaurte Cundinamarca

RL. Ing. Hernán Darío Giraldo
C.C. 5.471.343 De Ocaña
Contratante

RUTH JACQUELINE AGUILAR TAVARES
C.C. 39.573.529
contratista

Ingeniería y Construcciones
A & G S.A.S
NIT. 900 480 705 – 7

A&G S.A.S.
INGENIERÍA Y CONSTRUCCIONES

CONTRATO DE PRESTACIÓN DE SERVICIOS

Entre la empresa **INGENIERIA Y CONSTRUCCIONES AYG**, identificado con nit No. 900480705-7, representada legalmente por el señor **HERNAN DARIO GIRALDO ROMERO** mayor de edad identificado con cédula de ciudadanía No 5.471.343 de Ocaña quien en adelante se denominará EL CONTRATANTE, y **ANDRES FELIPE PARRA** mayor de edad identificado con cédula de ciudadanía No. 1.070.597.474, domiciliado en ricaurte (cnd), y quien para los efectos del presente documento se denominará EL CONTRATISTA, acuerdan celebrar el presente CONTRATO DE PRESTACIÓN DE SERVICIOS COMO RESIDENTE DE OBRA, en el proyecto que tiene por objeto OBRAS DE ADECUACIÓN PARA LA INSTALACIÓN DE BEBEDEROS EN LA INSTITUCIÓN EDUCATIVA DEPARTAMENTAL MEGACOLEGIO CAMPESTRE ANTONIO RICAURTE DEL MUNICIPIO DE RICAURTE, CUNDINAMARCA en el municipio de Ricaurte cnd, el cual se regirá por las siguientes cláusulas: **PRIMERA.- OBJETO**: El CONTRATISTA en su calidad de trabajador independiente, se obliga para con El CONTRATANTE a ejecutar los trabajos y demás actividades propias del servicio contratado, el cual debe realizar de conformidad con las condiciones y cláusulas del presente documento y que consistirá en:

- **Control de ejecución de la obra.** Es el representante técnico del Contratista en la obra y es el encargado de la planificación, ejecución de la obra y de las actividades de control, tales como calidad, organización del personal, actas, mediciones, valuaciones y demás actos administrativos similares Verificar la recepción en obra de los productos de construcción, ordenando la realización de ensayos y pruebas precisas.
- es el encargado de dirigir por parte del Contratista, la ejecución, conforme a los planos y especificaciones técnicas establecidas en el proyecto. Consignar en el Libro de Órdenes y Asistencias las instrucciones precisas.
- Velar por el mejor aprovechamiento de los equipos, herramientas, recursos humanos adecuados y necesarios dentro de la obra.
- Hacer los requerimientos de material oportunos y elabora reportes de avances de obra, ejecución de la obra y de las actividades de control, tales como calidad, organización del personal, actas, mediciones, valuaciones y demás actos administrativos similares.
- Es el responsable de llevar la bitácora de obra.
- Elaborar las actas parciales de obra.
- Cumplir con las Normas de Seguridad e Higiene Industrial y de acuerdo a las condiciones establecidas en el contrato suscrito por el Contratista.

SEGUNDA.- DURACIÓN O PLAZO: El plazo para la ejecución del presente contrato será de 1 mes contados a partir del 29 de Noviembre de 2024 y podrá prorrogarse por acuerdo entre las partes con antelación a la fecha de su expiración mediante la celebración de un contrato adicional que deberá constar por escrito. **TERCERA.- PRECIO**: El salario pactado con el profesional es de $ 1.500.000 con una dedicación

Ingeniería y Construcciones
A & G S.A.S
NIT. 900 480 705 – 7

A&G S.A.S.
INGENIERÍA Y CONSTRUCCIONES

del (40%) y el valor del contrato será por la suma de $ 1.500.000 un millón quinientos mil pesos **CUARTA.- FORMA DE PAGO:** El monto anteriormente mencionado será realizado de manera mensual con una suma de un millón quinientos mil pesos m/cte $1.500.000 **QUINTA.- OBLIGACIONES:** El CONTRATANTE deberá facilitar acceso a la información y elementos que sean necesarios, de manera oportuna, para la debida ejecución del objeto del contrato, y, estará obligado a cumplir con lo estipulado en las demás cláusulas y condiciones previstas en este documento. El CONTRATISTA deberá cumplir en forma eficiente y oportuna los trabajos encomendados y aquellas obligaciones que se generen de acuerdo con la naturaleza del servicio, además se compromete a afiliarse a una empresa promotora de salud EPS, y cotizar igualmente al sistema de seguridad social en pensiones tal como lo indica el art.15 de le ley 100 de 1993, para lo cual se dará un termino de 5 días contados a partir de la fecha de iniciación del contrato. De no hacerlo en el termino fijado el contrato se dará por terminado **SEXTA.- SUPERVICION:** El CONTRATANTE o su representante supervisará la ejecución del servicio encomendado, y podrá formular las observaciones del caso, para ser analizadas conjuntamente con El CONTRATISTA. **SEPTIMA.-TERMINACIÓN**. El presente contrato terminará por acuerdo entre las partes y unilateralmente por el incumplimiento de las obligaciones derivadas del contrato. **OCTAVA.- INDEPENDENCIA**: El CONTRATISTA actuará por su cuenta, con autonomía y sin que exista relación laboral, ni subordinación con El CONTRATANTE. Sus derechos se limitarán por la naturaleza del contrato, a exigir el cumplimiento de las obligaciones del CONTRATANTE y el pago oportuno de su remuneración fijada en este documento. **NOVENA.- CESIÓN**: El CONTRATISTA no podrá ceder parcial ni totalmente la ejecución del presente contrato a un tercero, sin la previa, expresa y escrita autorización del CONTRATANTE. **DÉCIMA.-DOMICILIO**: Para todos los efectos legales, se fija como domicilio contractual a la ciudad de Ricaurte Cundinamarca.

Las partes suscriben el presente documento en dos ejemplares, a los 20 días del mes noviembre del año 2024, en la ciudad de Ricaurte Cundinamarca

RL. Ing. Hernán Darío Giraldo
C.C. 5.471.343 De Ocaña
Contratante

Ing. Andrés Felipe parra
C.C. 1.070.597.474
contratista

PAGOSIMPLE | AUTOLIQUIDACION CONSOLIDADA

Fecha creación reporte: 2024-12-04, 10:26:04 AM **Tipo Planilla:** I: PLANILLA INDEPENDIENTES **Número Planilla:** 1068560266

Periodo Cotización: noviembre de 2024 **Periodo Servicio:** noviembre de 2024

PAGADO 04/12/2024

I. DATOS DEL APORTANTE

Razón Social	ANDRES FELIPE PARRA GOMEZ		
Documento	CC1070597474	**Dirección**	CRA 17 N 20-11 GAITAN
Tipo de Empresa	INDEPENDIENTE	**Teléfono**	3115579636
Tipo Persona	NATURAL	**Forma Presentación**	ÚNICO
Ciudad	GIRARDOT	**Departamento**	CUNDINAMARCA
Representante Legal		**Identificación**	
Total Afiliados	1	**ARP**	ARL SURA

II. DETALLE DEL APORTANTE

Datos del Afiliado				Novedades																		Pensiones			Salud			Riesgos			Cajas			Parafiscales				Total
Identificación	Apellidos y Nombres	Tipo Cotizante	Subtipo Cotizante	INS	RET	RET P	TDE	TAE	TDP	TAP	VSP	COR	VST	SLN	IGE	LMA	VAC	AVP	VCT	IRP	Días ARP	Días EPS	Días ARP	Días CCF	Administradora	IBC Pensión	Aporte Pensión	Administradora	IBC Salud	Aporte Salud	Tarifa	IBC Riesgos	Aporte Riesgos	Administradora	IBC Caja	Aporte Caja	Aporte SENA	Aporte ICBF	ESAP	Aporte Ministerio	Total
CC 1070597474	ANDRES FELIPE PARRA GOMEZ	59	00																	0	30	30	30	0	(25#381) PORVENIR	$ 1.300.000	$ 208.000	(EP0002) SALUDTOTAL EPS	$ 1.300.000	$ 162.500	0.900	$ 1.300.000	$ 90.500	(NN-CC) NINGUNA CCF	$ 0	$ 0	$ 0	$ 0	$ 0	$ 0	$ 461.000

III. TOTALES

IBC Pensión	IBC Salud	IBC Riesgos	IBC Cajas	Aportes Pensión	Aportes Salud	Aportes Riesgos	Aportes Cajas	Aportes Sena	Aportes ICBF	Aportes ESAP	Aportes Min Educación	(Incapacidades, Licencias, Saldos a Favor) EPS	Incapacidades ARP	SUBTOTAL SIN INTERESES DE MORA	TOTAL INTERESES DE MORA	TOTAL FINAL
$ 1.300.000	$ 1.300.000	$ 1.300.000	$ 0	$ 208.000	$ 162.500	$ 90.500	$ 0	$ 0	$ 0	$ 0	$ 0	$ 0	$ 0	$ 402.200	$ 0	$ 461.000

Líneas de Servicio FonoSIMPLE: Bogotá 601 4448634 - Cali: 602 5540577 - Medellín: 604 5146889 - Bucaramanga: 607 6438000 - Cartagena: 605 6945444 - Pereira: 606 3402582 - Barranquilla: 605 3618850 - Resto del País: 018000 971 971 - ¡Más que Fácil, SIMPLE!

¡El Poder de lo SIMPLE!

Antes de imprimir, asegúrese que sea realmente necesario. Proteger el medio ambiente está en nuestras manos.

48

PAGOSIMPLE | AUTOLIQUIDACION CONSOLIDADA

Fecha creación reporte: 2024-12-30, 14:22:46 AM **Tipo Planilla:** I: PLANILLA INDEPENDIENTES **Numéro Planilla:** 1068521039

Periodo Cotización: diciembre de 2024 **Periodo Servicio:** diciembre de 2024

PAGADO 30/12/2024

I. DATOS DEL APORTANTE

Razón Social	ANDRES FELIPE PARRA GOMEZ		
Documento	CC1070597474	**Dirección**	CRA 17 N 20-11 GAITAN
Tipo de Empresa	INDEPENDIENTE	**Teléfono**	3115579636
Tipo Persona	NATURAL	**Forma Presentación**	ÚNICO
Ciudad	GIRARDOT	**Departamento**	CUNDINAMARCA
Representante Legal		**Identificación**	
Total Afiliados	1	**ARP**	ARL SURA

II. DETALLE DEL APORTANTE

Datos del Afiliado				Novedades																			Pensiones			Salud			Riesgos			Cajas			Parafiscales				Total
Identificación	Apellidos y Nombres	Tipo Cotizante	Subtipo Cotizante	ING	RET	RET P	TDE	TAE	TDP	TAP	VSP	COR	VST	SLN	EDE	LMA	VAC	AVP	VCT	IRP	Días APP	Días EPS	Días ARP	Días CCF	Administradora	IBC Pensión	Aporte Pensión	Administradora	IBC Salud	Aporte Salud	Tarifa	IBC Riesgos	Aporte Riesgos	Administradora	IBC Caja	Aporte Caja	Aporte SENA	Aporte ICBF	ESAP	Aporte Ministerio	Total
CC 1070597474	ANDRES FELIPE PARRA GOMEZ	68	00																	0	30	30	30	0	(230801) PORVENIR	$ 1.300.000	$ 208.000	(EPS002) SALUDTOTAL EPS	$ 1.300.000	$ 162.500	6.960	$ 1.300.000	$ 90.500	(NIN-CC) NINGUNA CCF	$ 0	$ 0	$ 0	$ 0	$ 0	$ 0	$ 461.000

III. TOTALES

IBC Pensión	IBC Salud	IBC Riesgos	IBC Cajas	Aportes Pensión	Aportes Salud	Aportes Riesgos	Aportes Cajas	Aportes Sena	Aportes ICBF	Aportes ESAP	Aportes Min Educación	(Incapacidades, Licencias, Saldos a Favor) EPS	Incapacidades ARP	SUBTOTAL SIN INTERESES DE MORA	TOTAL INTERESES DE MORA	TOTAL FINAL
$ 1.300.000	$ 1.300.000	$ 1.300.000	$ 0	$ 208.000	$ 162.500	$ 90.500	$ 0	$ 0	$ 0	$ 0	$ 0	$ 0	$ 0	$ 402.200	$ 0	$ 461.000

Líneas de Servicio FonoSIMPLE: Bogotá 601 4446634 - Cali: 602 5540577 - Medellín: 604 5146669 - Bucaramanga: 607 6438000 - Cartagena: 605 6945444 - Pereira: 606 3402582 - Barranquilla: 605 3618850 - Resto del País: 018000 971 971 - ¡Más que Fácil, SIMPLE!

¡El Poder de lo SIMPLE!

Antes de imprimir, asegúrese que sea realmente necesario. Proteger el medio ambiente está en nuestras manos.

69

aportes en línea

Planilla Resumen

DATOS GENERALES DEL APORTANTE

Identificación	dv	Razon Social	Clase Aportante	Sucursal Principal	Direccion	Ciudad-Departamento	Teléfono	Exonerado SENA e ICBF
CC 39573529		AGUILAR TABAREZ RUTH JACQUELINE	INDEPENDIENTE	PRINCIPAL	MZ 11 CASA 3	GIRARDOT-CUNDINAMARCA	8888948	SI

DATOS GENERALES DE LA LIQUIDACION

Periodo		Clave		Tipo	Fecha		Pago		
Pensión	Salud	Pago	Planilla	Planilla	Limite	Pago	Banco	Dias Mora	Valor
2024-11	2024-11	78482406	9478482406	I	2024/12/09	2024/12/05	BANCO AV VILLAS	0	$461,000

LIQUIDACION DETALLADA DE APORTES

EMPLEADO				NOVEDADES																PENSION		SALUD		CCF		RIESGOS		PARAFISCALES	
No.	Identificación		Nombre	ing	ret	tde	tae	tdp	tap	vsp	cor	vst	sln	lge	lma	vac	avp	vct	irl	vlp	Codigo	Dias	Codigo	Dias	Codigo	Dias	Codigo	Dias	Dias	Exonerado SENA e ICBF
1	CC	39573529	AGUILAR TABAREZ RUTH JACQUELINE		X																25-14	30	EPS002	30		0	14-11	30	0	No
Total	Afiliados(1)																												

2024/12/05 10:50 AM

470

aportes en línea

Planilla Resumen

DATOS GENERALES DEL APORTANTE

Identificación	dv	Razon Social	Clase Aportante	Sucursal Principal	Direccion	Ciudad-Departamento	Teléfono	Exonerado SENA e ICBF
CC 39573529		AGUILAR TABAREZ RUTH JACQUELINE	INDEPENDIENTE	PRINCIPAL	MZ 11 CASA 3	GIRARDOT-CUNDINAMARCA	8888948	SI

DATOS GENERALES DE LA LIQUIDACION

Periodo		Clave		Tipo	Fecha		Pago		
Pensión	Salud	Pago	Planilla	Planilla	Limite	Pago	Banco	Dias Mora	Valor
2024-11	2024-11	78482406	9478482406	I	2024/12/09	2024/12/05	BANCO AV VILLAS	0	$461,000

RESUMEN DE PAGO

RIESGO	CODIGO	NIT	DV	AFILIADOS	VALOR LIQUIDADO	INTERESES MORA	SALDOS E INCAPACIDADES	VALOR A PAGAR
AFP (ADMINISTRADORAS: 1)				1	$208,000	$0	$0	$208,000
COLPENSIONES	25-14	900,336,004	7	1	$208,000	$0	$0	$208,000
ARL (ADMINISTRADORAS: 1)				1	$90,500	$0	$0	$90,500
ARL SURA	14-11	890,903,790	5	1	$90,500	$0	$0	$90,500
EPS (ADMINISTRADORAS: 1)				1	$162,500	$0	$0	$162,500
SALUD TOTAL	EPS002	800,130,907	4	1	$162,500	$0	$0	$162,500
TOTAL				1	$461,000	$0	$0	$461,000

2024/12/05 10:50 AM

547

aportes en línea

Planilla Resumen

DATOS GENERALES DEL APORTANTE

Identificación	dv	Razon Social	Clase Aportante	Sucursal Principal	Direccion	Ciudad-Departamento	Teléfono	Exonerado SENA e ICBF
CC 39573529		AGUILAR TABAREZ RUTH JACQUELINE	INDEPENDIENTE	PRINCIPAL	MZ 11 CASA 3	GIRARDOT-CUNDINAMARCA	8888948	SI

DATOS GENERALES DE LA LIQUIDACION

Periodo		Clave		Tipo	Fecha		Pago		
Pensión	Salud	Pago	Planilla	Planilla	Limite	Pago	Banco	Dias Mora	Valor
2024-12	2024-12	78593501	9478593501	I	2025/01/10	2024/12/30	BANCO AV VILLAS	0	$461,000

LIQUIDACION DETALLADA DE APORTES

EMPLEADO				NOVEDADES																	PENSION		SALUD		CCF		RIESGOS		PARAFISCALES	
No.	Identificación		Nombre	ing	ret	tde	tae	tdp	tap	vsp	cor	vst	sln	ige	lma	vac	avp	vct	irl	vip	Codigo	Dias	Codigo	Dias	Codigo	Dias	Codigo	Dias	Dias	Exonerado SENA e ICBF
1	CC	39573529	AGUILAR TABAREZ RUTH JACQUELINE		X																25-14	30	EPS002	30		0	14-11	30	0	No
Total	Afiliados(1)																													

2024/12/30 02:25 PM

432

aportes en línea

Planilla Resumen

DATOS GENERALES DEL APORTANTE

Identificación	dv	Razon Social	Clase Aportante	Sucursal Principal	Direccion	Ciudad-Departamento	Teléfono	Exonerado SENA e ICBF
CC 39573529		AGUILAR TABAREZ RUTH JACQUELINE	INDEPENDIENTE	PRINCIPAL	MZ 11 CASA 3	GIRARDOT-CUNDINAMARCA	8888948	SI

DATOS GENERALES DE LA LIQUIDACION

Periodo		Clave		Tipo	Fecha		Pago		
Pensión	Salud	Pago	Planilla	Planilla	Limite	Pago	Banco	Días Mora	Valor
2024-12	2024-12	78593501	9478593501	I	2025/01/10	2024/12/30	BANCO AV VILLAS	0	$461,000

RESUMEN DE PAGO

RIESGO	CODIGO	NIT	DV	AFILIADOS	VALOR LIQUIDADO	INTERESES MORA	SALDOS E INCAPACIDADES	VALOR A PAGAR
AFP (ADMINISTRADORAS: 1)				1	$208,000	$0	$0	$208,000
COLPENSIONES	25-14	900,336,004	7	1	$208,000	$0	$0	$208,000
ARL (ADMINISTRADORAS: 1)				1	$90,500	$0	$0	$90,500
ARL SURA	14-11	890,903,790	5	1	$90,500	$0	$0	$90,500
EPS (ADMINISTRADORAS: 1)				1	$162,500	$0	$0	$162,500
SALUD TOTAL	EPS002	800,130,907	4	1	$162,500	$0	$0	$162,500
TOTAL				1	$461,000	$0	$0	$461,000

2024/12/30 02:25 PM

5x3

COMPROBANTE

4934

NIT	Medio de Pago	No. Transacción	No. Autorización/CUS	Fecha y Hora
899999034	**BANCOLOMBIA**	**122584670**	**1154522977**	**26/12/2024**

Razón Social: **SENA**

Usuario Pagador: **900480705**

Descripción del Pago: **Pago Ordinario - FIC**

Dirección IP: **190.143.2.19**

Su transacción fue APROBADA por la Entidad Financiera

Total Pagado **$ 187,067.00**

Descripción	Cantidad	Valor Pagado	Valor Servicio
Pago Ordinario - FIC	1	$ 187,067.00	COP$ 187,067.00

ecollect
Seguro para ti

T	Medio de Pago	No. Transacción	No. Autorización/CUS	Fecha y Hora
399999034	BANCOLOMBIA	122584670	1154522977	26/12/2024

475

Número de Identificación 900480705	**Primer Nombre ó Razón Social** INGENIERIA Y CONSTRUCCIONES A&G S.A.S.
Primer Apellido (si es Persona natural) 	**Tipo de documento** NIT
Dígito de Verificación (Si es persona 7	**Naturaleza Juridica** 01
Departamento CUNDINAMARCA	**Ciudad Capital** BOGOTA D.C.
Dirección de Domicilio MANZANA 19 CASA 18 ESMERALDA	**Ciudad de Domicilio** GIRARDOT
Localización Nacional	**Teléfono de Contacto** +57,311 2871600
Correo electrónico ingenieriayconstruccionesayg@hotmail.com	**Código SIIF** 3-2-07-1-02-1-04-43
Regional Cundinamarca	**Regional Centros SIIF** 36-02-00-025-000000
Número Licencia de Obra 452-2024	**Número Contrato de Obra** 452-2024
Nombre Obra BEBEDEROS MEGACOLEGIO RICAURTE	**Fecha Inicio Obra** 29/11/2024
Fecha Terminación Obra 26/12/2024	**Ciudad de Ejecución de la Obra** RICAURTE
Tipo FIC Costo Total de Obra (Sin Aportes)	**Año Periodo a Pagar** 2024
Mes Periodo a Pagar 12	**Costo Total de Obra a Todo Costo** 74826621.00
Costo Total Mano de Obra 8980000.00	**Número de Trabajadores en el Periodo** 4
Valor Intereses Moratorios 0.00	**Aporte FIC** 187067.00
Aporte SENA 0.00	**Valor del Pago** 187067.00

ecollect
Seguro para ti

476

Famisanar EPS

NIT 830.003.564-7

FORMULARIO UNICO DE AFILIACION Y REGISTRO DE NOVEDADES AL SGSSS

9011602402

No. de Radicación: 28619012

Fecha de Radicación: 10 12 2024

DATOS DEL TRAMITE — Lea las instrucciones que se encuentran anexas al formulario antes de diligenciarlo

1. Tipo de trámite: A. Afiliación [ ] B. Avisos de Novedades [X]
2. Tipo de Afiliación: A. Individual • Cotizante o cabeza de Familia [X] • Beneficiario o afiliado adicional [ ]; B. Colectivo [ ]; C. Institucional [ ]; D. De oficio [ ]
3. Régimen: A. Contributivo [ ]; B. Subsidiado [X]
4. Tipo de afiliado: A. Cotizante [X]; B. Cabeza de familia [ ]; C. Beneficiario [ ]
5. Tipo de cotizante: A. Dependiente [X]; B. Independiente [ ]; C. Pensionado [ ]
Código (a registrar por la EPS)

A. AFILIACIÓN — II. DATOS BÁSICOS DE IDENTIFICACIÓN (del cotizante o cabeza de familia)

6. Apellidos y nombres: PACHON (Primer Apellido) | LOPEZ (Segundo Apellido) | ELIBERTO (Primer Nombre) | (Segundo Nombre)
7. Tipo de documento de identidad: CC
8. Número del documento de identidad: 79622946
9. Sexo: Femenino [ ] Masculino [X]
10. Fecha de nacimiento: D 01 M 01 A 1973

III. DATOS COMPLEMENTARIOS (Datos personales)

11. Etnia
12. Discapacidad: Tipo [ ] Condición [ ]
13. Puntaje SISBÉN
14. Grupo de población especial
15. Administradora de Riesgos Laborales - ARL: POSITIVA COMPAÑIA DE SEGUROS S.A.
16. Administradora de pensiones
17. Ingreso base de cotización - IBC: $1.300.000
18. Dirección: CALLE 142 11 51
Teléfono: 6273290
Correo electrónico
Municipio: BOGOTA
Zona: Urbana [ ] Rural [ ]
Localidad / Comuna
Departamento: DISTRITO CAPITAL

IV. DATOS DE IDENTIFICACIÓN DE LOS MIEMBROS DEL NÚCLEO FAMILIAR (Datos básicos de identificación del cónyuge o compañero(a) permanente cotizante)

19. Apellidos y nombres: Primer Apellido | Segundo Apellido | Primer Nombre | Segundo Nombre
20. Tipo de documento de identidad
21. Número del documento de identidad
22. Sexo: Femenino [ ] Masculino [ ]
23. Fecha de nacimiento: D D M M A A A A

Datos básicos de identificación de los beneficiarios y de los afiliados adicionales

	24. Apellidos y nombres: Primer Apellido	Segundo Apellido	Primer Nombre	Segundo Nombre
B1				
B2				
B3				
B4				
B5				

	25. Tipo de documento de identidad	26. Número del documento de identidad	27. Sexo: Femenino	Masculino	28. Fecha de nacimiento
B1					D D M M A A A A
B2					D D M M A A A A
B3					D D M M A A A A
B4					D D M M A A A A
B5					D D M M A A A A

Datos complementarios

	29. Parentesco	30. Etnia
B1		
B2		
B3		
B4		
B5		

	31. Discapacidad: Tipo F	N	M	Condición T	P	32. Datos de residencia: Municipio / Distrito	Zona: Urbana	Rural	Departamento	Teléfono fijo y/o celular	33. Valor de la UPC del afiliado adicional (a registrar por la EPS)
B1											
B2											
B3											
B4											
B5											

Selección de la IPS Primaria

	34. Nombre de la institución prestadora de servicios de salud - IPS	Código de la IPS (a registrar por la EPS)
C		
B		
B		
B		
B		
B		

V. DATOS DE IDENTIFICACIÓN DEL EMPLEADOR Y OTROS APORTANTES O DE LAS ENTIDADES RESPONSABLES DE LA AFILIACIÓN COLECTIVA, INSTITUCIONAL O DE OFICIO

35. Nombre o razón social: INGENIERIA Y CONSTRUCCIONES A G
36. Tipo de documento de identificación: NT
37. Número de documento de identificación: 900480705
38. Tipo de aportante o pagador de pensiones (a registrar por la EPS)
39. Dirección: MZ 19 CA 18 ESMERALDA
Teléfono: 8338021
Correo electrónico
Municipio / Distrito: GIRARDOT
Departamento: CUNDINAMARCA

B. REPORTE DE NOVEDADES

40. Tipo de Novedad
1. Modificación de datos básicos de identificación [ ] 2. Corrección de datos básicos de identificación [ ] 3. Actualización del documento de identidad [ ] 4. Actualización y corrección de datos complementarios [ ] 5. Terminación de la inscripción en la EPS [ ] Código [ ] 6. Reingresando en la EPS [ ] 7. Inclusión de beneficiarios o de afiliados adicionales [ ] 8. Exclusión de beneficiarios o de afiliados adicionales [ ] 9. Inicio de relación laboral o adquisición de condiciones para cotizar [X] 10. Terminación de la relación laboral o pérdida de las condiciones para seguir cotizando [ ] 11. Vinculación a una entidad autorizada para realizar afiliaciones colectivas [ ] 12. Desvinculación de una entidad autorizada para realizar afiliaciones colectivas [ ] 13. Movilidad: A. Régimen Contributivo [ ] B. Régimen Subsidiado [ ] 14. Traslado: A. Mismo Régimen [ ] B. Diferente Régimen [ ] 15. Reporte de fallecimiento [ ] 16. Reporte del trámite de protección al cesante [ ] 17. Reporte de la calidad de Pre-pensionado [X] 18. Reporte de la calidad de Pensionado [ ]

VI. DATOS PARA EL REPORTE DE LA NOVEDAD

41. Datos básicos de identificación: Primer Apellido | Segundo Apellido | Primer Nombre | Segundo Nombre
Tipo de documento de identidad
Número del documento de identidad
Sexo: Femenino [ ] Masculino [ ]
Fecha de nacimiento: D D M M A A A A
42. Fecha de novedad: 10 12 2024
43. EPS anterior
44. Motivo de traslado: Código
45. Caja de Compensación Familiar o Pagador de Pensiones

VII. DECLARACIONES Y AUTORIZACIONES

46. Declaración de dependencia económica de los beneficiarios o afiliados adicionales. [X]
47. Declaración de la no obligación de afiliarse al Régimen Contributivo, Especial o de Excepción [ ]
48. Declaración de existencia de causas de fuerza mayor o caso fortuito que impiden la entrega de los documentos que acreditan la condición de beneficiarios. [ ]
49. Declaración de no trasmisión del cotizante, cabeza de familia, beneficiarios o afiliados adicionales en una Institución Prestadora de Servicios de Salud. [ ]
50. Autorización para que la EPS solicite y obtenga copia o copia de la Historia clínica del cotizante o cabeza de familia y de sus beneficiarios o afiliados adicionales. [X]
51. Autorización para que la EPS reporte la información que se genere de la afiliación a del reporte de novedades a la base de datos de afiliados vigentes y a las entidades públicas que por sus funciones la requieran [X]
52. Autorización para que la EPS maneje los datos personales del cotizante o cabeza de familia y de sus beneficiarios o afiliados adicionales, de acuerdo con lo previsto en la Ley 1581 de 2012 y el Decreto 1377 de 2013. [X]
53. Autorización para que la EPS envíe información al correo electrónico o al celular como mensajes de texto [X]

VIII. FIRMAS

54. El cotizante, cabeza de familia o beneficiario
55. El empleador, aportante o entidad responsable de la afiliación colectiva, institucional o de Oficio

IX. ANEXOS

56. Anexo copia del documento de identidad: CN [ ] RC [ ] TI [ ] CC [ ] PA [ ] CE [ ] CD [ ] SC [ ]
Cantidad: Total
57. Copia del dictamen de incapacidad permanente emitido por la autoridad competente. [ ]
58. Copia del registro civil de matrimonio o de la Escritura pública, acta de conciliación o sentencia judicial que declare la unión marital. [ ]
59. Copia de la escritura pública o sentencia judicial que declare el divorcio, sentencia judicial que declare la separación de cuerpos y escritura pública, acta de conciliación o sentencia judicial que declare la terminación de la unión marital. [ ]
60. Copia del certificado de adopción o acta de entrega del menor [ ]
61. Copia de la orden judicial o del acto administrativo de custodia. [ ]
62. Copia del documento en que conste la pérdida de la patria potestad o el certificado de ausencia de los padres o la declaración suscrita por el cotizante sobre la ausencia de los dos padres [ ]
63. Copia de la autorización de traslado por parte de la Superintendencia Nacional de Salud. [ ]
64. Certificación de vinculación a una entidad autorizada para realizar afiliaciones colectivas. [ ]
65. Copia del acto administrativo o providencia de las autoridades competentes en la que conste la calidad de beneficiario o se ordene la afiliación de oficio. [ ]

X. DATOS A SER DILIGENCIADOS POR LA ENTIDAD TERRITORIAL

66. Identificación de la Entidad Territorial: Código del municipio | Código del departamento
67. Datos del SISBÉN: Número de la ficha | Puntaje | Nivel
68. Fecha de radicación: D D M M A A A A
69. Fecha de validación: D D M M A A A A
70. Datos del funcionario que realiza la validación: Primer Apellido | Segundo Apellido | Primer Nombre | Segundo Nombre
Tipo de documento de identidad
Número del documento de identidad
OBSERVACIONES:
71. Firma del funcionario
CARGO: OBRERO DE CONSTRUCCION

Recuerde que con la firma del formulario, el afiliado manifiesta la veracidad de la información registrada y de las declaraciones contenidas en el capítulo VII del formulario.

VIGILADO Supersalud

INTERNET

Fui

477

E.P.S. Ricardo
10/12/2024 a la(s) 2:33 p. m.

COLOMBIA POTENCIA DE LA VIDA

SISPRO
Sistema Integral de Información de la Protección Social
RUAF
Registro Único de Afiliados
Imagen de informes

Salud

Afiliaciones de una Persona en el Sistema

INFORMACIÓN BASICA — Fecha de Corte: 2024-12-06

Número de Identificación	Primer Nombre	Segundo Nombre	Primer Apellido	Segundo Apellido	Sexo
CC 79522246	ELIBERTO		PACHON	LOPEZ	M

AFILIACIÓN A SALUD — Fecha de Corte: 2024-12-06

[redacted]	Régimen	Fecha Afiliación	Estado de Afiliación	Tipo de Afiliado	Departamento -> Municipio
E.P.S. SANITAS S.A.S. -CM	Subsidiado	01/03/2022	Activo	BENEFICIARIO	BOGOTA D.C.

AFILIACION A PENSIONES — Fecha de Corte: 2024-12-06

[redacted]	Administradora	Fecha de Afiliación	Estado de Afiliación
PENSIONES AHORRO INDIVIDUAL	COMPAÑIA COLOMBIANA ADMINISTRADORA DE FONDOS DE PENSIONES Y CESANTIAS SA COLFONDOS	2015-05-06	[illegible]

ELIBERTO ESTA EN COLFONDOS, TOCA POR ESTE MEDIO
PORQUE CON ELLOS ES MAS COMPLICADO CERTIFICAR

Medellín, 10 de December de 2024

LA DIRECCIÓN DE AFILIACIONES Y RECAUDOS

HACE CONSTAR:

Que la(s) persona(s) relacionada(s) en el siguiente listado, se encuentra(n) afiliada(s) en Riesgos Laborales desde las fechas indicadas, a SEGUROS DE VIDA SURAMERICANA S.A como trabajadores de INGENIERIA Y CONSTRUCCIONES A&G SAS.

A continuación se relacionan las fechas de afiliación

Número identificación	Nombre	Fecha inicio cobertura	Fecha fin cobertura	Código de transacción	Tipo Cotizante	Estado
Centro de trabajo:	0000000001 OPERATIVA		Clase: 5		Porcentaje Cotización:	6.96 %
C79622946	PACHON LOPEZ ELIBERTO	11/12/2024		31187242	DEPENDIENTE	POR INICIAR

null

Atentamente,

Dirección de Afiliaciones y Recaudos

Este certificado tiene validez para efectos de afiliación del trabajador a SEGUROS DE VIDA SURAMERICANA S.A así como para su desafiliación
Importante: La información contenida en este certificado puede ser validada en cualquier momento por SEGUROS DE VIDA SURAMERICANA S.A

Este certificado fue generado con la información registrada en la base de datos el 10/12/2024 21:53:10 .
Los trabajadores marcados con asterisco (*) son afiliados independientes.
Las coberturas marcadas con dos asteriscos (**) son coberturas pendientes de retiro.

Dirección IP: 186.86.110.158, 198.143.41.29, 172.16.42.57

VIGILADO SUPERINTENDENCIA FINANCIERA DE COLOMBIA

479

FORMULARIO ÚNICO DE AFILIACIÓN Y REGISTRO DE NOVEDADES AL SGSSS

Famisanar EPS

• • • • • • • • • •
0011602419

No. de Radicación: 28619033

Fecha de Radicación: 12 2024

Antes de diligenciarlo

1. Tipo de Diligencia: A. Afiliación [ ] B. Reporte de Novedades [X]

2. Tipo de Afiliación: A. Individual: - Cotizante o cabeza de familia [X] - Beneficiario o afiliado adicional [ ] B. Colectivo [ ] C. Institucional [ ] D. De oficio [ ]

3. Régimen: A. Contributivo [X] B. Subsidiado [ ]

4. Tipo de afiliado: A. Cotizante [X] B. Cabeza de familia [ ] C. Beneficiario [ ]

5. Tipo de cotizante: A. Dependiente [X] B. Independiente [ ] C. Pensionado [ ]

Código (a registrar por la EPS)

A. AFILIACIÓN II. DATOS BÁSICOS DE IDENTIFICACIÓN (del cotizante o cabeza de familia)

6. Apellidos y nombres: Primer Apellido: RAMIREZ | Segundo Apellido: STERLING | Primer Nombre: JHOAN | Segundo Nombre: FERNANDO

7. Tipo de documento de identidad: CC | 8. Número del documento de identidad: 1007316670 | 9. Sexo: Femenino [ ] Masculino [X] | 10. Fecha de nacimiento: D 22 M 04 A 2000

III. DATOS COMPLEMENTARIOS (Datos personales)

11. Etnia | 12. Discapacidad: Tipo F N M Condición T P | 13. Puntaje SISBÉN | 14. Grupo de población especial | 15. Administradora de riesgos laborales - ARL: POSITIVA COMPAÑIA DE SEGUROS S.A. | 16. Administradora de pensiones

17. Ingreso base de cotización - IBC: $1.300.000 | 18. Residencia: Dirección | Teléfono fijo | Teléfono celular

Correo electrónico | Municipio / Distrito | Zona: Urbana [ ] Rural [ ] | Localidad / Comuna | Departamento

IV. DATOS DE IDENTIFICACIÓN DE LOS MIEMBROS DEL NÚCLEO FAMILIAR (Datos básicos de identificación del cónyuge o compañero(a) permanente cotizante)

19. Apellidos y nombres: Primer Apellido | Segundo Apellido | Primer Nombre | Segundo Nombre

20. Tipo de documento de identidad | 21. Número del documento de identidad | 22. Sexo: Femenino [ ] Masculino [ ] | 23. Fecha de nacimiento: D D M M A A A A

Datos básicos de identificación de los beneficiarios y de los afiliados adicionales

	24. Apellidos y nombres: Primer Apellido	Segundo Apellido	Primer Nombre	Segundo Nombre
B1				
B2				
B3				
B4				
B5				

	25. Tipo de documento de identidad	26. Número del documento de identidad	27. Sexo: Femenino	Masculino	28. Fecha de nacimiento	29. Parentesco	30. Etnia
B1					D D M M A A A A		
B2					D D M M A A A A		
B3					D D M M A A A A		
B4					D D M M A A A A		
B5					D D M M A A A A		

Datos complementarios

	31. Discapacidad: Tipo F	N	M	Condición T	P	32. Datos de residencia: Municipio / Distrito	Zona: Urbana	Rural	Departamento	Teléfono fijo y/o celular	33. Valor de la UPC del afiliado adicional (a registrar por la EPS)
B1											
B2											
B3											
B4											
B5											

Selección de la IPS Primaria

	34. Nombre de la institución prestadora de servicios de salud - IPS	Código de la IPS (a registrar por la EPS)
C		
B		
B		
B		

V. DATOS DE IDENTIFICACIÓN DEL EMPLEADOR Y OTROS APORTANTES O DE LAS ENTIDADES RESPONSABLES DE LA AFILIACIÓN COLECTIVA, INSTITUCIONAL O DE OFICIO

35. Nombre o razón social: INGENIERIA Y CONSTRUCCIONES A G | 36. Tipo de documento de identificación: NT | 37. Número del documento de identificación: 900480705 | 38. Tipo de aportante o pagador de pensiones (a registrar por la EPS)

39. Dirección: MZ 19 CA 18 ESMERALDA | Teléfono: 31128716 | Correo electrónico | Municipio / Distrito: GIRARDOT | Departamento: CUNDINAMARCA

II. REPORTE DE NOVEDADES

40. Tipo de Novedad

1. Modificación de datos básicos de identificación [ ] 2. Corrección de datos básicos de identificación [ ] 3. Actualización del documento de identidad [ ] 4. Actualización y corrección de datos complementarios [ ] 5. Terminación de la inscripción en la EPS [ ] Motivo [ ] 6. Reactivación en la EPS [ ] 7. Inclusión de beneficiarios o de afiliados adicionales [ ] 8. Exclusión de beneficiarios o de afiliados adicionales [ ] 9. Inicio de relación laboral o adquisición de condiciones para cotizar [X] 10. Terminación de la relación laboral o pérdida de las condiciones para seguir cotizando [ ] 11. Vinculación a una entidad autorizada para realizar afiliaciones colectivas [ ] 12. Desvinculación de una entidad autorizada para realizar afiliaciones colectivas [ ] 13. Movilidad: A. Régimen Contributivo [ ] B. Régimen Subsidiado [ ] 14. Traslado: A. Mismo Régimen [ ] B. Diferente Régimen [ ] 15. Reporte de fallecimiento [ ] 16. Reporte del titular de protección al cesante [ ] 17. Reporte de la calidad de Pre-pensionado [ ] 18. Reporte de la calidad de Pensionado [ ]

VI. DATOS PARA EL REPORTE DE LA NOVEDAD

41. Datos básicos de identificación: Primer Apellido | Segundo Apellido | Primer Nombre | Segundo Nombre

Tipo de documento de identidad | Número del documento de identidad | Sexo: Femenino [ ] Masculino [ ] | Fecha de nacimiento: D D M M A A A A | 42. Fecha novedad: D 10 M 12 A 2024

43. EPS anterior | 44. Motivo de traslado: Código | 45. Caja de Compensación Familiar o Pagador de Pensiones

VII. DECLARACIONES Y AUTORIZACIONES

46. Declaración de dependencia económica de los beneficiarios o afiliados adicionales.
47. Declaración de la no obligación de afiliarse al Régimen Contributivo, Especial o de Excepción.
48. Declaración de existencia de razones de fuerza mayor o caso fortuito que impiden la entrega de los documentos que acreditan la condición de beneficiario.
49. Declaración de no internación del cotizante, cabeza de familia, beneficiarios o afiliados adicionales en una Institución Prestadora de Servicios de Salud.
50. Autorización para que la EPS solicite y obtenga datos y copia de la historia clínica del cotizante o cabeza de familia y de sus beneficiarios o afiliados adicionales.
51. Autorización para que la EPS reporte la información que se genere de la afiliación o del reporte de novedades a la base de datos de afiliados vigentes y a las entidades públicas que por sus funciones la requieran.
52. Autorización para que la EPS maneje los datos personales del cotizante o cabeza de familia y de sus beneficiarios o afiliados adicionales, de acuerdo con lo previsto en la Ley 1581 de 2012 y el Decreto 1377 de 2013.
53. Autorización para que la EPS envíe información al correo electrónico o al celular como mensajes de texto.

VIII. FIRMAS

54. El cotizante, cabeza de familia o beneficiario | 55. El empleador, aportante o entidad responsable de la afiliación colectiva, institucional o de Oficio

IX. ANEXOS

56. Anexe copia del documento de identidad: CN RC TI CC PA CE CD SC
Cantidad: | Total:

57. Copia del dictamen de incapacidad permanente emitido por la autoridad competente.
58. Copia del registro civil de matrimonio o de la Escritura pública, acta de conciliación o sentencia judicial que declare la unión marital.
59. Copia de la escritura pública o sentencia judicial que declare el divorcio, sentencia judicial que declare la separación de cuerpos y escritura pública, acta de conciliación o sentencia judicial que declare la terminación de la unión marital.
60. Copia del certificado de adopción o acta de entrega del menor.
61. Copia de la orden judicial o del acto administrativo de custodia.
62. Copia del documento en que conste la pérdida de la patria potestad o el certificado de defunción de los padres o la declaración suscrita por el cotizante sobre la ausencia de los dos padres.
63. Copia de la autorización de traslado por parte de la Superintendencia Nacional de Salud.
64. Certificación de vinculación a una entidad autorizada para realizar afiliaciones colectivas.
65. Copia del acto administrativo o providencia de las autoridades competentes en la que conste la calidad de beneficiario o se ordene la afiliación de oficio.

X. DATOS A SER DILIGENCIADOS POR LA ENTIDAD TERRITORIAL

66. Identificación de la entidad Territorial: Código del municipio | Código del departamento | 67. Datos del SISBÉN: Número de la ficha | Puntaje | Nivel | 68. Fecha de radicación: D D M M A A A A | 69. Fecha de validación: D D M M A A A A

70. Datos del funcionario que realiza la validación: Primer Apellido | Segundo Apellido | Primer Nombre | Segundo Nombre

Tipo de documento de identidad | Número del documento de identidad | OBSERVACIONES: CARGO: OBRERO DE CONSTRUCCION

71. Firma del funcionario

Recuerde que con la firma del formulario, el afiliado manifiesta la veracidad de la información registrada y de las declaraciones contenidas en el capítulo VII del formulario.

Cambio Empleo

INTERNET

VIGILADO Supersalud

480

porven
sólo hay uno

SOCIEDAD ADMINISTRADORA DE FONDOS DE PENSIONES Y CESANTÍAS PORVENIR S.A.

En su condición de administradora del

FONDO DE PENSIONES OBLIGATORIAS PORVENIR

NIT 800.224.808-8

CERTIFICA QUE:

JHOAN FERNANDO RAMIREZ STERLING, identificado(a) con cédula de ciudadanía **1.007.316.670**, se encuentra afiliado(a) al **Fondo de Pensiones Obligatorias Porvenir.**

La presente certificación se expide el 10 de Diciembre del 2024.

Cordialmente,

Gerencia de Clientes

Tenga en cuenta:

En este momento de su vida, lo que más le conviene es estar en un fondo privado como Porvenir, ¿por que? porque está acumulando semanas, ahorrando dinero y obteniendo rendimiento.

Medellín, 10 de December de 2024

LA DIRECCIÓN DE AFILIACIONES Y RECAUDOS

HACE CONSTAR:

Que la(s) persona(s) relacionada(s) en el siguiente listado, se encuentra(n) afiliada(s) en Riesgos Laborales desde las fechas indicadas, a SEGUROS DE VIDA SURAMERICANA S.A como trabajadores de INGENIERIA Y CONSTRUCCIONES A&G SAS.

A continuación se relacionan las fechas de afiliación

Número identificación	Nombre	Fecha inicio cobertura	Fecha fin cobertura	Código de transacción	Tipo Cotizante	Estado
Centro de trabajo:	0000000001 OPERATIVA		Clase: 5		Porcentaje Cotización:	6.96 %
C1007316670	RAMIREZ STERLING JHOAN FERNANDO	11/12/2024		60209a'1	DEPENDIENTE	POR INICIAR

null

Atentamente,

Dirección de Afiliaciones y Recaudos

Este certificado tiene validez para efectos de afiliación del trabajador a SEGUROS DE VIDA SURAMERICANA S.A así como para su desafiliación
Importante: La información contenida en este certificado puede ser validada en cualquier momento por SEGUROS DE VIDA SURAMERICANA S.A

Este certificado fue generado con la información registrada en la base de datos el 10/12/2024 22:05:56 .
Los trabajadores marcados con asterisco (*) son afiliados independientes.
Las coberturas marcadas con dos asteriscos (**) son coberturas pendientes de retiro.

Dirección IP: 186.86.110.158, 198.143.41.29, 172.16.42.57

VIGILADO SUPERINTENDENCIA FINANCIERA DE COLOMBIA

FORMULARIO ÚNICO DE AFILIACIÓN Y REGISTRO DE NOVEDADES AL SGSSS

E.P.S. Sanitas
Organización Sanitas Internacional
NIT. 800.251.440-6
CODIGO 005, República de Colombia - SISTEMA GENERAL DE SEGURIDAD SOCIAL EN SALUD
SUPERINTENDENCIA NACIONAL DE SALUD

Fecha de Radicación: D D M M A A A A 10 1 2 2024

I - DATOS DEL TRÁMITE (Lea las instrucciones que se encuentran anexas al formulario antes de diligenciarlo)

1. Tipo de trámite: A. Afiliación [ ] B. Reporte de Novedades [X]
2. Tipo de Afiliación: A. Individual - Cotizante o Cabeza de Familia [X] - Beneficiario o Afiliado adicional [ ] B. Colectiva [ ] C. Institucional [ ] D. De Oficio [ ]
3. Régimen: A. Contributivo [X] B. Subsidiado [ ]
4. Tipo de afiliado: A. Cotizante [X] B. Cabeza de Familia [ ] C. Beneficiario [ ]
5. Tipo de cotizante: A. Dependiente B. Independiente [ ] C. Pensionado [ ]
Código (a registrar por la EPS)

A. AFILIACIÓN

II - DATOS BÁSICOS DE IDENTIFICACIÓN (del cotizante o cabeza de familia)

6. Apellidos y nombres			
Ortega	Anzola	Alexander	
Primer apellido	Segundo apellido	Primer nombre	Segundo nombre

7. Tipo de documento de identidad: CC
8. Número del documento de identidad: 11312645
9. Sexo: Femenino [ ] Masculino [X]
10. Fecha de nacimiento: 18 03 1966

III - DATOS COMPLEMENTARIOS

Datos personales

11. Etnia
12. Discapacidad: Tipo F N M Condición T P
13. Puntaje SISBÉN
14. Grupo de población especial
15. Administradora de Riesgos Laborales - ARL: Sura
16. Administradora de Pensiones: Porvenir
17. Ingreso Base de Cotización - IBC: 1300000
18. Residencia: Dirección: Calle 17 No 6-46 Alto del Rosario
Teléfono Fijo
Teléfono Celular: 3112129206
Correo Electrónico: gort423@gmail.com
Municipio / Distrito: Girardot
Zona: Urbana [X] Rural [ ]
Localidad / Comuna
Departamento: Cundinamarca

IV - DATOS DE IDENTIFICACIÓN DE LOS MIEMBROS DEL NÚCLEO FAMILIAR (datos básicos de identificación del cónyuge o compañero(a) permanente cotizante)

19. Apellidos y nombres			
Primer apellido	Segundo apellido	Primer nombre	Segundo nombre

20. Tipo de documento de identidad
21. Número del documento de identidad
22. Sexo: Femenino [ ] Masculino [ ]
23. Fecha de nacimiento: D D M M A A A A

Datos básicos de identificación de los beneficiarios y de los afiliados adicionales

24. Apellidos y nombres	Primer apellido	Segundo apellido	Primer nombre	Segundo nombre
B1				
B2				
B3				
B4				
B5				

	25. Tipo de documento de identidad	26. Número documento de identidad	27. Sexo: Femenino	Masculino	28. Fecha de nacimiento
B1					D D M M A A A A
B2					D D M M A A A A
B3					D D M M A A A A
B4					D D M M A A A A
B5					D D M M A A A A

Datos complementarios

	29. Parentesco	30. Etnia	31. Discapacidad	Tipo F	Tipo N	Tipo M	Condición T	Condición P
B1								
B2								
B3								
B4								
B5								

32. Datos de residencia

	Municipio / Distrito	Zona: Urbana	Zona: Rural	Departamento	Teléfono fijo y/o Celular	33. Valor de la UPC del afiliado adicional (A registrar por la E.P.S.)
B1						
B2						
B3						
B4						
B5						

Selección de la I.P.S. Primaria

	34. Nombre de la Institución Prestadora de Servicios de Salud - IPS	Código de la IPS (A registrar por la E.P.S.)
C		
B	Girardot	
B		
B		

V. DATOS DE IDENTIFICACIÓN DEL EMPLEADOR Y OTROS APORTANTES O DE LAS ENTIDADES RESPONSABLES DE LA AFILIACIÓN COLECTIVA, INSTITUCIONAL O DE OFICIO

35. Nombre o razón social: Ingeniería y Cons AG
36. Tipo de documento de identificación
37. Número del documento de identificación: 900480705
38. Tipo de Aportante o Pagador (A registrar por la E.P.S.)
39. Ubicación: Dirección: cl 4 No 7-25
Teléfono Fijo
Correo Electrónico
Municipio / Distrito: Girardot
Departamento: Cundinamarca

483

porve
sólo hay uno

SOCIEDAD ADMINISTRADORA DE FONDOS DE PENSIONES Y CESANTÍAS PORVENIR S.A.

En su condición de administradora del

FONDO DE PENSIONES OBLIGATORIAS PORVENIR

NIT 800.224.808-8

CERTIFICA QUE:

ALEXANDER ORTEGA ANZOLA, identificado(a) con cédula de ciudadanía **11.312.645**, se encuentra afiliado(a) al **Fondo de Pensiones Obligatorias Porvenir.**

La presente certificación se expide el 10 de Diciembre del 2024.

Cordialmente,

Gerencia de Clientes

Medellín, 10 de December de 2024

LA DIRECCIÓN DE AFILIACIONES Y RECAUDOS

HACE CONSTAR:

Que la(s) persona(s) relacionada(s) en el siguiente listado, se encuentra(n) afiliada(s) en Riesgos Laborales desde las fechas indicadas, a SEGUROS DE VIDA SURAMERICANA S.A como trabajadores de INGENIERIA Y CONSTRUCCIONES A&G SAS.

A continuación se relacionan las fechas de afiliación

Número identificación	Nombre	Fecha inicio cobertura	Fecha fin cobertura	Código de transacción	Tipo Cotizante	Estado
Centro de trabajo:	0000000001 OPERATIVA		Clase: 5		Porcentaje Cotización:	6.96 %
C11312645	ORTEGA ANZOLA ALEXANDER	11/12/2024		21243tL4	DEPENDIENTE	POR INICIAR

null

Atentamente,

Dirección de Afiliaciones y Recaudos

Este certificado tiene validez para efectos de afiliación del trabajador a SEGUROS DE VIDA SURAMERICANA S.A así como para su desafiliación
Importante: La información contenida en este certificado puede ser validada en cualquier momento por SEGUROS DE VIDA SURAMERICANA S.A

Este certificado fue generado con la información registrada en la base de datos el 10/12/2024 22:00:32 .
Los trabajadores marcados con asterisco (*) son afiliados Independientes.
Las coberturas marcadas con dos asteriscos (**) son coberturas pendientes de retiro.

Dirección IP: 186.86.110.158, 198.143.41.29, 172.16.42.57

VIGILADO SUPERINTENDENCIA FINANCIERA DE COLOMBIA

485

NUEVA EPS S.A

NIT: 900156264-2

CERTIFICA QUE:

El 10/12/2024, el empleador INGENIERIA Y CNSTRUCCIONES A Y G SAS identificado con NIT número 900480705 registró la siguiente solicitud de reingreso en nuestro portal transaccional.

NÚMERO DE RADICACIÓN	FECHA DE RADICACIÓN	TIPO DE SOLICITUD
8019155	10/12/2024	Reingresos

DETALLE

TIPO	IDENTIFICACIÓN	NOMBRE COTIZANTE	IBC	CARGO	FECHA
CÉDULA DE CIUDADANÍA	1005929851	OSCARJAVIER SANCHEZ SANCHEZ	1300000	OBRERO DE CONSTRUCCION	2024-12-10

La siguiente certificación se expide a solicitud del interesado a los 10 días del mes de Diciembre del año 2024.

Cordialmente,

GERENCIA NACIONAL DE AFILIACIONES

Nueva

486

porvenir
sólo hay uno

SOCIEDAD ADMINISTRADORA DE FONDOS DE PENSIONES Y CESANTÍAS PORVENIR S.A.

En su condición de administradora del

FONDO DE PENSIONES OBLIGATORIAS PORVENIR

NIT 800.224.808-8

CERTIFICA QUE:

OSCAR JAVIER SANCHEZ SANCHEZ, identificado(a) con cédula de ciudadanía **1.005.929.851**, se encuentra afiliado(a) al **Fondo de Pensiones Obligatorias Porvenir.**

La presente certificación se expide el 10 de Diciembre del 2024.

Cordialmente,

Gerencia de Clientes

Tenga en cuenta:

En este momento de su vida, lo que más le conviene es estar en un fondo privado como Porvenir, ¿por que? porque está acumulando semanas, ahorrando dinero y obteniendo rendimiento.

Medellín, 10 de December de 2024

LA DIRECCIÓN DE AFILIACIONES Y RECAUDOS

HACE CONSTAR:

Que la(s) persona(s) relacionada(s) en el siguiente listado, se encuentra(n) afiliada(s) en Riesgos Laborales desde las fechas indicadas, a SEGUROS DE VIDA SURAMERICANA S.A como trabajadores de INGENIERIA Y CONSTRUCCIONES A&G SAS.

A continuación se relacionan las fechas de afiliación

Número identificación	Nombre	Fecha inicio cobertura	Fecha fin cobertura	Código de transacción	Tipo Cotizante	Estado
Centro de trabajo:	0000000001 OPERATIVA		Clase: 5		Porcentaje Cotización:	6.96 %
C1005929851	SANCHEZ SANCHEZ OSCAR JAVIER	11/12/2024		364094yS	DEPENDIENTE	POR INICIAR

null

Atentamente,

Dirección de Afiliaciones y Recaudos

Este certificado tiene validez para efectos de afiliación del trabajador a SEGUROS DE VIDA SURAMERICANA S.A así como para su desafiliación
Importante: La información contenida en este certificado puede ser validada en cualquier momento por SEGUROS DE VIDA SURAMERICANA S.A

Este certificado fue generado con la información registrada en la base de datos el 10/12/2024 21:56:24 .
Los trabajadores marcados con asterisco (*) son afiliados independientes.
Las coberturas marcadas con dos asteriscos (**) son coberturas pendientes de retiro.

Dirección IP: 186.86.110.158, 198.143.41.29, 172.16.42.57

VIGILADO SUPERINTENDENCIA FINANCIERA DE COLOMBIA

Simple

PAGOSIMPLE | AUTOLIQUIDACION CONSOLIDADA

Fecha creación reporte: 2024-12-02, 08:01:22 AM **Tipo Planilla:** E: PLANILLA EMPLEADOS EMPRESAS. **Numéro Planilla:** 1068 47393

Periodo Cotización: noviembre de 2024 **Periodo Servicio:** diciembre de 2024

PAGADO 02/12/2024

I. DATOS DEL APORTANTE

Razón Social	INGENIERIA Y CONSTRUCCIONES AYG SAS	Nombre Sucursal	GIRARDOT	Código Sucursal	001
Documento	NI900480705	Dirección	CL 11 #24 - 120 CONJUNTO LA FONTANA C38		
Tipo de Empresa	EMPLEADOR	Teléfono	3148468958		
Tipo Persona	JURÍDICA	Forma Presentación	SUCURSAL		
Ciudad	GIRARDOT	Departamento	CUNDINAMARCA		
Representante Legal	GIRALDO ROMERO HERNAN DARIO	Identificación	CC 5471343		
Total Afiliados	1	ARP	ARL SURA		

II. DETALLE DEL APORTANTE

Datos del Afiliado				Novedades																		Pensiones			Salud			Riesgos			Cajas			Parafiscales			Total
Identificación	Apellidos y Nombres	Tipo Cotizante	Subtipo Cotizante	ING	RET	RET P	TDE	TAE	TDP	TAP	VSP	COR	VST	SLN	IGE	LMA	VAC	AVP	VCT	IRP	Días AFP	Días EPS	Días ARP	Días CCF	Administradora	IBC Pensión	Aporte Pensión	Administradora	IBC Salud	Aporte Salud	Tarifa	IBC Riesgos	Aporte Riesgos	Administradora	IBC Caja	Aporte Caja	Aporte SENA	Aporte ICBF	ESAP	Total
CC 1120966	JORGE ENRIQUE ALAYON VARGAS	01	00																	0	30	30	30	30	(25-14) COLPENSIONES	$ 1.300.000	$ 208.000	(EPS017) FAMISANAR EPS	$ 1.300.000	$ 162.500	6,960	$ 1.300.000	$ 90.500	(CCF22) COLSUBSIDIO	$ 1.300.000	$ 52.000	$ 26.000	$ 39.000	$ 0	$ 578.000

III.TOTALES

IBC Pensión	IBC Salud	IBC Riesgos	IBC Cajas	Aportes Pensión	Aportes Salud	Aportes Riesgos	Aportes Cajas	Aportes Sena	Aportes ICBF	Aportes ESAP	Aportes Min Educación	(Incapacidades, Licencias, Saldos a Favor) EPS	Incapacidades ARP	SUBTOTAL SIN INTERESES DE MORA	TOTAL INTERESES DE MORA	TOTAL FINAL
$ 1.300.000	$ 1.300.000	$ 1.300.000	$ 1.300.000	$ 208.000	$ 162.500	$ 90.500	$ 52.000	$ 26.000	$ 39.000	$ 0	$ 0	$ 0	$ 0	$ 578.000	$ 0	$ 578.000

Líneas de Servicio FonoSIMPLE: Bogotá 601 4446634 - Cali: 602 5540577 - Medellín: 604 5146669 - Bucaramanga: 607 6438000 - Cartagena: 605 6945444 - Pereira: 606 3402582 - Barranquilla: 605 3618850 - Resto del País: 018000 971 971 - ¡Más que Fácil, SIMPL...

Antes de imprimir, asegúrese que sea realmente necesario. Proteger el medio ambiente está en nuestras manos.

El Poder de lo SIMPLE!

188

PAGOSIMPLE | AUTOLIQUIDACION CONSOLIDADA

Fecha creación reporte: 2024-12-30, 09:09:39 AM **Tipo Planilla:** E: PLANILLA EMPLEADOS EMPRESAS. **Numéro Planilla:** 1069195756

Periodo Cotización: noviembre de 2024 **Periodo Servicio:** diciembre de 2024

PAGADO 30/12/2024

I. DATOS DEL APORTANTE

Razón Social	INGENIERIA Y CONSTRUCCIONES AYG SAS	**Nombre Sucursal**	GIRARDOT	**Código Sucursal**	001
Documento	NI900480705	**Dirección**	CL 11 #24 - 120 CONJUNTO LA FONTANA C38		
Tipo de Empresa	EMPLEADOR	**Teléfono**	3148468958		
Tipo Persona	JURÍDICA	**Forma Presentación**	SUCURSAL		
Ciudad	GIRARDOT	**Departamento**	CUNDINAMARCA		
Representante Legal	GIRALDO ROMERO HERNAN DARIO	**Identificación**	CC 5471343		
Total Afiliados	4	**ARP**	ARL SURA		

II. DETALLE DEL APORTANTE

Datos del Afiliado				Novedades																		Pensiones			Salud			Riesgos			Cajas			Parafiscales				Total
Identificación	Apellidos y Nombres	Tipo Cotizante	Subtipo Cotizante	ING	RET	RET P	TDE	TAE	TDP	TAP	VSP	COR	VST	SLN	IGE	LMA	VAC	AVP	VCT	IRP	Días APP	Días EPS	Días ARP	Días CCF	Administradora	IBC Pensión	Aporte Pensión	Administradora	IBC Salud	Aporte Salud	Tarifa	IBC Riesgos	Aporte Riesgos	Administradora	IBC Caja	Aporte Caja	Aporte SENA	Aporte ICBF	ESAP	Aporte Ministerio	Total
CC 1005929851	OSCAR JAVIER SANCHEZ SANCHEZ	01	00	X	X															0	6	6	6	6	(230301) PORVENIR	$ 260.000	$ 41.600	(EPS041) NUEVA EPS S.A. CM	$ 260.000	$ 32.500	6,960	$ 260.000	$ 18.100	(CCF22) COLSUBSIDIO	$ 260.000	$ 10.400	$ 5.200	$ 7.800	$ 0	$ 0	$ 115.600
CC 1007316679	JHOAN FERNANDO RAMIREZ STERLING	01	00	X	X															0	6	6	6	6	(230301) PORVENIR	$ 260.000	$ 41.600	(EPS017) FAMISANAR EPS	$ 260.000	$ 32.500	6,960	$ 260.000	$ 18.100	(CCF22) COLSUBSIDIO	$ 260.000	$ 10.400	$ 5.200	$ 7.800	$ 0	$ 0	$ 115.600
CC 1131245	ALEXANDER ORTEGA ANZOLA	01	00	X	X															0	6	6	6	6	(230301) PORVENIR	$ 260.000	$ 41.600	(EPS005) EPS SANITAS	$ 260.000	$ 32.500	6,960	$ 260.000	$ 18.100	(CCF22) COLSUBSIDIO	$ 260.000	$ 10.400	$ 5.200	$ 7.800	$ 0	$ 0	$ 115.600
CC 79622946	ELIBERTO PACHON LOPEZ	01	00	X	X															0	6	6	6	6	(231001) COLFONDOS	$ 260.000	$ 41.600	(EPS017) FAMISANAR EPS	$ 260.000	$ 32.500	6,960	$ 260.000	$ 18.100	(CCF22) COLSUBSIDIO	$ 260.000	$ 10.400	$ 5.200	$ 7.800	$ 0	$ 0	$ 115.600

III.TOTALES

IBC Pensión	IBC Salud	IBC Riesgos	IBC Cajas	Aportes Pensión	Aportes Salud	Aportes Riesgos	Aportes Cajas	Aportes Sena	Aportes ICBF	Aportes ESAP	Aportes Min Educación	(Incapacidades, Licencias, Saldos a Favor) EPS	Incapacidades ARP	SUBTOTAL SIN INTERESES DE MORA	TOTAL INTERESES DE MORA	TOTAL FINAL
$ 1.040.000	$ 1.040.000	$ 1.040.000	$ 1.040.000	$ 166.400	$ 130.000	$ 72.400	$ 41.600	$ 20.800	$ 31.200	$ 0	$ 0	$ 0	$ 0	$ 462.400	$ 9.100	$ 471.500

Líneas de Servicio FonoSIMPLE: Bogotá 601 4446634 - Cali: 602 5540577 - Medellín: 604 5146669 - Bucaramanga: 607 6438000 - Cartagena: 605 6945444 - Pereira: 606 3402582 - Barranquilla: 605 3618850 - Resto del País: 018000 971 971 - ¡Más que Fácil, SIMPLE!

¡El Poder de lo SIMPLE!

Antes de imprimir, asegúrese que sea realmente necesario. Proteger el medio ambiente está en nuestras manos.

490

INGENIERIA Y CONSTRUCCIONES A&G S.A.S
NIT: 900480705-7
Régimen: Responsable del impuesto sobre las ventas –IVA
Persona Jurídica
CON LA FONTANA CA 38, Girardot, Cundinamarca, Colombia
Tel. 3148468958
Email. ingenieriayconstruccionesayg@hotmail.com
Autorización factura electrónica de venta No. 18764072527080 válida desde 2024-06-07 hasta 2025-06-07 rango desde FEC106 hasta FEC200.

Cliente: alcaldia municipal de ricaurte
NIT : 890680059
Dirección: cra 15 # 6 - 22, Ricaurte, Cundinamarca, Colombia
Teléfono: 8338560
Email: hacienda@ricaurte-cundinamarca.gov.co

Tipo de negociación: Contado
Medio de Pago: Otro
Fecha de Pago: 30/12/2024
Total de Lineas: 4

FACTURA ELECTRÓNICA DE VENTA : **FEC132**
MONEDA: **COP Colombia, Pesos**
HORA EMISIÓN: **15:27:09-05:00**
FECHA FIRMADO: **30/12/2024 15:27:12**

FECHA DE EMISIÓN			FECHA DE VENCIMIENTO		
DIA	MES	AÑO	DIA	MES	AÑO
30	12	2024	30	12	2024

#	CÓDIGO	DESCRIPCIÓN	U.M	CANTIDAD	PRECIO U.	IMPUESTOS			DCTO.	TOTAL
						NOM.	% o VAL	MONTO		
1	4290	CONSTRUCCIÓN DE OBRAS CIVILES bebederos megacolegio	WSD	1,00	$56.260.617,67				0,00	$56.260.617,67
2	AIU1	ADMINISTRACION 27%	EA	1,00	$15.190.366,77				0,00	$15.190.366,77
3	AIU2	IMPREVISTOS 1%	EA	1,00	$562.606,18				0,00	$562.606,18
4	AIU3	UTILIDAD 5%	EA	1,00	$2.813.030,88				0,00	$2 813 030,88

DESCUENTOS Y CARGOS GLOBALES

No.	TIPO	CÓDIGO	DESCRIPCIÓN	%	MONTO
1	Descuento	01 - Descuento condicionado		0,00	$0,50

Notas:
ACTA FINAL CONTRATO DE OBRA No 452-2024

SON: (setenta y cuatro millones ochocientos veintiseis mil seiscientos veintiun pesos)
CUFE: 547c9306473f6e619943521df35c17384e87f80c61f5f7af43c8fabed8beb2311f9bdadeff1d522abedb97b3b86b9c1d

Subtotal:	$74.826.621,50
Cargos:	$0.00
Descuento:	$0.00
Total de la operación:	$74.826.621,50
Descuentos globales:	$0,50
Total:	$74.826.621.00

Firma Digital: j918+bF1bTLUfKYR/ZYHLygOL110zJg1ZHRX0kSGeXtbfCKYy9VUNQHaY7L2H/46
CDU63hbr/jwTihyyXuOg0DouHjBdUAM5k7bYIWM2IweWEwsAWT
Wlxd2Pm6m5LyMy W4k4VcfBAvw7I0paq1ruyizQe2kyY4AhwLk2NUZitvv+Cb1wOLmYdrCCM1shIO ZMnfkpy0cneYFgw+Z4Bs62CuPU4XUDLX/HG
oab69xn5q1cD+O5vFG2WRm/4xUfEv Ag5NEhw26MT48Ky3o6JNWQrfOQGLYLXza6LAvr19HYhppIk5o4ltBCrBWbqe1euR kF0ILtBfhZKDc1QmuBPP
1Q==

Esta factura es un título valor de acuerdo al art. 774 del C.C. y una vez aceptada declara haber recibido los bienes y servicios a satisfacción.

Representación Gráfica de la Factura de Venta Electrónica.

491

ACTA FINAL DE OBRA

N°01

ALCALDIA MUNICIPAL RICAURTE - CUNDINAMARCA	ACTA DE RECIBIDO FINAL			
	CONTRATO DE OBRA No 452-2024			
	OBJETO: OBRAS DE ADECUACIÓN PARA LA INSTALACIÓN DE BEBEDEROS EN LA INSTITUCIÓN EDUCATIVA DEPARTAMENTAL MEGACOLEGIO CAMPESTRE ANTONIO RICAURTE DEL MUNICIPIO DE RICAURTE, CUNDINAMARCA			
	CONTRATISTA DE OBRA:	INGENIERIA Y CONSTRUCCIONES A&G S.A.S	VALOR DEL CONTRATO	$ 74.826.621,00
			VALOR ACTA FINAL	$ 74.826.621,00
			PORCENTAJE EJECUTADO	100,00%
			PORCENTAJE POR EJECUTAR	0,00%
	SUPERVISOR ALCALDIA MUNICIPAL:	SECRETARIA DE INFRAESTRUCTURA Y OBRAS PUBLICAS - ING. HECTOR DANIEL MORALES DEVIA	PLAZO	UN (01) MES
			FECHA DE INICIO	29 de noviembre de 2024
			FECHA DE TERMINACION	26 de diciembre de 2024
			FECHA PRESENTE ACTA	26 de diciembre de 2024

CONDICIONES SEGÚN ACTA MODIFICATORIA DE MAYORES Y MENORES CANTIDADES E INCLUSION DE ITEMS NO PREVISOTS N°1.								PRESENTE ACTA FINAL		ACUMULADO EJECUTADO	
ITEM			DESCRIPCIÓN	UNIDAD	CANT.	VR. UNITARIO	VR. TOTAL	CANT.	VR. TOTAL	CANT.	VR. TOTAL
No.	GENERAL	PARTICULAR									
1	CAPITULO 1.		PRELIMINARES								
1.1		APU 1,1	DEMOLICIÓN BALDOSA DE PISO H=0,02 M CON RETIRO DE SOBRANTES A UNA DISTANCIA DE 5 KM (INCLUYE CARGUE)	ML	6,00	$ 6.136,00	$ 36.816,00	6,00	$ 36.816,00	6,00	$ 36.816,00
1.2		APU 1,2	REGATA EN PLACA DE PISOS CON RETIRO DE SOBRANTES A UNA DISTANCIA DE 5 KM (INCLUYE CARGUE)	ML	16,00	$ 6.136,00	$ 98.176,00	16,00	$ 98.176,00	16,00	$ 98.176,00
1.3		APU 1,3	DEMOLICIÓN ENCHAPE MURO CON RETIRO DE SOBRANTES A UNA DISTANCIA DE 5 KM (INCLUYE CARGUE)	ML	6,60	$ 6.136,00	$ 40.497,60	6,60	$ 40.497,60	6,60	$ 40.497,60
1.4		APU 1,4	REGATA EN MUROS DE MAMPOSTERIA DE 0,15 M CON RETIRO DE SOBRANTES A UNA DISTANCIA DE 5 KM (INCLUYE CARGUE)	ML	9,40	$ 6.136,00	$ 57.678,40	9,40	$ 57.678,40	9,40	$ 57.678,40
1.5		APU 1,5	DEMOLICIÓN DE GUARDA ESCOBA CON RETIRO DE SOBRANTES A UNA DISTANCIA DE 5 KM (INCLUYE CARGUE)	ML	10,40	$ 6.136,00	$ 63.814,40	10,40	$ 63.814,40	10,40	$ 63.814,40
1.6		APU 1,6	REGATA EN MURO DE GUARDA ESCOBA CON RETIRO DE SOBRANTES A UNA DISTANCIA DE 5 KM (INCLUYE CARGUE)	ML	0,00	$ 6.136,00	$ -	0,00	$ -	0,00	$ -
1.7		APU 1,7	DEMOLICION DE PLACA PISOS CON RETIRO DE SOBRANTES A UNA DISTANCIA DE 5 KM (INCLUYE CARGUE)	ML	0,00	$ 6.136,00	$ -	0,00	$ -	0,00	$ -
						SUBTOTAL (1)	$ 296.982,40		$ 296.982,40		$ 296.982,40
2	CAPITULO 2.		REDES DE SUMINISTRO Y DESAGUE								
2.1	11,16, CONST		PUNTO HIDRÁULICO PVC-P/PARAL 1/2"	UNIDAD	9,00	$ 96.707,00	$ 870.363,00	9,00	$ 870.363,00	9,00	$ 870.363,00
2.2	11,19, CONST		SALIDA SANITARIA PVC-S/PARAL 2"	UNIDAD	0,00	$ 102.050,00	$ -	0,00	$ -	0,00	$ -
2.3	11,31, CONST		RED SANITARIA PVC-S 2"	ML	0,00	$ 36.379,00	$ -	0,00	$ -	0,00	$ -

492

ALCALDIA MUNICIPAL RICAURTE - CUNDINAMARCA	ACTA DE RECIBIDO FINAL			
	CONTRATO DE OBRA No 452-2024			
	OBJETO: OBRAS DE ADECUACIÓN PARA LA INSTALACIÓN DE BEBEDEROS EN LA INSTITUCIÓN EDUCATIVA DEPARTAMENTAL MEGACOLEGIO CAMPESTRE ANTONIO RICAURTE DEL MUNICIPIO DE RICAURTE, CUNDINAMARCA			
	CONTRATISTA DE OBRA:	INGENIERIA Y CONSTRUCCIONES A&G S.A.S	VALOR DEL CONTRATO	$ 74.826.621,00
			VALOR ACTA FINAL	$ 74.826.621,00
			PORCENTAJE EJECUTADO	100,00%
			PORCENTAJE POR EJECUTAR	0,00%
	SUPERVISOR ALCALDIA MUNICIPAL:	SECRETARIA DE INFRAESTRUCTURA Y OBRAS PUBLICAS - ING. HECTOR DANIEL MORALES DEVIA	PLAZO	UN (01) MES
			FECHA DE INICIO	29 de noviembre de 2024
			FECHA DE TERMINACION	26 de diciembre de 2024
			FECHA PRESENTE ACTA	26 de diciembre de 2024

CONDICIONES SEGÚN ACTA MODIFICATORIA DE MAYORES Y MENORES CANTIDADES E INCLUSION DE ITEMS NO PREVISOTS Nº1.								PRESENTE ACTA FINAL		ACUMULADO EJECUTADO	
ITEM											
			SUBTOTAL (2)				$ 870.363,00		$ 870.363,00		$ 870.363,00
3	CAPITULO 3.		REDES ELECTRICAS								
3.1	CONST 21.13.		TUBERÍA CONDUIT EMT GALVANIZADA 1/2".	ML	4,58	$ 29.043,00	$ 133.016,94	4,58	$ 133.016,94	4,58	$ 133.016,94
3.2		APU 3,2	SALIDA TOMA EMT COMPLETA	UNIDAD	9,00	$ 90.501,00	$ 814.509,00	9,00	$ 814.509,00	9,00	$ 814.509,00
			SUBTOTAL (3)				$ 947.525,94		$ 947.525,94		$ 947.525,94
4	CAPITULO 4.		ACABADOS								
4.1	14,2, CONST		BALDOSA CERÁMICA PARED 20X20, CALIDAD PRIMERA (LINEAL)	ML	6,60	$ 49.817,00	$ 328.792,20	6,60	$ 328.792,20	6,60	$ 328.792,20
4.2	14,10 CONST		GUARDAESCOBA EN GRANITO	ML	0,00	$ 67.852,00	$ -	0,00	$ -	0,00	$ -
4.3	8,18 CONST		PAÑETE IMPERMEABILIZADO MUROS 1:3, E=1.5 CM (LINEAL)	ML	9,40	$ 19.247,00	$ 180.921,80	9,40	$ 180.921,80	9,40	$ 180.921,80
4.4	18,28 CONST		PINTURA EPÓXICA	M2	0,00	$ 19.755,00	$ -	0,00	$ -	0,00	$ -
4.5		APU 4,5	CERÁMICA PISO TRÁFICO 5, CALIDAD PRIMERA	ML	4,00	$ 64.957,00	$ 259.828,00	4,00	$ 259.828,00	4,00	$ 259.828,00
4.6		APU 4,6	RESANE PLACA DE PISO INTERNO BAÑOS (ALISTADO)	ML	6,00	$ 8.569,00	$ 51.414,00	6,00	$ 51.414,00	6,00	$ 51.414,00
4.7		APU 4,7	TABLETA DE GRES 7X30	ML	0,00	$ 79.291,00	$ -	0,00	$ -	0,00	$ -
4.8		APU 4,8	RESANE PLACA DE PISO DEL SENDERO PEATONAL EN CONCRETO DE 2500PSI	ML	0,00	$ 56.225,00	$ -	0,00	$ -	0,00	$ -
			SUBTOTAL (4)				$ 820.956,00		$ 820.956,00		$ 820.956,00
5	CAPITULO 5.		INSTALACION BEBEDEROS								

49.3

ALCALDIA MUNICIPAL RICAURTE - CUNDINAMARCA	ACTA DE RECIBIDO FINAL			
	CONTRATO DE OBRA No 452-2024			
	OBJETO: OBRAS DE ADECUACIÓN PARA LA INSTALACIÓN DE BEBEDEROS EN LA INSTITUCIÓN EDUCATIVA DEPARTAMENTAL MEGACOLEGIO CAMPESTRE ANTONIO RICAURTE DEL MUNICIPIO DE RICAURTE, CUNDINAMARCA			
	CONTRATISTA DE OBRA:	INGENIERÍA Y CONSTRUCCIONES A&G S.A.S	VALOR DEL CONTRATO	$ 74.826.621,00
			VALOR ACTA FINAL	$ 74.826.621,00
			PORCENTAJE EJECUTADO	100,00%
			PORCENTAJE POR EJECUTAR	0,00%
	SUPERVISOR ALCALDIA MUNICIPAL:	SECRETARIA DE INFRAESTRUCTURA Y OBRAS PUBLICAS - ING. HECTOR DANIEL MORALES DEVIA	PLAZO	UN (01) MES
			FECHA DE INICIO	29 de noviembre de 2024
			FECHA DE TERMINACION	26 de diciembre de 2024
			FECHA PRESENTE ACTA	26 de diciembre de 2024

CONDICIONES SEGÚN ACTA MODIFICATORIA DE MAYORES Y MENORES CANTIDADES E INCLUSION DE ITEMS NO PREVISOTS Nº1.								PRESENTE ACTA FINAL		ACUMULADO EJECUTADO	
ITEM											
5.1		APU 5.1	BEBEDERO CON DISPENSADOR PARA AGUA FRIA EN ACERO INOXIDABLE; FUNCIONA CON AGUA DE ACUEDUCTO, CON LLAVE DE SISTEMA PUHS Y LLAVE TIPO GANSO CON SUMINISTRO DE AGUA FRIA CON CAPACIDAD DE 5 LITROS Y SISTEMA DE FILTRACIÓN POR SEDIMENTO Y CARBON ACTIVADO.	UNIDAD	9,00	$ 5.032.783,00	$ 45.295.047,00	9,00	$ 45.295.047,00	9,00	$ 45.295.047,00
					SUBTOTAL (5)	$ 45.295.047,00		$ 45.295.047,00		$ 45.295.047,00
6	CAPITULO 6.		ITEMS ADICIONALES Y/O NO PREVISTOS								
6.1		APU 6.1	CORTE CON DISCO PARA CONCRETO	ML	50,80	$ 17.185,00	$ 872.998,00	50,80	$ 872.998,00	50,80	$ 872.998,00
6.2	11,27 CONST		RED SUMINISTRO PVC 1/2"	ML	6,60	$ 12.477,00	$ 82.348,20	6,60	$ 82.348,20	6,60	$ 82.348,20
6.3	11,36 CONST		REGISTRO 1/2"	UNIDAD	3,00	$ 83.340,00	$ 250.020,00	3,00	$ 250.020,00	3,00	$ 250.020,00
6.4	14,37 CONST		TAPA REGISTRO 20X20	UNIDAD	2,00	$ 27.579,00	$ 55.158,00	2,00	$ 55.158,00	2,00	$ 55.158,00
6.5		APU 6,2	ACOMETIDA ELECTRICA EN 3X12 CABLE 7 HILOS	ML	44,80	$ 19.861,00	$ 881.708,80	44,80	$ 881.708,80	44,80	$ 881.708,80
6.6		APU 6,3	PROTECCION DE 20 AMPERIOS	UNIDAD	2,00	$ 25.715,00	$ 51.430,00	2,00	$ 51.430,00	2,00	$ 51.430,00
6.7		APU 6,4	PROTECTOR DE VOLTAJE DE 10AMP	UNIDAD	9,00	$ 77.269,00	$ 695.421,00	9,00	$ 695.421,00	9,00	$ 695.421,00
6.8	14,42 CONST		MEDIA CAÑA EN GRANITO	ML	10,40	$ 104.171,00	$ 1.083.378,40	10,40	$ 1.083.378,40	10,40	$ 1.083.378,40
6.9	14,10 CONST		GUARDAESCOBA EN GRANITO	ML	2,00	$ 67.852,00	$ 135.704,00	2,00	$ 135.704,00	2,00	$ 135.704,00
6.10		APU 6,5	ESTRUCTURA METALICA PARA FIJACION DE BEBEDEROS EN ANGULO Y PLATINA.	UND	9,00	$ 251.507,00	$ 2.263.563,00	9,00	$ 2.263.563,00	9,00	$ 2.263.563,00
6.11		APU 6,6	ESCALON EN CONCRETO SECCION (ALTO 0,27M, ANCHO 1M, FONDO 0,35M)	UND	1,00	$ 175.888,00	$ 175.888,00	1,00	$ 175.888,00	1,00	$ 175.888,00
6.12	14,9 CONST		ACABADO EN GRAVILLA LAVADA	M2	0,81	$ 80.726,00	$ 65.307,33	0,81	$ 65.307,33	0,81	$ 65.307,33

494

ALCALDIA MUNICIPAL RICAURTE - CUNDINAMARCA	ACTA DE RECIBIDO FINAL
	CONTRATO DE OBRA No 452-2024
	OBJETO: OBRAS DE ADECUACIÓN PARA LA INSTALACIÓN DE BEBEDEROS EN LA INSTITUCIÓN EDUCATIVA DEPARTAMENTAL MEGACOLEGIO CAMPESTRE ANTONIO RICAURTE DEL MUNICIPIO DE RICAURTE, CUNDINAMARCA

CONTRATISTA DE OBRA:	INGENIERIA Y CONSTRUCCIONES A&G S.A.S	**VALOR DEL CONTRATO**	$ 74.826.621,00
		VALOR ACTA FINAL	$ 74.826.621,00
		PORCENTAJE EJECUTADO	100,00%
		PORCENTAJE POR EJECUTAR	0,00%
SUPERVISOR ALCALDIA MUNICIPAL:	**SECRETARIA DE INFRAESTRUCTURA Y OBRAS PUBLICAS** - ING. HECTOR DANIEL MORALES DEVIA	**PLAZO**	UN (01) MES
		FECHA DE INICIO	29 de noviembre de 2024
		FECHA DE TERMINACION	26 de diciembre de 2024
		FECHA PRESENTE ACTA	26 de diciembre de 2024

CONDICIONES SEGÚN ACTA MODIFICATORIA DE MAYORES Y MENORES CANTIDADES E INCLUSION DE ITEMS NO PREVISOTS Nº1.

ITEM								PRESENTE ACTA FINAL		ACUMULADO EJECUTADO	
6.13		APU 6.7	SALIDA SANITARIA PVC-S/PARAL 1 1/2"	UND	9,00	$ 88.817,00	$ 800.253,00	9,00	$ 800.253,00	9,00	$ 800.253,00
6.14		APU 6.8	RED SANITARIA PVC-S 1 1/2"	M2	18,40	$ 33.509,00	$ 616.565,60	18,40	$ 616.565,60	18,40	$ 616.565,60

SUBTOTAL (6)		$ 8.029.743,33	$ 8.029.743,33	$ 8.029.743,33
TOTAL COSTOS DIRECTOS (1+2+3+4+5) = (A)		$ 56.260.617,67	$ 56.260.617,67	$ 56.260.617,67
COSTOS INDIRECTOS				
ADMINISTRACION	27%	$ 15.190.366,77	$ 15.190.366,77	$ 15.190.366,77
IMPREVISTOS	1%	$ 562.606,18	$ 562.606,18	$ 562.606,18
UTILIDAD	5%	$ 2.813.030,88	$ 2.813.030,88	$ 2.813.030,88
TOTAL COSTOS INDIRECTOS (B)		$ 18.566.003,83	$ 18.566.003,83	$ 18.566.003,83
VALOR TOTAL CONTRATO (A+B)		$ 74.826.621,50	$ 74.826.621,50	$ 74.826.621,50
AJUSTE AL PESO		-$ 0,50	-$ 0,50	-$ 0,50
VALOR TOTAL CONTRATO (A+B)		$ 74.826.621,00	$ 74.826.621,00	$ 74.826.621,00

BALANCE DEL CONTRATO		
VALOR DEL CONTRATO	$ 68.449.323,00	
VALOR ADICIONAL	$ 6.377.298,00	
VALOR ACTA FINAL		$ 74.826.621,00
SALDO A FAVOR DEL MUNICIPIO		$ -
VALOR TOTAL	$ 74.826.621,00	$ 74.826.621,00

149

ALCALDIA MUNICIPAL RICAURTE - CUNDINAMARCA	ACTA DE RECIBIDO FINAL			
	CONTRATO DE OBRA No 452-2024			
	OBJETO: OBRAS DE ADECUACIÓN PARA LA INSTALACIÓN DE BEBEDEROS EN LA INSTITUCIÓN EDUCATIVA DEPARTAMENTAL MEGACOLEGIO CAMPESTRE ANTONIO RICAURTE DEL MUNICIPIO DE RICAURTE, CUNDINAMARCA			
	CONTRATISTA DE OBRA:	INGENIERIA Y CONSTRUCCIONES A&G S.A.S	VALOR DEL CONTRATO	$ 74.826.621,00
			VALOR ACTA FINAL	$ 74.826.621,00
			PORCENTAJE EJECUTADO	100,00%
			PORCENTAJE POR EJECUTAR	0,00%
	SUPERVISOR ALCALDIA MUNICIPAL:	SECRETARIA DE INFRAESTRUCTURA Y OBRAS PUBLICAS - ING. HECTOR DANIEL MORALES DEVIA	PLAZO	UN (01) MES
			FECHA DE INICIO	29 de noviembre de 2024
			FECHA DE TERMINACION	26 de diciembre de 2024
			FECHA PRESENTE ACTA	26 de diciembre de 2024

CONDICIONES SEGÚN ACTA MODIFICATORIA DE MAYORES Y MENORES CANTIDADES E INCLUSION DE ITEMS NO PREVISOTS N°1.	PRESENTE ACTA FINAL	ACUMULADO EJECUTADO
ITEM		

BALANCE ACTA A PAGAR	
VALOR PRESENTE ACTA FINAL	$ 74.826.621,00
MENOS AMORTIZACION ANTICIPO	N.A
VALOR A PAGAR ACTA FINAL	$ 74.826.621,00
% COBRADO PRESENTE ACTA	100,00%
% COBRADO ACUMULADO	100,00%
% POR EJECUTAR	0,00%

BALANCE ANTICIPO		
		AMORTIZACION
VALOR ANTICIPO	N.A	
AMORTIZADO ACTA FINAL		N.A
SALDO POR AMORTIZAR		N.A
SUMAS IGUALES	$ -	$ -

SON: SETENTA Y CUATRO MILLONES OCHOCIENTOS VEINTISEIS MIL SEISCIENTOS VEINTIUN PESOS

NOTA:

Las cantidades y valores consignados en la presente acta son responsabilidad exclusiva del contratista. La presente acta se realiza con base en el principio de confiabilidad y responsabilidad con lo que el contratista realiza las mediciones en campo.

En constancia a lo anterior se firma a los veintiseis (26) dias del mes de diciembre 2024.

HERNAN DARIO GIRALDO ROMERO
C.C. 5,471,343 DE OCAÑA
REPRESENTANTE LEGAL

ING. HECTOR DANIEL MORALES DEVIA
Secretaria de Infraestructura y obras publicas
Alcaldia Municipal - Ricaurte Cundinamarca

496

MEMORIAS DE CALCULO

ALCALDIA MUNICIPAL DE RICAURTE
DEPARTAMENTO DE CUNDINAMARCA

Ricaurte

MEMORIAS DE CALCULO DE CANTIDADES DE OBRA - ACTA DE PAGO FINAL No. 1

PROYECTO:	OBRAS DE ADECUACIÓN PARA LA INSTALACIÓN DE BEBEDEROS EN LA INSTITUCIÓN EDUCATIVA DEPARTAMENTAL MEGACOLEGIO CAMPESTRE ANTONIO RICAURTE DEL MUNICIPIO DE RICAURTE, CUNDINAMARCA		
SUPERVISOR:	ING. HECTOR DANIEL MORALES DEVIA / SECRETARIO DE INFRAESTRUCTURA Y OBRAS PUBLICAS		
CONTGRATISTA:	INGENIERIA Y CONSTRUCCIONES A&G S.A.S	**CONTRATO:**	452-2024
CAPITULO 1	**PRELIMINARES**		
ITEM 1,1	DEMOLICIÓN BALDOSA DE PISO H=0.02 M CON RETIRO DE SOBRANTES A UNA DISTANCIA DE 5 KM (INCLUYE CARGUE)		

DESCRIPCION	UND	LONG	CANT	MEDIDA TOTAL
UBICACIÒN 1 - 4 BEBEDEROS				
En placa (del punto de A.P. bajo el lavamanos hasta el muro donde se distribuyen los bebederos y 6m que rompe la placa desde el ingreso a los baños hasta el hinodoro de minusbalidos para distribuir los 4 bebederos)	ML	2,00	1,00	2,00
UBICACIÒN 2 - 3 BEBEDEROS				
En placa (del punto de A.P. bajo el lavamanos hasta el muro donde se distribuyen los bebederos y 4m que rompe la placa desde el ingreso a los baños hacia el interior para distribuir los 4 bebederos)	ML	2,00	1,00	2,00
UBICACIÒN 3 - 2 BEBEDEROS				
En placa (desede la bajante hasta la caja mas cercana)	ML	2,00	1,00	2,00
		TOTAL	6,00	

OBSERVACIONES:

HERNAN DARIO GIRALDO ROMERO
C.C. 5,471,343 DE OCAÑA
REPRESENTANTE LEGAL

ING. HECTOR DANIEL MORALES DEVIA
SECRETARIA DE INFRAESTRUCTURA Y OBRAS PUBLICAS
ALCALDIA MUNICIPAL DE RICAURTE - CUNDINAMARCA

498

ALCALDIA MUNICIPAL DE RICAURTE
DEPARTAMENTO DE CUNDINAMARCA

Ricaurte

SECRETARIA DE INFRAESTRUCTURA Y OBRAS PUBLICAS

PROYECTO:	OBRAS DE ADECUACIÓN PARA LA INSTALACIÓN DE BEBEDEROS EN LA INSTITUCIÓN EDUCATIVA DEPARTAMENTAL MEGACOLEGIO CAMPESTRE ANTONIO RICAURTE DEL MUNICIPIO DE RICAURTE, CUNDINAMARCA			
SUPERVISOR:	ING. HECTOR DANIEL MORALES DEVIA / SECRETARIO DE INFRAESTRUCTURA Y OBRAS PUBLICAS			
CONTGRATISTA:	INGENIERIA Y CONSTRUCCIONES A&G S.A.S	**CONTRATO:**	452-2024	
CAPITULO 1	**PRELIMINARES**			
ITEM 1,2	REGATA EN PLACA DE PISOS CON RETIRO DE SOBRANTES A UNA DISTANCIA DE 5 KM (INCLUYE CARGUE)			

DESCRIPCION	UND	LONG	CANT	MEDIDA TOTAL
UBICACIÒN 1 - 4 BEBEDEROS				
En placa (del punto de A.P. bajo el lavamanos hasta el muro donde se distribuyen los bebederos y 6m que rompe la placa desde el ingreso a los baños hasta el hinodoro de minusbalidos para distribuir los 4 bebederos)	ML	8,00	1,00	8,00
UBICACIÒN 2 - 3 BEBEDEROS				
En placa (del punto de A.P. bajo el lavamanos hasta el muro donde se distribuyen los bebederos y 4m que rompe la placa desde el ingreso a los baños hacia el interior para distribuir los 4 bebederos)	ML	6,00	1,00	6,00
UBICACIÒN 3 - 2 BEBEDEROS				
En placa (desede la bajante hasta la caja mas cercana)	ML	2,00	1,00	2,00
		TOTAL	16,00	

OBSERVACIONES:

HERNAN DARIO GIRALDO ROMERO
C.C. 5,471,343 DE OCAÑA
REPRESENTANTE LEGAL

ING. HECTOR DANIEL MORALES DEVIA
SECRETARIA DE INFRAESTRUCTURA Y OBRAS PUBLICAS
ALCALDIA MUNICIPAL DE RICAURTE - CUNDINAMARCA

ALCALDIA MUNICIPAL DE RICAURTE
DEPARTAMENTO DE CUNDINAMARCA

Ricaurte

SECRETARIA DE INFRAESTRUCTURA Y OBRAS PUBLICAS

PROYECTO:	OBRAS DE ADECUACIÓN PARA LA INSTALACIÓN DE BEBEDEROS EN LA INSTITUCIÓN EDUCATIVA DEPARTAMENTAL MEGACOLEGIO CAMPESTRE ANTONIO RICAURTE DEL MUNICIPIO DE RICAURTE, CUNDINAMARCA		
SUPERVISOR:	ING. HECTOR DANIEL MORALES DEVIA / SECRETARIO DE INFRAESTRUCTURA Y OBRAS PUBLICAS		
CONTGRATISTA:	INGENIERIA Y CONSTRUCCIONES A&G S.A.S	**CONTRATO:**	452-2024
CAPITULO 1	**PRELIMINARES**		
ITEM 1,3	DEMOLICIÓN ENCHAPE MURO CON RETIRO DE SOBRANTES A UNA DISTANCIA DE 5 KM (INCLUYE CARGUE)		

DESCRIPCION	UND	LONG	CANT	MEDIDA TOTAL
UBICACIÒN 1 - 4 BEBEDEROS				
En muro (desde el punto de A.P. bajo el lavamanos hasta la placa de piso mas las 4 regatas de 80cm desde la placa hasta el punto que atraviesa el muro para conectar al bebedero)	ML	3,70	1,00	3,70
UBICACIÒN 2 - 3 BEBEDEROS				
En muro (desde el punto de A.P. bajo el lavamanos hasta la placa de piso mas las 3 regatas de 80cm desde la placa hasta el punto que atraviesa el muro para conectar al bebedero)	ML	2,90	1,00	2,90
UBICACIÒN 3 - 2 BEBEDEROS				
		TOTAL		6,60

OBSERVACIONES:

HERNAN DARIO GIRALDO ROMERO
C.C. 5,471,343 DE OCAÑA
REPRESENTANTE LEGAL

ING. HECTOR DANIEL MORALES DEVIA
SECRETARIA DE INFRAESTRUCTURA Y OBRAS PUBLICAS
ALCALDIA MUNICIPAL DE RICAURTE - CUNDINAMARCA

ALCALDIA MUNICIPAL DE RICAURTE
DEPARTAMENTO DE CUNDINAMARCA

Ricaurte

SECRETARIA DE INFRAESTRUCTURA Y OBRAS PUBLICAS

PROYECTO:	OBRAS DE ADECUACIÓN PARA LA INSTALACIÓN DE BEBEDEROS EN LA INSTITUCIÓN EDUCATIVA DEPARTAMENTAL MEGACOLEGIO CAMPESTRE ANTONIO RICAURTE DEL MUNICIPIO DE RICAURTE, CUNDINAMARCA			
SUPERVISOR:	ING. HECTOR DANIEL MORALES DEVIA / SECRETARIO DE INFRAESTRUCTURA Y OBRAS PUBLICAS			
CONTGRATISTA:	INGENIERIA Y CONSTRUCCIONES A&G S.A.S	**CONTRATO:**	452-2024	
CAPITULO 1	**PRELIMINARES**			
ITEM 1,4	REGATA EN MUROS DE MAMPOSTERIA DE 0,15 M CON RETIRO DE SOBRANTES A UNA DISTANCIA DE 5 KM (INCLUYE CARGUE)			

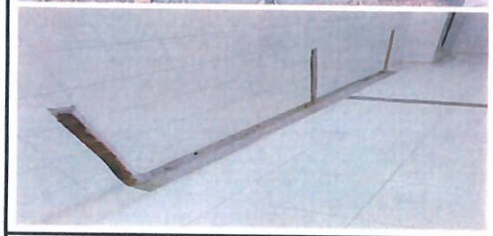

DESCRIPCION	UND	LONG	CANT	MEDIDA TOTAL
UBICACIÒN 1 - 4 BEBEDEROS				
En muro (desde el punto de A.P. bajo el lavamanos hasta la placa de piso mas las 4 regatas de 80cm desde la placa hasta el punto que atraviesa el muro para conectar al bebedero)	ML	3,7	1,00	3,70
UBICACIÒN 2 - 3 BEBEDEROS				
En muro (desde el punto de A.P. bajo el lavamanos hasta la placa de piso mas las 3 regatas de 80cm desde la placa hasta el punto que atraviesa el muro para conectar al bebedero)	ML	2,9	1,00	2,90
UBICACIÒN 3 - 2 BEBEDEROS				
En muro (uniendo los bebederos para el desague mas la bajante de 80cm)	ML	2,8	1,00	2,80
		TOTAL	9,40	

OBSERVACIONES:

HERNAN DARIO GIRALDO ROMERO
C.C. 5,471,343 DE OCAÑA
REPRESENTANTE LEGAL

ING. HECTOR DANIEL MORALES DEVIA
SECRETARIA DE INFRAESTRUCTURA Y OBRAS PUBLICAS
ALCALDIA MUNICIPAL DE RICAURTE - CUNDINAMARCA

ALCALDIA MUNICIPAL DE RICAURTE
DEPARTAMENTO DE CUNDINAMARCA

Ricaurte

SECRETARIA DE INFRAESTRUCTURA Y OBRAS PUBLICAS

PROYECTO:	OBRAS DE ADECUACIÓN PARA LA INSTALACIÓN DE BEBEDEROS EN LA INSTITUCIÓN EDUCATIVA DEPARTAMENTAL MEGACOLEGIO CAMPESTRE ANTONIO RICAURTE DEL MUNICIPIO DE RICAURTE, CUNDINAMARCA		
SUPERVISOR:	ING. HECTOR DANIEL MORALES DEVIA / SECRETARIO DE INFRAESTRUCTURA Y OBRAS PUBLICAS		
CONTGRATISTA:	INGENIERIA Y CONSTRUCCIONES A&G S.A.S	**CONTRATO:**	452-2024
CAPITULO 1	**PRELIMINARES**		
ITEM 1,5	DEMOLICIÓN DE GUARDA ESCOBA CON RETIRO DE SOBRANTES A UNA DISTANCIA DE 5 KM (INCLUYE CARGUE)		

DESCRIPCION	UND	LONG	CANT	MEDIDA TOTAL
UBICACIÒN 1 - 4 BEBEDEROS				
En muro (desde el punto de A.P. bajo el lavamanos hasta la placa de piso mas las 4 regatas de 80cm desde la placa hasta el punto que atraviesa el muro para conectar al bebedero)	ML	6,20	1,00	6,20
UBICACIÒN 2 - 3 BEBEDEROS				
En muro (desde el punto de A.P. bajo el lavamanos hasta la placa de piso mas las 3 regatas de 80cm desde la placa hasta el punto que atraviesa el muro para conectar al bebedero)	ML	4,20	1,00	4,20
UBICACIÒN 3 - 2 BEBEDEROS				
N/A	ML	0,00	0,00	0,00
		TOTAL	10,40	

OBSERVACIONES:

HERNAN DARIO GIRALDO ROMERO
C.C. 5,471,343 DE OCAÑA
REPRESENTANTE LEGAL

ING. HECTOR DANIEL MORALES DEVIA
SECRETARIA DE INFRAESTRUCTURA Y OBRAS PUBLICAS
ALCALDIA MUNICIPAL DE RICAURTE - CUNDINAMARCA

ALCALDIA MUNICIPAL DE RICAURTE
DEPARTAMENTO DE CUNDINAMARCA

Ricaurte

SECRETARIA DE INFRAESTRUCTURA Y OBRAS PUBLICAS

PROYECTO:	OBRAS DE ADECUACIÓN PARA LA INSTALACIÓN DE BEBEDEROS EN LA INSTITUCIÓN EDUCATIVA DEPARTAMENTAL MEGACOLEGIO CAMPESTRE ANTONIO RICAURTE DEL MUNICIPIO DE RICAURTE, CUNDINAMARCA		
SUPERVISOR:	ING. HECTOR DANIEL MORALES DEVIA / SECRETARIO DE INFRAESTRUCTURA Y OBRAS PUBLICAS		
CONTGRATISTA:	INGENIERIA Y CONSTRUCCIONES A&G S.A.S	**CONTRATO:**	452-2024
CAPITULO 2	**REDES DE SUMINISTRO Y DESAGUE**		
ITEM 2,1	**PUNTO HIDRÁULICO PVC-P/PARAL 1/2"**		

DESCRIPCION	UND	CANT	MEDIDA TOTAL
LUGAR 1, Junto al primer baño de barones	UND	4	4,00
LUGAR 2, Junto al segundo baño de barones	UND	3	3,00
LUGAR 2, Junto a los salones de primaria	UND	2	2,00
		TOTAL	9,00

OBSERVACIONES:

HERNAN DARIO GIRALDO ROMERO
C.C. 5,471,343 DE OCAÑA
REPRESENTANTE LEGAL

ING. HECTOR DANIEL MORALES DEVIA
SECRETARIA DE INFRAESTRUCTURA Y OBRAS PUBLICAS
ALCALDIA MUNICIPAL DE RICAURTE - CUNDINAMARCA

503

ALCALDIA MUNICIPAL DE RICAURTE
DEPARTAMENTO DE CUNDINAMARCA

Ricaurte

SECRETARIA DE INFRAESTRUCTURA Y OBRAS PUBLICAS

PROYECTO:	OBRAS DE ADECUACIÓN PARA LA INSTALACIÓN DE BEBEDEROS EN LA INSTITUCIÓN EDUCATIVA DEPARTAMENTAL MEGACOLEGIO CAMPESTRE ANTONIO RICAURTE DEL MUNICIPIO DE RICAURTE, CUNDINAMARCA		
SUPERVISOR:	ING. HECTOR DANIEL MORALES DEVIA / SECRETARIO DE INFRAESTRUCTURA Y OBRAS PUBLICAS		
CONTGRATISTA:	INGENIERIA Y CONSTRUCCIONES A&G S.A.S	**CONTRATO:**	452-2024
CAPITULO 3	**REDES ELECTRICAS**		
ITEM 3.1	**TUBERÍA CONDUIT EMT GALVANIZADA 1/2".**		

DESCRIPCION	UND	LONG	CANT	MEDIDA TOTAL
LUGAR 1, Desde el tablero hasta la bandeja y desde la bandeja hasta los 4 bebederos	ML	14,50	1,00	14,50
LUGAR 2, Desde el tablero hasta la bandeja y desde la bandeja hasta los 3 bebederos	ML	12,50	1,00	12,50
LUGAR 2, Desde la bandeja superior hasta los 2 bebederos	ML	8,00	1,00	8,00
descuento x tuberia en ptos electricos (9unidades x 3ml c/u)	ML	-30,42	1,00	-30,42
		TOTAL	4,58	

OBSERVACIONES:

HERNAN DARIO GIRALDO ROMERO
C.C. 5,471,343 DE OCAÑA
REPRESENTANTE LEGAL

ING. HECTOR DANIEL MORALES DEVIA
SECRETARIA DE INFRAESTRUCTURA Y OBRAS PUBLICAS
ALCALDIA MUNICIPAL DE RICAURTE - CUNDINAMARCA

ALCALDIA MUNICIPAL DE RICAURTE
DEPARTAMENTO DE CUNDINAMARCA

Ricaurte

SECRETARIA DE INFRAESTRUCTURA Y OBRAS PUBLICAS

PROYECTO:	OBRAS DE ADECUACIÓN PARA LA INSTALACIÓN DE BEBEDEROS EN LA INSTITUCIÓN EDUCATIVA DEPARTAMENTAL MEGACOLEGIO CAMPESTRE ANTONIO RICAURTE DEL MUNICIPIO DE RICAURTE, CUNDINAMARCA		
SUPERVISOR:	ING. HECTOR DANIEL MORALES DEVIA / SECRETARIO DE INFRAESTRUCTURA Y OBRAS PUBLICAS		
CONTGRATISTA:	INGENIERIA Y CONSTRUCCIONES A&G S.A.S	**CONTRATO:**	452-2024
CAPITULO 3	**REDES ELECTRICAS**		
ITEM 3.2	**SALIDA TOMA EMT COMPLETA**		

DESCRIPCION	UND	CANT	TOTAL
LUGAR 1, Junto al primer baño de barones	UND	4,00	4,00
LUGAR 2, Junto al segundo baño de barones	UND	3,00	3,00
LUGAR 2, Junto a los salones de primaria	UND	2,00	2,00
		TOTAL	9,00

OBSERVACIONES:

HERNAN DARIO GIRALDO ROMERO
C.C. 5,471,343 DE OCAÑA
REPRESENTANTE LEGAL

ING. HECTOR DANIEL MORALES DEVIA
SECRETARIA DE INFRAESTRUCTURA Y OBRAS PUBLICAS
ALCALDIA MUNICIPAL DE RICAURTE - CUNDINAMARCA

505

ALCALDIA MUNICIPAL DE RICAURTE
DEPARTAMENTO DE CUNDINAMARCA

Ricaurte

SECRETARIA DE INFRAESTRUCTURA Y OBRAS PUBLICAS

PROYECTO:	OBRAS DE ADECUACIÓN PARA LA INSTALACIÓN DE BEBEDEROS EN LA INSTITUCIÓN EDUCATIVA DEPARTAMENTAL MEGACOLEGIO CAMPESTRE ANTONIO RICAURTE DEL MUNICIPIO DE RICAURTE, CUNDINAMARCA		
SUPERVISOR:	ING. HECTOR DANIEL MORALES DEVIA / SECRETARIO DE INFRAESTRUCTURA Y OBRAS PUBLICAS		
CONTGRATISTA:	INGENIERIA Y CONSTRUCCIONES A&G S.A.S	**CONTRATO:**	452-2024
CAPITULO 4	**PRELIMINARES**		
ITEM 4.1	BALDOSA CERÁMICA PARED 20X20, CALIDAD PRIMERA (LINEAL)		

DESCRIPCION	UND	LONG	CANT	MEDIDA TOTAL
UBICACIÒN 1 - 4 BEBEDEROS				
En muro (desde el punto de A.P. bajo el lavamanos hasta la placa de piso mas las 4 regatas de 80cm desde la placa hasta el punto que atraviesa el muro para conectar al bebedero)	ML	3,70	1,00	3,70
UBICACIÒN 2 - 3 BEBEDEROS				
En muro (desde el punto de A.P. bajo el lavamanos hasta la placa de piso mas las 3 regatas de 80cm desde la placa hasta el punto que atraviesa el muro para conectar al bebedero)	ML	2,90	1,00	2,90
UBICACIÒN 3 - 2 BEBEDEROS				
N/A	ML	0	0	0,00
		TOTAL	6,60	

OBSERVACIONES:

HERNAN DARIO GIRALDO ROMERO
C.C. 5,471,343 DE OCAÑA
REPRESENTANTE LEGAL

ING. HECTOR DANIEL MORALES DEVIA
SECRETARIA DE INFRAESTRUCTURA Y OBRAS PUBLICAS
ALCALDIA MUNICIPAL DE RICAURTE - CUNDINAMARCA

ALCALDIA MUNICIPAL DE RICAURTE
DEPARTAMENTO DE CUNDINAMARCA

Ricaurte

SECRETARIA DE INFRAESTRUCTURA Y OBRAS PUBLICAS

PROYECTO:	OBRAS DE ADECUACIÓN PARA LA INSTALACIÓN DE BEBEDEROS EN LA INSTITUCIÓN EDUCATIVA DEPARTAMENTAL MEGACOLEGIO CAMPESTRE ANTONIO RICAURTE DEL MUNICIPIO DE RICAURTE, CUNDINAMARCA		
SUPERVISOR:	ING. HECTOR DANIEL MORALES DEVIA / SECRETARIO DE INFRAESTRUCTURA Y OBRAS PUBLICAS		
CONTGRATISTA:	INGENIERIA Y CONSTRUCCIONES A&G S.A.S	**CONTRATO:**	452-2024
CAPITULO 4	**ACABADOS**		
ITEM 4.3	PAÑETE IMPERMEABILIZADO MUROS 1:3, E=1.5 CM (LINEAL)		

DESCRIPCION	UND	LONG	CANT	MEDIDA TOTAL
UBICACIÒN 1 - 4 BEBEDEROS				
En muro (desde el punto de A.P. bajo el lavamanos hasta la placa de piso mas las 4 regatas de 80cm desde la placa hasta el punto que atraviesa el muro para conectar al bebedero)	ML	3,70	1,00	3,70
UBICACIÒN 2 - 3 BEBEDEROS				
En muro (desde el punto de A.P. bajo el lavamanos hasta la placa de piso mas las 3 regatas de 80cm desde la placa hasta el punto que atraviesa el muro para conectar al bebedero)	ML	2,90	1,00	2,90
UBICACIÒN 3 - 2 BEBEDEROS				
En muro (uniendo los bebederos para el desague mas la bajante de 80cm)	ML	2,80	1,00	2,80
		TOTAL	9,40	

OBSERVACIONES:

HERNAN DARIO GIRALDO ROMERO
C.C. 5,471,343 DE OCAÑA
REPRESENTANTE LEGAL

ING. HECTOR DANIEL MORALES DEVIA
SECRETARIA DE INFRAESTRUCTURA Y OBRAS PUBLICAS
ALCALDIA MUNICIPAL DE RICAURTE - CUNDINAMARCA

ALCALDIA MUNICIPAL DE RICAURTE
DEPARTAMENTO DE CUNDINAMARCA

Ricaurte

SECRETARIA DE INFRAESTRUCTURA Y OBRAS PUBLICAS

PROYECTO:	OBRAS DE ADECUACIÓN PARA LA INSTALACIÓN DE BEBEDEROS EN LA INSTITUCIÓN EDUCATIVA DEPARTAMENTAL MEGACOLEGIO CAMPESTRE ANTONIO RICAURTE DEL MUNICIPIO DE RICAURTE, CUNDINAMARCA		
SUPERVISOR:	ING. HECTOR DANIEL MORALES DEVIA / SECRETARIO DE INFRAESTRUCTURA Y OBRAS PUBLICAS		
CONTGRATISTA:	INGENIERIA Y CONSTRUCCIONES A&G S.A.S	**CONTRATO:**	452-2024
CAPITULO 4	**ACABADOS**		
ITEM 4,5	CERÁMICA PISO TRÁFICO 5, CALIDAD PRIMERA		

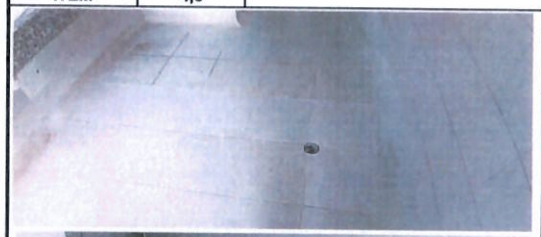

DESCRIPCION	UND	LONG	CANT	MEDIDA TOTAL
UBICACIÒN 1 - 4 BEBEDEROS				
En placa (del punto de A.P. bajo el lavamanos hasta el muro donde se distribuyen los bebederos y 6m que rompe la placa desde el ingreso a los baños hasta el hinodoro de minusbalidos para distribuir los 4 bebederos)	ML	2,00	1,00	2,00
UBICACIÒN 2 - 3 BEBEDEROS				
En placa (del punto de A.P. bajo el lavamanos hasta el muro donde se distribuyen los bebederos y 4m que rompe la placa desde el ingreso a los baños hacia el interior para distribuir los 4 bebederos)	ML	2,00	1,00	2,00
		TOTAL	4,00	

OBSERVACIONES:

HERNAN DARIO GIRALDO ROMERO
C.C. 5,471,343 DE OCAÑA
REPRESENTANTE LEGAL

ING. HECTOR DANIEL MORALES DEVIA
SECRETARIA DE INFRAESTRUCTURA Y OBRAS PUBLICAS
ALCALDIA MUNICIPAL DE RICAURTE - CUNDINAMARCA

ALCALDIA MUNICIPAL DE RICAURTE
DEPARTAMENTO DE CUNDINAMARCA

Ricaurte

SECRETARIA DE INFRAESTRUCTURA Y OBRAS PUBLICAS

PROYECTO:	OBRAS DE ADECUACIÓN PARA LA INSTALACIÓN DE BEBEDEROS EN LA INSTITUCIÓN EDUCATIVA DEPARTAMENTAL MEGACOLEGIO CAMPESTRE ANTONIO RICAURTE DEL MUNICIPIO DE RICAURTE, CUNDINAMARCA		
SUPERVISOR:	ING. HECTOR DANIEL MORALES DEVIA / SECRETARIO DE INFRAESTRUCTURA Y OBRAS PUBLICAS		
CONTGRATISTA:	INGENIERIA Y CONSTRUCCIONES A&G S.A.S	**CONTRATO:**	452-2024
CAPITULO 4	**ACABADOS**		
ITEM 4,6	RESANE PLACA DE PISO INTERNO BAÑOS (ALISTADO)		

DESCRIPCION	UND	LONG	CANT	MEDIDA TOTAL
UBICACIÒN 1 - 4 BEBEDEROS				
En placa (del punto de A.P. bajo el lavamanos hasta el muro donde se distribuyen los bebederos y 6m que rompe la placa desde el ingreso a los baños hasta el hinodoro de minusbalidos para distribuir los 4 bebederos)	ML	2,00	1,00	2,00
UBICACIÒN 2 - 3 BEBEDEROS				
En placa (del punto de A.P. bajo el lavamanos hasta el muro donde se distribuyen los bebederos y 4m que rompe la placa desde el ingreso a los baños hacia el interior para distribuir los 4 bebederos)	ML	2,00	1,00	2,00
UBICACIÒN 3 - 2 BEBEDEROS				
En placa (desede la bajante hasta la caja mas cercana)	ML	2,00	1,00	2,00
		TOTAL	6,00	

OBSERVACIONES:

HERNAN DARIO GIRALDO ROMERO
C.C. 5,471,343 DE OCAÑA
REPRESENTANTE LEGAL

ING. HECTOR DANIEL MORALES DEVIA
SECRETARIA DE INFRAESTRUCTURA Y OBRAS PUBLICAS
ALCALDIA MUNICIPAL DE RICAURTE - CUNDINAMARCA

ALCALDIA MUNICIPAL DE RICAURTE
DEPARTAMENTO DE CUNDINAMARCA

SECRETARIA DE INFRAESTRUCTURA Y OBRAS PUBLICAS

PROYECTO:	OBRAS DE ADECUACIÓN PARA LA INSTALACIÓN DE BEBEDEROS EN LA INSTITUCIÓN EDUCATIVA DEPARTAMENTAL MEGACOLEGIO CAMPESTRE ANTONIO RICAURTE DEL MUNICIPIO DE RICAURTE, CUNDINAMARCA			
SUPERVISOR:	ING. HECTOR DANIEL MORALES DEVIA / SECRETARIO DE INFRAESTRUCTURA Y OBRAS PUBLICAS			
CONTGRATISTA:	INGENIERIA Y CONSTRUCCIONES A&G S.A.S		**CONTRATO:**	452-2024
CAPITULO	**5**	**INSTALACIÓN BEBEDEROS**		
ITEM	**5,1**	BEBEDERO CON DISPENSADOR PARA AGUA FRIA EN ACERO INOXIDABLE; FUNCIONA CON AGUA DE ACUEDUCTO, CON LLAVE DE SISTEMA PUHS Y LLAVE TIPO GANSO CON SUMINISTRO DE AGUA FRIA CON CAPACIDAD DE 5 LITROS Y SISTEMA DE FILTRACIÓN POR SEDIMENTO Y CARBON ACTIVADO.		

DESCRIPCION	UND	CANT	TOTAL
UBICACIÒN 1 - 4 BEBEDEROS			
Junto al primer baño de barones	UND	4,00	4,00
UBICACIÒN 2 - 3 BEBEDEROS			
Junto al segundo baño de barones	UND	3,00	3,00
UBICACIÒN 3 - 2 BEBEDEROS			
Junto a los salones de primaria	UND	3,00	2,00
		TOTAL	9,00

OBSERVACIONES:

HERNAN DARIO GIRALDO ROMERO
C.C. 5,471,343 DE OCAÑA
REPRESENTANTE LEGAL

ING. HECTOR DANIEL MORALES DEVIA
SECRETARIA DE INFRAESTRUCTURA Y OBRAS PUBLICAS
ALCALDIA MUNICIPAL DE RICAURTE - CUNDINAMARCA

510

ALCALDIA MUNICIPAL DE RICAURTE
DEPARTAMENTO DE CUNDINAMARCA

Ricaurte

SECRETARIA DE INFRAESTRUCTURA Y OBRAS PUBLICAS

PROYECTO:	OBRAS DE ADECUACIÓN PARA LA INSTALACIÓN DE BEBEDEROS EN LA INSTITUCIÓN EDUCATIVA DEPARTAMENTAL MEGACOLEGIO CAMPESTRE ANTONIO RICAURTE DEL MUNICIPIO DE RICAURTE, CUNDINAMARCA
SUPERVISOR:	ING. HECTOR DANIEL MORALES DEVIA / SECRETARIO DE INFRAESTRUCTURA Y OBRAS PUBLICAS
CONTGRATISTA:	INGENIERIA Y CONSTRUCCIONES A&G S.A.S
CONTRATO:	452-2024
CAPITULO	6
ITEM	6,1
ITEMS ADICIONALES Y/O NO PREVISTOS	CORTE CON DISCO PARA CONCRETO

DESCRIPCION	UND	LONG	CANT	MEDIDA TOTAL
UBICACIÓN 1 - 4 BEBEDEROS				
En placa (del punto de A.P. bajo el lavamanos hasta el muro donde se distribuyen los bebederos y 6m que rompe la placa desde el ingreso a los baños hasta el hinodoro de minusbalidos para distribuir los 4 bebederos)	ML	8,00	2,00	16,00
En muro (desde el punto de A.P. bajo el lavamanos hasta la placa de piso mas las 4 regatas de 80cm desde la placa hasta el punto que atraviesa el muro para conectar al bebedero)	ML	3,70	2,00	7,40
UBICACIÓN 2 - 3 BEBEDEROS				
En placa (del punto de A.P. bajo el lavamanos hasta el muro donde se distribuyen los bebederos y 4m que rompe la placa desde el ingreso a los baños hacia el interior para distribuir los 4 bebederos)	ML	6,00	2,00	12,00
En muro (desde el punto de A.P. bajo el lavamanos hasta la placa de piso mas las 3 regatas de 80cm desde la placa hasta el punto que atraviesa el muro para conectar al bebedero)	ML	2,90	2,00	5,80
UBICACIÓN 3 - 2 BEBEDEROS				
En placa (desede la bajante hasta la caja mas cercana)	ML	2,00	2,00	4,00
En muro (uniendo los bebederos para el desague mas la bajante de 80cm)	ML	2,80	2,00	5,60
		TOTAL		50,80

OBSERVACIONES:

HERNAN DARIO GIRALDO ROMERO
C.C. 5,471,343 DE OCAÑA
REPRESENTANTE LEGAL

ING. HECTOR DANIEL MORALES DEVIA
SECRETARIA DE INFRAESTRUCTURA Y OBRAS PUBLICAS
ALCALDIA MUNICIPAL DE RICAURTE - CUNDINAMARCA

ALCALDIA MUNICIPAL DE RICAURTE
DEPARTAMENTO DE CUNDINAMARCA

Ricaurte

SECRETARIA DE INFRAESTRUCTURA Y OBRAS PUBLICAS

PROYECTO:	OBRAS DE ADECUACIÓN PARA LA INSTALACIÓN DE BEBEDEROS EN LA INSTITUCIÓN EDUCATIVA DEPARTAMENTAL MEGACOLEGIO CAMPESTRE ANTONIO RICAURTE DEL MUNICIPIO DE RICAURTE, CUNDINAMARCA
SUPERVISOR:	ING. HECTOR DANIEL MORALES DEVIA / SECRETARIO DE INFRAESTRUCTURA Y OBRAS PUBLICAS
CONTGRATISTA:	INGENIERIA Y CONSTRUCCIONES A&G S.A.S
CONTRATO:	452-2024
CAPITULO	6
ITEM	6,2

ITEMS ADICIONALES Y/O NO PREVISTOS

RED SUMINISTRO PVC 1/2"

DESCRIPCION	UND	LONG	CANT	MEDIDA TOTAL
UBICACIÒN 1 - 4 BEBEDEROS				
Del punto de A.P. bajo el lavamanos hasta el muro donde se distribuyen los 4 bebederos)	ML	11,70	1,00	11,70
UBICACIÒN 2 - 3 BEBEDEROS				
Del punto de A.P. bajo el lavamanos hasta el muro donde se distribuyen los 3 bebederos	ML	8,90	1,00	8,90
UBICACIÒN 3 - 2 BEBEDEROS				
Desede la linea de 1`` del baño cercano hasta los 2 bebederos	ML	13,00	1,00	13,00
descuento x tuberia en ptos hidraulicos	ML	-27,00	1,00	-27,00
		TOTAL	6,60	

OBSERVACIONES:

HERNAN DARIO GIRALDO ROMERO
C.C. 5,471,343 DE OCAÑA
REPRESENTANTE LEGAL

ING. HECTOR DANIEL MORALES DEVIA
SECRETARIA DE INFRAESTRUCTURA Y OBRAS PUBLICAS
ALCALDIA MUNICIPAL DE RICAURTE - CUNDINAMARCA

512

ALCALDIA MUNICIPAL DE RICAURTE
DEPARTAMENTO DE CUNDINAMARCA

Ricaurte

SECRETARIA DE INFRAESTRUCTURA Y OBRAS PUBLICAS

PROYECTO:	OBRAS DE ADECUACIÓN PARA LA INSTALACIÓN DE BEBEDEROS EN LA INSTITUCIÓN EDUCATIVA DEPARTAMENTAL MEGACOLEGIO CAMPESTRE ANTONIO RICAURTE DEL MUNICIPIO DE RICAURTE, CUNDINAMARCA		
SUPERVISOR:	ING. HECTOR DANIEL MORALES DEVIA / SECRETARIO DE INFRAESTRUCTURA Y OBRAS PUBLICAS		
CONTGRATISTA:	INGENIERIA Y CONSTRUCCIONES A&G S.A.S	**CONTRATO:**	452-2024
CAPITULO 6	**ITEMS ADICIONALES Y/O NO PREVISTOS**		
ITEM 6,3	REGISTRO DE 1/2"		

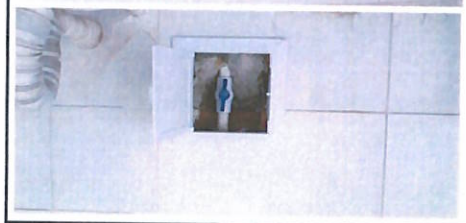

DESCRIPCION	UND	CANT	MEDIDA TOTAL
UBICACIÒN 1 - 4 BEBEDEROS			
Debajo del lavamanos del primer baño de hombres	UND	1,00	1,00
UBICACIÒN 2 - 3 BEBEDEROS			
Debajo del lavamanos del segundo baño de hombres	UND	1,00	1,00
UBICACIÒN 3 - 2 BEBEDEROS			
Contra el buitron junto a los 2 bebederos de los salones de primaria	UND	1,00	1,00
		TOTAL	3,00

OBSERVACIONES:

HERNAN DARIO GIRALDO ROMERO
C.C. 5,471,343 DE OCAÑA
REPRESENTANTE LEGAL

ING. HECTOR DANIEL MORALES DEVIA
SECRETARIA DE INFRAESTRUCTURA Y OBRAS PUBLICAS
ALCALDIA MUNICIPAL DE RICAURTE - CUNDINAMARCA

513

ALCALDIA MUNICIPAL DE RICAURTE
DEPARTAMENTO DE CUNDINAMARCA

Ricaurte

SECRETARIA DE INFRAESTRUCTURA Y OBRAS PUBLICAS

PROYECTO:	OBRAS DE ADECUACIÓN PARA LA INSTALACIÓN DE BEBEDEROS EN LA INSTITUCIÓN EDUCATIVA DEPARTAMENTAL MEGACOLEGIO CAMPESTRE ANTONIO RICAURTE DEL MUNICIPIO DE RICAURTE, CUNDINAMARCA		
SUPERVISOR:	ING. HECTOR DANIEL MORALES DEVIA / SECRETARIO DE INFRAESTRUCTURA Y OBRAS PUBLICAS		
CONTGRATISTA:	INGENIERIA Y CONSTRUCCIONES A&G S.A.S	**CONTRATO:**	452-2024
CAPITULO 6	**ITEMS ADICIONALES Y/O NO PREVISTOS**		
ITEM 6,4	TAPA REGISTRO 20X20		

DESCRIPCION	UND	CANT	MEDIDA TOTAL
UBICACIÒN 1 - 4 BEBEDEROS			
Debajo del lavamanos del primer baño de hombres	UND	1,00	1,00
UBICACIÒN 2 - 3 BEBEDEROS			
Debajo del lavamanos del segundo baño de hombres	UND	1,00	1,00
UBICACIÒN 3 - 2 BEBEDEROS			
Este registro es superficial por lo que no es necesario la instalacion de una tapa registro	UND	0,00	0,00
		TOTAL	2,00

OBSERVACIONES:

HERNAN DARIO GIRALDO ROMERO
C.C. 5,471,343 DE OCAÑA
REPRESENTANTE LEGAL

ING. HECTOR DANIEL MORALES DEVIA
SECRETARIA DE INFRAESTRUCTURA Y OBRAS PUBLICAS
ALCALDIA MUNICIPAL DE RICAURTE - CUNDINAMARCA

549

ALCALDIA MUNICIPAL DE RICAURTE
DEPARTAMENTO DE CUNDINAMARCA

Ricaurte

SECRETARIA DE INFRAESTRUCTURA Y OBRAS PUBLICAS

PROYECTO:	OBRAS DE ADECUACIÓN PARA LA INSTALACIÓN DE BEBEDEROS EN LA INSTITUCIÓN EDUCATIVA DEPARTAMENTAL MEGACOLEGIO CAMPESTRE ANTONIO RICAURTE DEL MUNICIPIO DE RICAURTE, CUNDINAMARCA		
SUPERVISOR:	ING. HECTOR DANIEL MORALES DEVIA / SECRETARIO DE INFRAESTRUCTURA Y OBRAS PUBLICAS		
CONTGRATISTA:	INGENIERIA Y CONSTRUCCIONES A&G S.A.S	**CONTRATO:**	452-2024
CAPITULO 6	**ITEMS ADICIONALES Y/O NO PREVISTOS**		
ITEM 6,5	ACOMETIDA ELECTRICA EN 3X12 CABLE 7 HILOS		

DESCRIPCION	UND	LONG	CANT	MEDIDA TOTAL
Acometida electrica trifilar No. 12 en lugar 1 (4 Bebederos) desde tablero electrico que esta dentro de la biblioteca de la institución	ML	47,00	1,00	47,00
Acometida electrica trifilar No. 12 en lugar 2 (3 bebederos) desde tablero electrico ubicado en el cuarto electrico entre los segundos baños masculinos y femeninos.	ML	17,00	1,00	17,00
Acometida electrica trifilar No. 12 en lugar 3 (2 bebederos) desde bandeja aerea cercana	ML	6,00	1,00	6,00
descuento x cable en ptos electricos (9unidades x 2,80ml c/u)	ML	-25,20	1,00	-25,20
		TOTAL		44,80

OBSERVACIONES:

HERNAN DARIO GIRALDO ROMERO
C C. 5,471,343 DE OCAÑA
REPRESENTANTE LEGAL

ING. HECTOR DANIEL MORALES DEVIA
SECRETARIA DE INFRAESTRUCTURA Y OBRAS PUBLICAS
ALCALDIA MUNICIPAL DE RICAURTE - CUNDINAMARCA

ALCALDIA MUNICIPAL DE RICAURTE
DEPARTAMENTO DE CUNDINAMARCA

Ricaurte

SECRETARIA DE INFRAESTRUCTURA Y OBRAS PUBLICAS

PROYECTO:	OBRAS DE ADECUACIÓN PARA LA INSTALACIÓN DE BEBEDEROS EN LA INSTITUCIÓN EDUCATIVA DEPARTAMENTAL MEGACOLEGIO CAMPESTRE ANTONIO RICAURTE DEL MUNICIPIO DE RICAURTE, CUNDINAMARCA		
SUPERVISOR:	ING. HECTOR DANIEL MORALES DEVIA / SECRETARIO DE INFRAESTRUCTURA Y OBRAS PUBLICAS		
CONTGRATISTA:	INGENIERIA Y CONSTRUCCIONES A&G S.A.S	**CONTRATO:**	452-2024
CAPITULO 6	**ITEMS ADICIONALES Y/O NO PREVISTOS**		
ITEM 6,6	PROTECCIÓN DE 20 AMPERIOS		

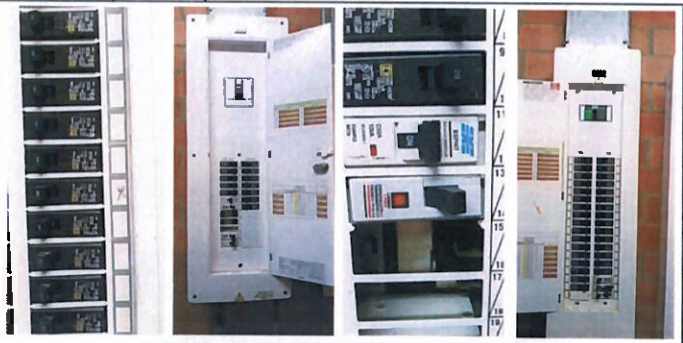

DESCRIPCION	UND	CANT	MEDIDA TOTAL
LUGAR 1 (4 Bebederos) taco de 20A en tablero electrico dentro del cuarto electrico que esta en la biblioteca de la institución	UND	1,00	1,00
LUGAR 2 (3 bebederos) en tablero electrico ubicado en el cuarto electrico entre los segundos baños masculinos y femeninos.	UND	1,00	1,00
LUGAR 3 (2 bebederos) no cuenta con taco de 20A debido a que se realiza conexión electrica a la linea mas descargada que es la de las luminarias led de 30Volt que se encuentra en la bandeja aerea frente a los bebederos	UND	0,00	0,00
		TOTAL	2,00

OBSERVACIONES:

HERNAN DARIO GIRALDO ROMERO
C.C. 5,471,343 DE OCAÑA
REPRESENTANTE LEGAL

ING. HECTOR DANIEL MORALES DEVIA
SECRETARIA DE INFRAESTRUCTURA Y OBRAS PUBLICAS
ALCALDIA MUNICIPAL DE RICAURTE - CUNDINAMARCA

516

ALCALDIA MUNICIPAL DE RICAURTE
DEPARTAMENTO DE CUNDINAMARCA

Ricaurte

SECRETARIA DE INFRAESTRUCTURA Y OBRAS PUBLICAS

PROYECTO:	OBRAS DE ADECUACIÓN PARA LA INSTALACIÓN DE BEBEDEROS EN LA INSTITUCIÓN EDUCATIVA DEPARTAMENTAL MEGACOLEGIO CAMPESTRE ANTONIO RICAURTE DEL MUNICIPIO DE RICAURTE, CUNDINAMARCA		
SUPERVISOR:	ING. HECTOR DANIEL MORALES DEVIA / SECRETARIO DE INFRAESTRUCTURA Y OBRAS PUBLICAS		
CONTGRATISTA:	INGENIERIA Y CONSTRUCCIONES A&G S.A.S	**CONTRATO:**	452-2024
CAPITULO 6	**ITEMS ADICIONALES Y/O NO PREVISTOS**		
ITEM 6,7	PROTECTOR DE VOLTAJE DE 10AMP		

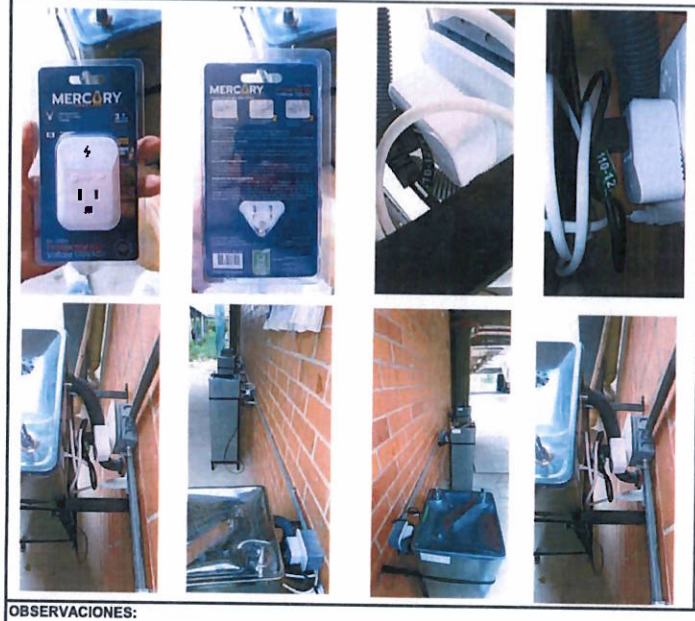

DESCRIPCION	UND	CANT	MEDIDA TOTAL
LUGAR 1 (4 Bebederos)	UND	4,00	4,00
LUGAR 2 (3 bebederos)	UND	3,00	3,00
LUGAR 3 (2 bebederos)	UND	2,00	2,00
		TOTAL	9,00

OBSERVACIONES:

HERNAN DARIO GIRALDO ROMERO
C.C. 5,471,343 DE OCAÑA
REPRESENTANTE LEGAL

ING. HECTOR DANIEL MORALES DEVIA
SECRETARIA DE INFRAESTRUCTURA Y OBRAS PUBLICAS
ALCALDIA MUNICIPAL DE RICAURTE - CUNDINAMARCA

5/7

ALCALDIA MUNICIPAL DE RICAURTE
DEPARTAMENTO DE CUNDINAMARCA

SECRETARIA DE INFRAESTRUCTURA Y OBRAS PUBLICAS

Ricaurte

PROYECTO:	OBRAS DE ADECUACIÓN PARA LA INSTALACIÓN DE BEBEDEROS EN LA INSTITUCIÓN EDUCATIVA DEPARTAMENTAL MEGACOLEGIO CAMPESTRE ANTONIO RICAURTE DEL MUNICIPIO DE RICAURTE, CUNDINAMARCA
SUPERVISOR:	ING. HECTOR DANIEL MORALES DEVIA / SECRETARIO DE INFRAESTRUCTURA Y OBRAS PUBLICAS
CONTGRATISTA:	INGENIERIA Y CONSTRUCCIONES A&G S.A.S
CONTRATO:	452-2024
CAPITULO	6
ITEM	6,8

ITEMS ADICIONALES Y/O NO PREVISTOS

MEDIA CAÑA EN GRANITO

DESCRIPCION	UND	LONG	CANT	MEDIDA TOTAL
UBICACIÒN 1 - 4 BEBEDEROS				
En muro (desde el punto de A.P. bajo el lavamanos hasta la placa de piso mas las 4 regatas de 80cm desde la placa hasta el punto que atraviesa el muro para conectar al bebedero)	ML	6,20	1,00	6,20
UBICACIÒN 2 - 3 BEBEDEROS				
En muro (desde el punto de A.P. bajo el lavamanos hasta la placa de piso mas las 3 regatas de 80cm desde la placa hasta el punto que atraviesa el muro para conectar al bebedero)	ML	4,20	1,00	4,20
UBICACIÒN 3 - 2 BEBEDEROS				
N/A	ML	0,00	0,00	0,00
		TOTAL	10,40	

OBSERVACIONES:

HERNAN DARIO GIRALDO ROMERO
C.C. 5,471,343 DE OCAÑA
REPRESENTANTE LEGAL

ING. HECTOR DANIEL MORALES DEVIA
SECRETARIA DE INFRAESTRUCTURA Y OBRAS PUBLICAS
ALCALDIA MUNICIPAL DE RICAURTE - CUNDINAMARCA

548

ALCALDIA MUNICIPAL DE RICAURTE
DEPARTAMENTO DE CUNDINAMARCA

SECRETARIA DE INFRAESTRUCTURA Y OBRAS PUBLICAS

Ricaurte

PROYECTO:	OBRAS DE ADECUACIÓN PARA LA INSTALACIÓN DE BEBEDEROS EN LA INSTITUCIÓN EDUCATIVA DEPARTAMENTAL MEGACOLEGIO CAMPESTRE ANTONIO RICAURTE DEL MUNICIPIO DE RICAURTE, CUNDINAMARCA
SUPERVISOR:	ING. HECTOR DANIEL MORALES DEVIA / SECRETARIO DE INFRAESTRUCTURA Y OBRAS PUBLICAS
CONTGRATISTA:	INGENIERIA Y CONSTRUCCIONES A&G S.A.S
CONTRATO:	452-2024

CAPITULO	6
ITEM	6,9

ITEMS ADICIONALES Y/O NO PREVISTO

GUARDAESCOBA EN GRANITO

DESCRIPCION	UND	LONG	CANT	MEDIDA TOTAL
UBICACIÒN 1 - 4 BEBEDEROS				
	ML	0,00	0,00	0,00
UBICACIÒN 2 - 3 BEBEDEROS				
	ML	0,00	0,00	0,00
UBICACIÒN 3 - 2 BEBEDEROS				
En placa (desede la bajante hasta la caja mas cercana)	ML	2,00	1,00	2,00
			TOTAL	2,00

OBSERVACIONES:

HERNAN DARIO GIRALDO ROMERO
C.C. 5,471,343 DE OCAÑA
REPRESENTANTE LEGAL

ING. HECTOR DANIEL MORALES DEVIA
SECRETARIA DE INFRAESTRUCTURA Y OBRAS PUBLICAS
ALCALDIA MUNICIPAL DE RICAURTE - CUNDINAMARCA

549

ALCALDIA MUNICIPAL DE RICAURTE
DEPARTAMENTO DE CUNDINAMARCA

SECRETARIA DE INFRAESTRUCTURA Y OBRAS PUBLICAS

Ricaurte

PROYECTO:	OBRAS DE ADECUACIÓN PARA LA INSTALACIÓN DE BEBEDEROS EN LA INSTITUCIÓN EDUCATIVA DEPARTAMENTAL MEGACOLEGIO CAMPESTRE ANTONIO RICAURTE DEL MUNICIPIO DE RICAURTE, CUNDINAMARCA		
SUPERVISOR:	ING. HECTOR DANIEL MORALES DEVIA / SECRETARIO DE INFRAESTRUCTURA Y OBRAS PUBLICAS		
CONTGRATISTA:	INGENIERIA Y CONSTRUCCIONES A&G S.A.S	**CONTRATO:**	452-2024
CAPITULO 6	**ITEMS ADICIONALES Y/O NO PREVISTO**		
ITEM 6,10	ESTRUCTURA METALICA PARA FIJACION DE BEBEDEROS EN ANGULO Y PLATINA		

DESCRIPCION	UND	LONG	CANT	TOTAL
UBICACIÒN 1 - 4 BEBEDEROS				
	UND	N/A	4,00	4,00
UBICACIÒN 2 - 3 BEBEDEROS				
	UND	N/A	3,00	3,00
UBICACIÒN 3 - 2 BEBEDEROS				
	UND	N/A	2,00	2,00
		TOTAL	9,00	

OBSERVACIONES:

HERNAN DARIO GIRALDO ROMERO
C.C. 5,471,343 DE OCAÑA
REPRESENTANTE LEGAL

ING. HECTOR DANIEL MORALES DEVIA
SECRETARIA DE INFRAESTRUCTURA Y OBRAS PUBLICAS
ALCALDIA MUNICIPAL DE RICAURTE - CUNDINAMARCA

520

ALCALDIA MUNICIPAL DE RICAURTE
DEPARTAMENTO DE CUNDINAMARCA

SECRETARIA DE INFRAESTRUCTURA Y OBRAS PUBLICAS

Ricaurte

PROYECTO:	OBRAS DE ADECUACIÓN PARA LA INSTALACIÓN DE BEBEDEROS EN LA INSTITUCIÓN EDUCATIVA DEPARTAMENTAL MEGACOLEGIO CAMPESTRE ANTONIO RICAURTE DEL MUNICIPIO DE RICAURTE, CUNDINAMARCA		
SUPERVISOR:	ING. HECTOR DANIEL MORALES DEVIA / SECRETARIO DE INFRAESTRUCTURA Y OBRAS PUBLICAS		
CONTGRATISTA:	INGENIERIA Y CONSTRUCCIONES A&G S.A.S		
CAPITULO 6	**ITEMS ADICIONALES Y/O NO PREVISTO**	**CONTRATO:**	452-2024
ITEM 6,11	ESCALON EN CONCRETO SECCIÓN (ALTO 0,27M, ANCHO AM, FONDO 0,35M)		

DESCRIPCION	UND	LONG	CANT	MEDIDA TOTAL
UBICACIÒN 1 - 4 BEBEDEROS				
N/A	M3	0,00	0,00	0,00
UBICACIÒN 2 - 3 BEBEDEROS				
N/A	M3	0,00	0,00	0,00
UBICACIÒN 3 - 2 BEBEDEROS				
ALTO 0,27M, ANCHO 1M, FONDO 0,35M	UND	1,00	1,00	1,00
		TOTAL	1,00	

OBSERVACIONES:

HERNAN DARIO GIRALDO ROMERO
C.C. 5,471,343 DE OCAÑA
REPRESENTANTE LEGAL

ING. HECTOR DANIEL MORALES DEVIA
SECRETARIA DE INFRAESTRUCTURA Y OBRAS PUBLICAS
ALCALDIA MUNICIPAL DE RICAURTE - CUNDINAMARCA

521

ALCALDIA MUNICIPAL DE RICAURTE
DEPARTAMENTO DE CUNDINAMARCA

SECRETARIA DE INFRAESTRUCTURA Y OBRAS PUBLICAS

Ricaurte

PROYECTO:	OBRAS DE ADECUACIÓN PARA LA INSTALACIÓN DE BEBEDEROS EN LA INSTITUCIÓN EDUCATIVA DEPARTAMENTAL MEGACOLEGIO CAMPESTRE ANTONIO RICAURTE DEL MUNICIPIO DE RICAURTE, CUNDINAMARCA		
SUPERVISOR:	ING. HECTOR DANIEL MORALES DEVIA / SECRETARIO DE INFRAESTRUCTURA Y OBRAS PUBLICAS		
CONTGRATISTA:	INGENIERIA Y CONSTRUCCIONES A&G S.A.S	**CONTRATO:**	452-2024
CAPITULO 6	**ITEMS ADICIONALES Y/O NO PREVISTO**		
ITEM 6,12	ACABADO EN GRAVILLA LAVADA		

DESCRIPCION	UND	LONG	CANT	MEDIDA TOTAL
UBICACIÒN 1 - 4 BEBEDEROS				
N/A	M2	0,00	0,00	0,00
UBICACIÒN 2 - 3 BEBEDEROS				
N/A	M2	0,00	0,00	0,00
UBICACIÒN 3 - 2 BEBEDEROS				
ALTO 0,27M, ANCHO 1M, FONDO 0,35M MAS LAS 2 CARAS DE 0,35MX0,27M	M2	0,81	1,00	0,81
		TOTAL	0,81	

OBSERVACIONES:

HERNAN DARIO GIRALDO ROMERO
C.C. 5,471,343 DE OCAÑA
REPRESENTANTE LEGAL

ING. HECTOR DANIEL MORALES DEVIA
SECRETARIA DE INFRAESTRUCTURA Y OBRAS PUBLICAS
ALCALDIA MUNICIPAL DE RICAURTE - CUNDINAMARCA

522

ALCALDIA MUNICIPAL DE RICAURTE
DEPARTAMENTO DE CUNDINAMARCA

Ricaurte

SECRETARIA DE INFRAESTRUCTURA Y OBRAS PUBLICAS

PROYECTO:	OBRAS DE ADECUACIÓN PARA LA INSTALACIÓN DE BEBEDEROS EN LA INSTITUCIÓN EDUCATIVA DEPARTAMENTAL MEGACOLEGIO CAMPESTRE ANTONIO RICAURTE DEL MUNICIPIO DE RICAURTE, CUNDINAMARCA
SUPERVISOR:	ING. HECTOR DANIEL MORALES DEVIA / SECRETARIO DE INFRAESTRUCTURA Y OBRAS PUBLICAS
CONTGRATISTA:	INGENIERIA Y CONSTRUCCIONES A&G S.A.S
CAPITULO 6	**CONTRATO:** 452-2024
ITEM 6,13	**ITEMS ADICIONALES Y/O NO PREVISTOS**
	SALIDA SANITARIA PVC-S/PARAL 1 1/2"

DESCRIPCION	UND		CANT	MEDIDA TOTAL
UBICACIÒN 1 - 4 BEBEDEROS				
	UND		4,00	4,00
UBICACIÒN 2 - 3 BEBEDEROS				
	UND		3,00	3,00
UBICACIÒN 3 - 2 BEBEDEROS				
	UND		2,00	2,00
		TOTAL	9,00	

OBSERVACIONES:

HERNAN DARIO GIRALDO ROMERO
C.C. 5,471,343 DE OCAÑA
REPRESENTANTE LEGAL

ING. HECTOR DANIEL MORALES DEVIA
SECRETARIA DE INFRAESTRUCTURA Y OBRAS PUBLICAS
ALCALDIA MUNICIPAL DE RICAURTE - CUNDINAMARCA

523

ALCALDIA MUNICIPAL DE RICAURTE
DEPARTAMENTO DE CUNDINAMARCA

SECRETARIA DE INFRAESTRUCTURA Y OBRAS PUBLICAS

PROYECTO:	OBRAS DE ADECUACIÓN PARA LA INSTALACIÓN DE BEBEDEROS EN LA INSTITUCIÓN EDUCATIVA DEPARTAMENTAL MEGACOLEGIO CAMPESTRE ANTONIO RICAURTE DEL MUNICIPIO DE RICAURTE, CUNDINAMARCA		
SUPERVISOR:	ING. HECTOR DANIEL MORALES DEVIA / SECRETARIO DE INFRAESTRUCTURA Y OBRAS PUBLICAS		
CONTGRATISTA:	INGENIERIA Y CONSTRUCCIONES A&G S.A.S	**CONTRATO:**	452-2024
CAPITULO 6	**ITEMS ADICIONALES Y/O NO PREVISTOS**		
ITEM 6,14	RED SANITARIA PVC-S 1 1/2"		

DESCRIPCION	UND	LONG	CANT	MEDIDA TOTAL
UBICACIÒN 1 - 4 BEBEDEROS				
	ML	9,20	1,00	9,20
UBICACIÒN 2 - 3 BEBEDEROS				
	ML	6,40	1,00	6,40
UBICACIÒN 3 - 2 BEBEDEROS				
	ML	2,80	1,00	2,80
		TOTAL		18,40

OBSERVACIONES:

HERNAN DARIO GIRALDO ROMERO
C.C. 5,471,343 DE OCAÑA
REPRESENTANTE LEGAL

ING. HECTOR DANIEL MORALES DEVIA
SECRETARIA DE INFRAESTRUCTURA Y OBRAS PUBLICAS
ALCALDIA MUNICIPAL DE RICAURTE - CUNDINAMARCA

524