SISTEMA INTEGRADO DE GESTIÓN	CÓDIGO: GPL-FO-024
	VERSIÓN:01
MEMORIAS DE CÁLCULO DE OBRA	PÁGINA: 1 DE 1

FECHA	DD		MM		AA	2024	CORTE N°		ELABORÓ	ING. OSCAR JAIR PORTILLA GOMEZ

OBJETO DEL CONTRATO	ADECUACIÓN DEL PUESTO DE SALUD PUERTO GAITÁN DEL MUNICIPIO DE TAME DE LA RED ASISTENCIAL DE LA ESE MORENO Y CLAVIJO DEL DEPARTAMENTO DE ARAUCA

INTERVENTOR		NIT O C.C.		CONTRATO DE INTERVENTORIA N°	
CONTRATISTA		NIT O C.C.		CONTRATO DE OBRA N°	

12.1	INSTALACIONES SANITARIAS	ITEM	PUNTO SANITARIO TUBERIA PVC 4 PULG.	UNID.	UND	UBICACIÓN	EL SALEM

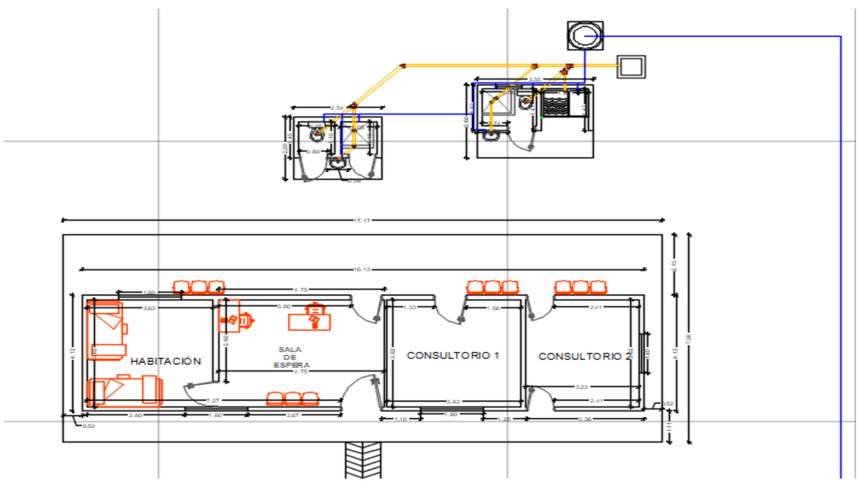

Fecha	Localización	Dimensiones			No Elem.	Medida Total
		Ancho	Alto	Longitud		
	BAÑOS EXTERIORES				2,00	2,00
	LAVADERO				1,00	1,00
Subtotal						3,00
TOTAL						3,00

ELABORO:

OSCAR JAIR PORTILLA GOMEZ
MP. 121037-0617671 NTS
INGENIERO CIVIL
ESE DEPARTAMENTAL MORENO Y CLAVIJO

MORENO & CLAVIJO Empresa Social del Estado Departamental	SISTEMA INTEGRADO DE GESTIÓN		CÓDIGO: GPL-FO-024
			VERSIÓN:01
	MEMORIAS DE CÁLCULO DE OBRA		PÁGINA: 1 DE 1

FECHA	DD		MM		AA	2024	CORTE N°			ELABORÓ	ING. OSCAR JAIR PORTILLA GOMEZ

OBJETO DEL CONTRATO	ADECUACIÓN DEL PUESTO DE SALUD PUERTO GAITÁN DEL MUNICIPIO DE TAME DE LA RED ASISTENCIAL DE LA ESE MORENO Y CLAVIJO DEL DEPARTAMENTO DE ARAUCA				
INTERVENTOR		NIT O C.C.		CONTRATO DE INTERVENTORIA N°	
CONTRATISTA		NIT O C.C.		CONTRATO DE OBRA N°	

12.2	INSTALACIONES SANITARIAS	ITEM	PUNTO SANITARIO TUBERIA PVC 2 PULG.	UNID.	UND	UBICACIÓN	EL SALEM

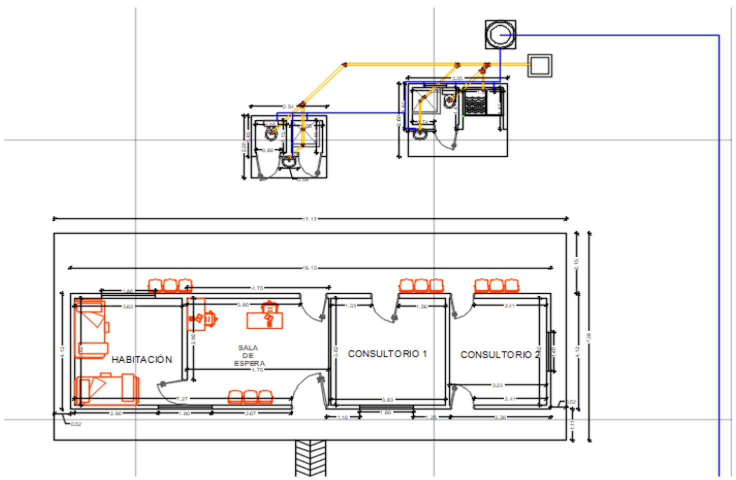

Fecha	Localización	Dimensiones			No Elem.	Medida Total
		Ancho	Alto	Longitud		
	BAÑOS EXTERIORES				4,00	4,00
					Subtotal	4,00
					TOTAL	**4,00**

ELABORO:

OSCAR JAIR PORTILLA GOMEZ
MP. 121037-0617671 NTS
INGENIERO CIVIL
ESE DEPARTAMENTAL MORENO Y CLAVIJO

MORENO & CLAVIJO Empresa Social del Estado Departamental	SISTEMA INTEGRADO DE GESTIÓN	CÓDIGO: GPL-FO-024	
		VERSIÓN:01	
	MEMORIAS DE CÁLCULO DE OBRA	PÁGINA: 1 DE 1	

FECHA	DD		MM		AA	2024	CORTE N°			ELABORÓ	ING. OSCAR JAIR PORTILLA GOMEZ

OBJETO DEL CONTRATO	ADECUACIÓN DEL PUESTO DE SALUD PUERTO GAITÁN DEL MUNICIPIO DE TAME DE LA RED ASISTENCIAL DE LA ESE MORENO Y CLAVIJO DEL DEPARTAMENTO DE ARAUCA

INTERVENTOR		NIT O C.C.		CONTRATO DE INTERVENTORIA N°	
CONTRATISTA		NIT O C.C.		CONTRATO DE OBRA N°	

12.3	INSTALACIONES SANITARIAS	ITEM	TUBERIA PVC-SANITARIA 4 PULG.	UNID.	ML	UBICACIÓN	EL SALEM

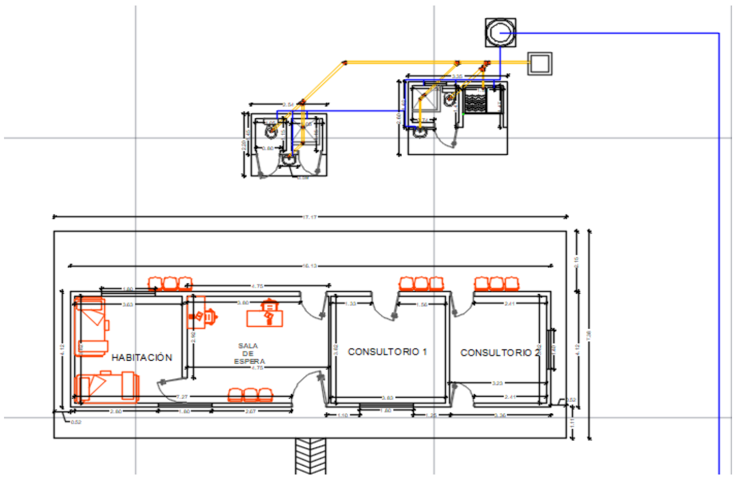

Fecha	Localización	Dimensiones			No Elem.	Medida Total
		Ancho	Alto	Longitud		
	BAÑOS EXTERIORES			11,76	1,00	11,76
Subtotal						11,76
TOTAL						**11,76**

ELABORO:

OSCAR JAIR PORTILLA GOMEZ
MP. 121037-0617671 NTS
INGENIERO CIVIL
ESE DEPARTAMENTAL MORENO Y CLAVIJO

MORENO & CLAVIJO Empresa Social del Estado Departamental	SISTEMA INTEGRADO DE GESTIÓN	CÓDIGO: GPL-FO-024
		VERSIÓN:01
	MEMORIAS DE CÁLCULO DE OBRA	PÁGINA: 1 DE 1

FECHA	DD		MM		AA	2024	CORTE N°			ELABORÓ	ING. OSCAR JAIR PORTILLA GOMEZ

OBJETO DEL CONTRATO	ADECUACIÓN DEL PUESTO DE SALUD PUERTO GAITÁN DEL MUNICIPIO DE TAME DE LA RED ASISTENCIAL DE LA ESE MORENO Y CLAVIJO DEL DEPARTAMENTO DE ARAUCA

INTERVENTOR		NIT O C.C.		CONTRATO DE INTERVENTORIA N°	
CONTRATISTA		NIT O C.C.		CONTRATO DE OBRA N°	

12.4	INSTALACIONES SANITARIAS	ITEM	TUBERIA PVC-SANITARIA 2 PULG.	UNID.	ML	UBICACIÓN	EL SALEM

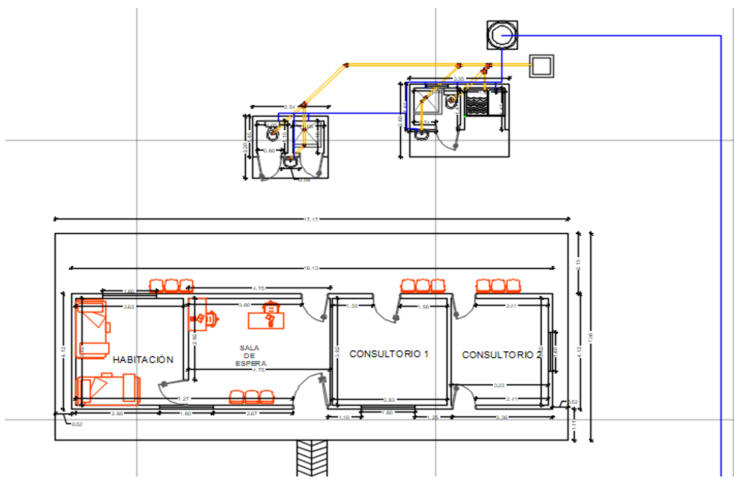

Fecha	Localización	Dimensiones			No Elem.	Medida Total
		Ancho	Alto	Longitud		
	BAÑOS EXTERIORES			2,57	1,00	2,57
Subtotal						2,57
TOTAL						**2,57**

ELABORO:

OSCAR JAIR PORTILLA GOMEZ
MP. 121037-0617671 NTS
INGENIERO CIVIL
ESE DEPARTAMENTAL MORENO Y CLAVIJO

	SISTEMA INTEGRADO DE GESTIÓN	CÓDIGO: GPL-FO-024
MORENO & CLAVIJO Empresa Social del Estado Departamental		VERSIÓN:01
	MEMORIAS DE CÁLCULO DE OBRA	PÁGINA: 1 DE 1

FECHA	DD		MM		AA	2024	CORTE N°			ELABORÓ	ING. OSCAR JAIR PORTILLA GOMEZ

OBJETO DEL CONTRATO	ADECUACIÓN DEL PUESTO DE SALUD PUERTO GAITÁN DEL MUNICIPIO DE TAME DE LA RED ASISTENCIAL DE LA ESE MORENO Y CLAVIJO DEL DEPARTAMENTO DE ARAUCA

INTERVENTOR		NIT O C.C.		CONTRATO DE INTERVENTORIA N°	
CONTRATISTA		NIT O C.C.		CONTRATO DE OBRA N°	

12.5	INSTALACIONES SANITARIAS	ITEM	SIFON SANITARIO PVC 2 PULG.	UNID.	UND	UBICACIÓN	EL SALEM

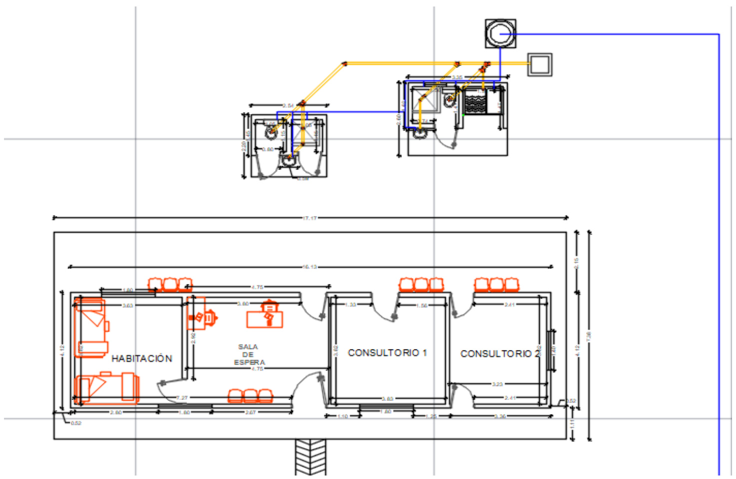

Fecha	Localización	Dimensiones			No Elem.	Medida Total
		Ancho	Alto	Longitud		
	BAÑOS EXTERIORES				4,00	4,00
Subtotal						4,00
TOTAL						4,00

ELABORO:

OSCAR JAIR PORTILLA GOMEZ
MP. 121037-0617671 NTS
INGENIERO CIVIL
ESE DEPARTAMENTAL MORENO Y CLAVIJO

MORENO & CLAVIJO Empresa Social del Estado Departamental	**SISTEMA INTEGRADO DE GESTIÓN**		**CÓDIGO: GPL-FO-024**
			VERSIÓN:01
	MEMORIAS DE CÁLCULO DE OBRA		**PÁGINA: 1 DE 1**

FECHA	DD		MM		AA	2024	CORTE N°			ELABORÓ	ING. OSCAR JAIR PORTILLA GOMEZ

OBJETO DEL CONTRATO	ADECUACIÓN DEL PUESTO DE SALUD PUERTO GAITÁN DEL MUNICIPIO DE TAME DE LA RED ASISTENCIAL DE LA ESE MORENO Y CLAVIJO DEL DEPARTAMENTO DE ARAUCA				
INTERVENTOR		**NIT O C.C.**		**CONTRATO DE INTERVENTORIA N°**	
CONTRATISTA		**NIT O C.C.**		**CONTRATO DE OBRA N°**	

12.6	**INSTALACIONES SANITARIAS**	**ITEM**	CAJA DE INSPECCIÓN DE 0,80 X 0,80 M. EN CONCRETO DE 3000 PSI	**UNID.**	**UND**	**UBICACIÓN**	**EL SALEM**

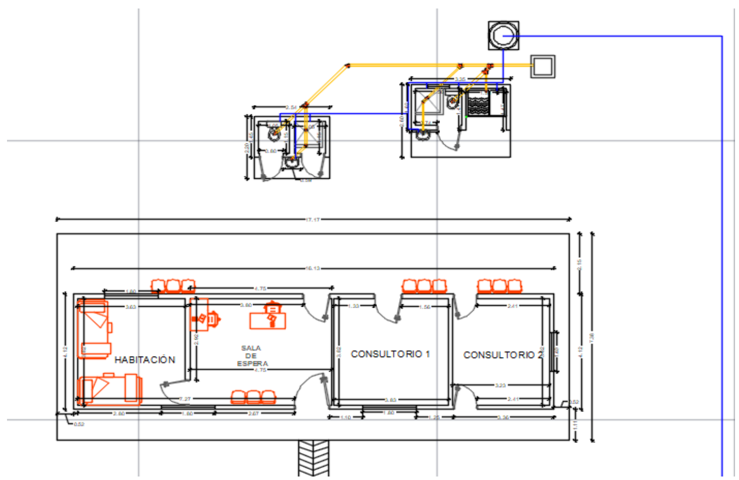

Fecha	Localización	Dimensiones Ancho	Alto	Longitud	No Elem.	Medida Total
	BAÑOS EXTERIORES				1,00	1,00
Subtotal						1,00
TOTAL						**1,00**

ELABORO:

OSCAR JAIR PORTILLA GOMEZ
MP. 121037-0617671 NTS
INGENIERO CIVIL
ESE DEPARTAMENTAL MORENO Y CLAVIJO

MORENO & CLAVIJO Empresa Social del Estado Departamental	**SISTEMA INTEGRADO DE GESTIÓN**										**CÓDIGO: GPL-FO-024**
											VERSIÓN:01
	MEMORIAS DE CÁLCULO DE OBRA										**PÁGINA: 1 DE 1**
FECHA	DD		MM		AA	2024	CORTE N°			ELABORÓ	ING. OSCAR JAIR PORTILLA GOMEZ

OBJETO DEL CONTRATO	ADECUACIÓN DEL PUESTO DE SALUD PUERTO GAITÁN DEL MUNICIPIO DE TAME DE LA RED ASISTENCIAL DE LA ESE MORENO Y CLAVIJO DEL DEPARTAMENTO DE ARAUCA				
INTERVENTOR		NIT O C.C.		CONTRATO DE INTERVENTORIA N°	
CONTRATISTA		NIT O C.C.		CONTRATO DE OBRA N°	

12.7	INSTALACIONES SANITARIAS	ITEM	CORTE Y DEMOLICION DE PLACA DE CONTRAPISO	UNID.	M2	UBICACIÓN	EL SALEM

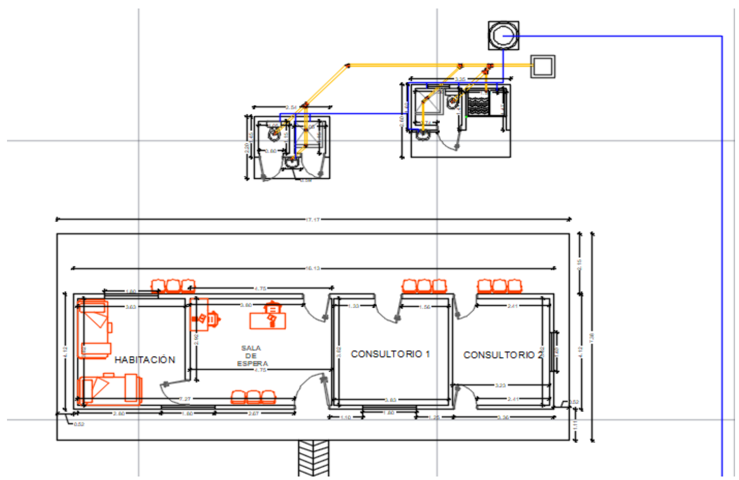

Fecha	Localización	Dimensiones			No Elem.	Medida Total
		Ancho	Alto	Longitud		
	BAÑOS EXTERIORES	0,50		5,98		2,99
Subtotal						2,99
TOTAL						**2,99**

ELABORO:

OSCAR JAIR PORTILLA GOMEZ
MP. 121037-0617671 NTS
INGENIERO CIVIL
ESE DEPARTAMENTAL MORENO Y CLAVIJO

	SISTEMA INTEGRADO DE GESTIÓN	**CÓDIGO: GPL-FO-024**	
		VERSIÓN:01	
	MEMORIAS DE CÁLCULO DE OBRA	**PÁGINA: 1 DE 1**	

FECHA	DD		MM		AA	2024	CORTE N°			ELABORÓ	ING. OSCAR JAIR PORTILLA GOMEZ

OBJETO DEL CONTRATO	ADECUACIÓN DEL PUESTO DE SALUD PUERTO GAITÁN DEL MUNICIPIO DE TAME DE LA RED ASISTENCIAL DE LA ESE MORENO Y CLAVIJO DEL DEPARTAMENTO DE ARAUCA				
INTERVENTOR		NIT O C.C.		CONTRATO DE INTERVENTORIA N°	
CONTRATISTA		NIT O C.C.		CONTRATO DE OBRA N°	

12.8	INSTALACIONES SANITARIAS	ITEM	RESANE CONCRETO PLACA CONTRAPISO DE 3000 PSI E = 0.10 M	UNID.	M2	UBICACIÓN	EL SALEM

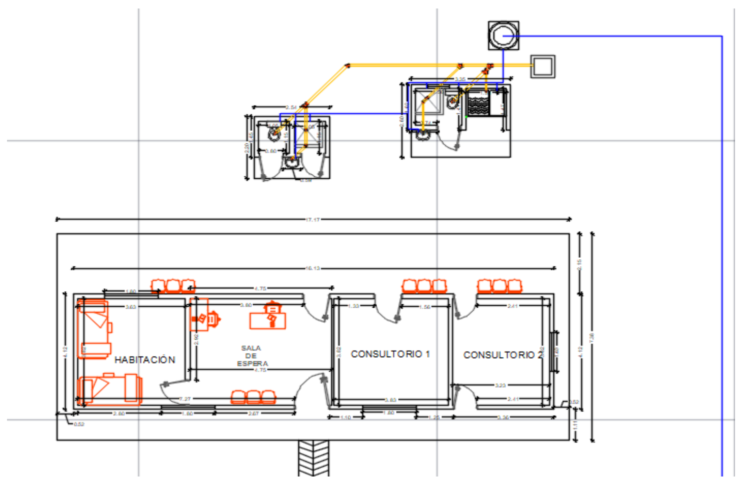

Fecha	Localización	Dimensiones			No Elem.	Medida Total
		Ancho	Alto	Longitud		
	BAÑOS EXTERIORES	0,50		5,98		2,99
	Subtotal					2,99
	TOTAL					**2,99**

ELABORO:

OSCAR JAIR PORTILLA GOMEZ
MP. 121037-0617671 NTS
INGENIERO CIVIL
ESE DEPARTAMENTAL MORENO Y CLAVIJO

MORENO & CLAVIJO Empresa Social del Estado Departamental	**SISTEMA INTEGRADO DE GESTIÓN**	**CÓDIGO: GPL-FO-024**
		VERSIÓN:01
	MEMORIAS DE CÁLCULO DE OBRA	**PÁGINA: 1 DE 1**

FECHA	DD		MM		AA	2024	CORTE N°			ELABORÓ	ING. OSCAR JAIR PORTILLA GOMEZ

OBJETO DEL CONTRATO	ADECUACIÓN DEL PUESTO DE SALUD PUERTO GAITÁN DEL MUNICIPIO DE TAME DE LA RED ASISTENCIAL DE LA ESE MORENO Y CLAVIJO DEL DEPARTAMENTO DE ARAUCA

INTERVENTOR		NIT O C.C.		CONTRATO DE INTERVENTORIA N°	
CONTRATISTA		NIT O C.C.		CONTRATO DE OBRA N°	

12.9	INSTALACIONES SANITARIAS	ITEM	EXCAVACION MANUAL EN MATERIAL COMUN	UNID.	M3	UBICACIÓN	EL SALEM

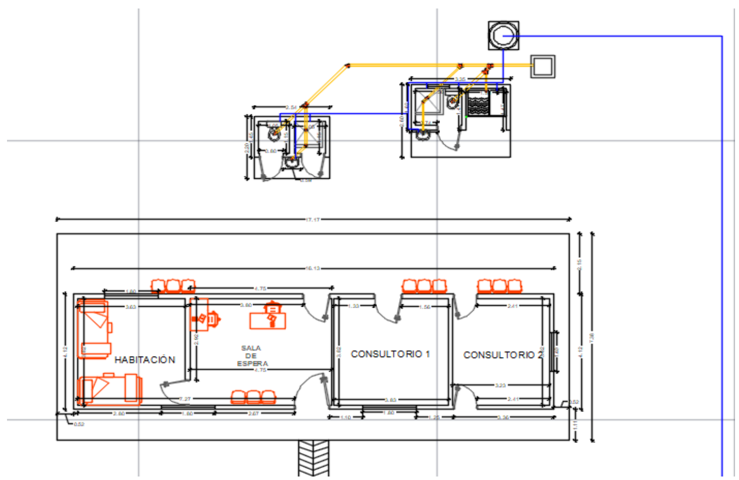

Fecha	Localización	Dimensiones			No Elem.	Medida Total
		Ancho	Alto	Longitud		
	BAÑOS EXTERIORES	0,50	0,60	15,40		4,62
				Subtotal		4,62
				TOTAL		**4,62**

ELABORO:

OSCAR JAIR PORTILLA GOMEZ
MP. 121037-0617671 NTS
INGENIERO CIVIL
ESE DEPARTAMENTAL MORENO Y CLAVIJO