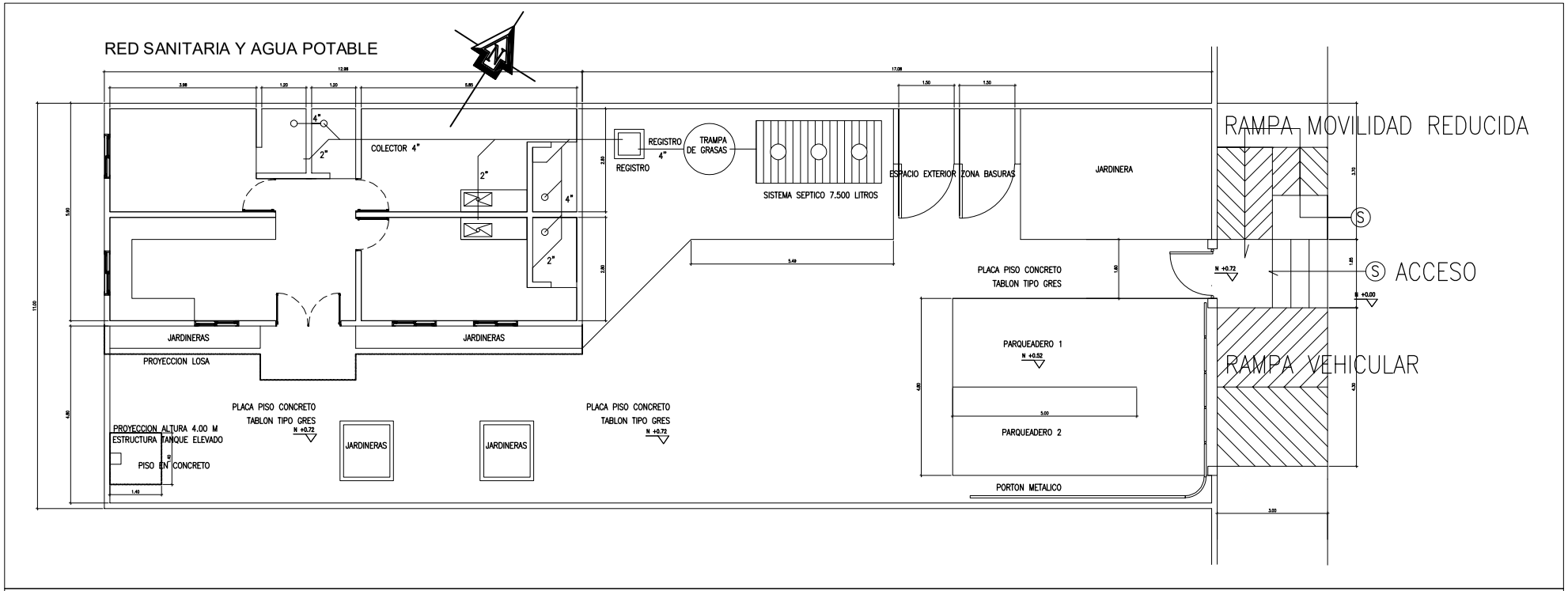


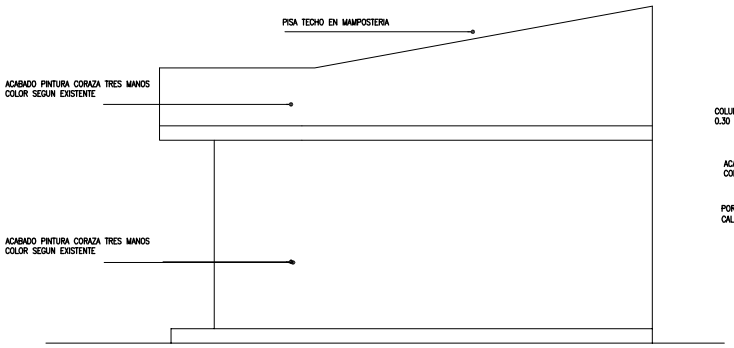


FACHADA NORTE LATERAL

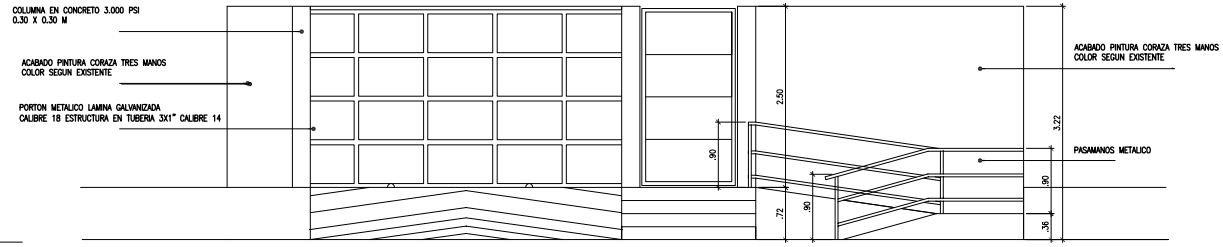


DETALLE ACCESO PRINCIPAL

E.S.E. HOSPITAL LOCAL DE MALAMBO
SANTA MARÍA MAGDALENA

PROYECTO

**"ADECUACIÓN MENOR DEL PUESTO DE SALUD MESOLANDIA MUNICIPIO DE MALAMBO DEPARTAMENTO DEL ATLANTICO",**

CONTIENE:

**FACHADA LATERAL**
**FACHADA ACCESO**

DISEÑO ARQUITECTONICO:

**ALEXANDER JAVIER SUAREZ SAUMETH**
**ARQUITECTO**
**MAT: A0809-2009 72181703 ATL**

Una vez el contratista ajuste los diseños a las condiciones particulares del proyecto a construir, se entenderá que la información contenida en este plano ha sido analizada, revisada, corregida de requerirse y será responsable de los diseños arquitectónicos.

SOFTWARE: AUTOCAD 2019
ESCALA: 1/50
ARCHIVO:
FECHA: DICIEMBRE 2024

Vb°

Vb°

MODIFICACIONES:

| N° | FECHA | MODIFICACION |
|---|---|---|
| | | |

A

04

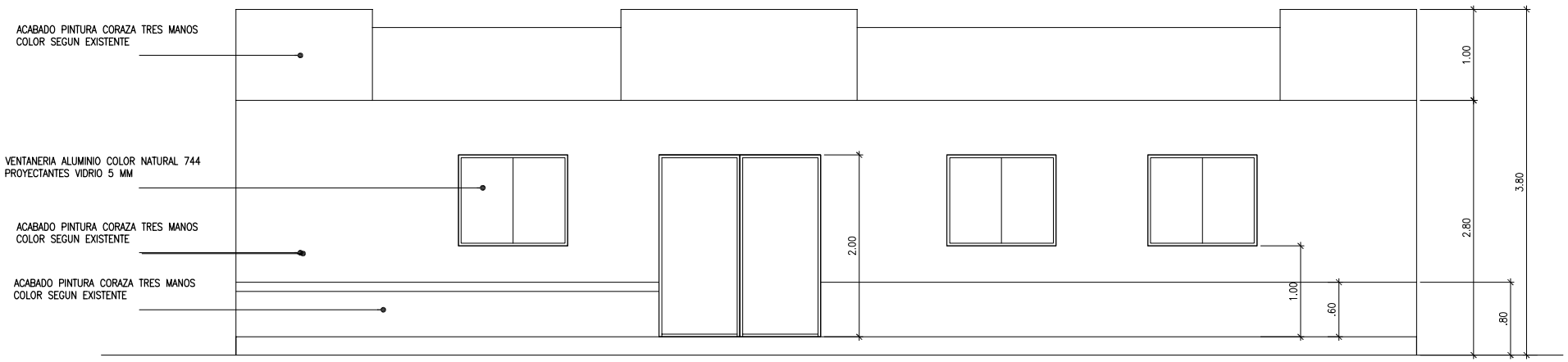


# FACHADA SUR PRINCIPAL

| | |
|---|---|
| PUERTA TIPO 1 | |
| PUERTA PVC SEGUN LA ESPECIFICACIONES TECNICAS DEL PROYECTO | 0.70 X 2.05 |
| PUERTA TIPO 2 | |
| PUERTA PVC SEGUN LA ESPECIFICACIONES TECNICAS DEL PROYECTO | 0.90 X 2.05 |
| VENTANA TIPO 1 | |
| VENTANA METALICA SEGUN LA ESPECIFICACIONES TECNICAS DEL PROYECTO | 1.20 X 1.20 |

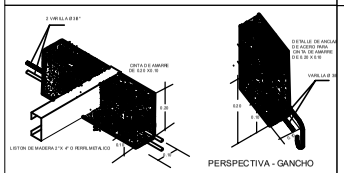


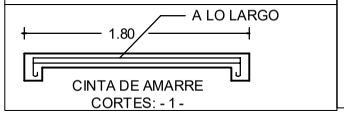


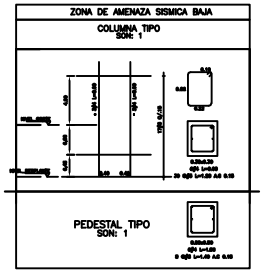


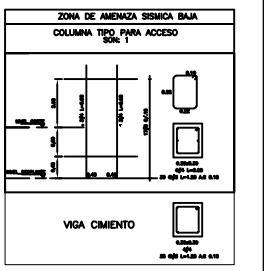


| Dimensión Zonas de Amenaza Sísmica Baja | | | | |
|---|---|---|---|---|
| Suelos Tipo C | | | | |
| Capacidad Portante | | sadn | 5.0 (tonf/m2) | 10.0 (tonf/m2) | 15.0 (tonf/m2) |
| Ancho de la Zapata | | A | | 1.40 m | |
| Espesor de la Zapata | | h | | 0.35 m | |
| Parrilla Superior | Numero de Varillas | B | | 12 | |
| | Varilla # | C | | 4 | |
| | Separación | D | | 0.18 m | |

| Dimensión Zonas de Amenaza Sísmica Baja | | | | |
|---|---|---|---|---|
| Suelos Tipo C | | | | |
| Capacidad Portante | | sadn | 5.0 (tonf/m2) | 10.0 (tonf/m2) | 15.0 (tonf/m2) |
| Ancho de la Zapata | | A | | 1.00 m | |
| Espesor de la Zapata | | h | | 0.35 m | |
| Parrilla Superior | Numero de Varillas | B | | 10 | |
| | Varilla # | C | | 4 | |
| | Separación | D | | 0.18 m | |

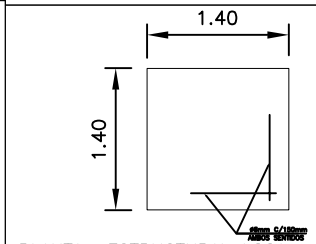


PLANTA ESTRUCTURAL LOSA
DIMENSIONES

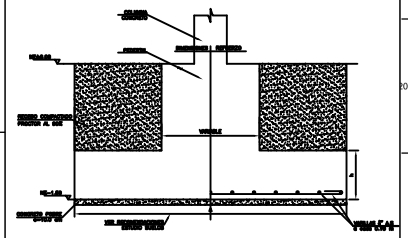

ZAPATA TIPO 01
DIMENSIONES – REFUERZO

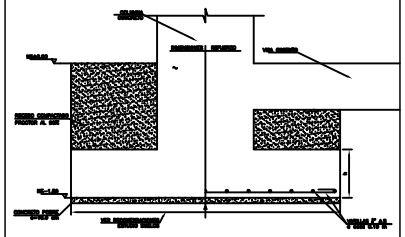

ZAPATA TIPO 01
DIMENSIONES – REFUERZO

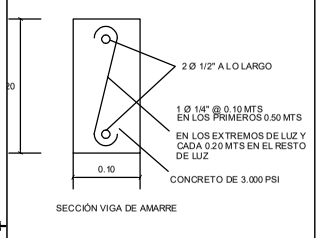


SECCIÓN VIGA DE AMARRE

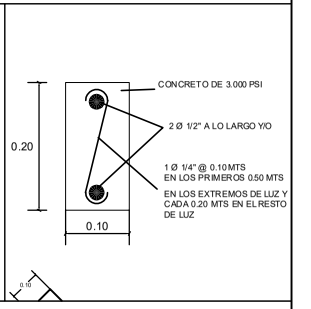


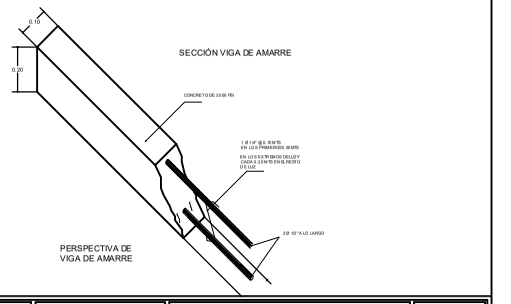


E.S.E. HOSPITAL LOCAL DE MALAMBO
SANTA MARÍA MAGDALENA

**PROYECTO**

**"ADECUACIÓN MENOR DEL PUESTO DE SALUD MESOLANDIA MUNICIPIO DE MALAMBO DEPARTAMENTO DEL ATLANTICO",**

**CONTIENE:**

**PROPUESTA DE ADECUACION**

**DISEÑO ARQUITECTONICO:**


**ALEXANDER JAVIER SUAREZ SAUMETH**
**ARQUITECTO**
**MAT: A0809-2009 72181703 ATL**


Una vez el contratista ajuste los diseños a las condiciones particulares del proyecto a construir, se entienden que la información contenida en este plano ha sido analizada, revisada, corregida de requerirse y sera responsable de los diseños arquitectonicos.

SOFTWARE: AUTOCAD 2019 | ESCALA: 1/50
ARCHIVO: | FECHA: DICIEMBRE 2024

Vo.Bo._____

Vo.Bo._____

| MODIFICACIONES: | | |
|---|---|---|
| N° | FECHA | MODIFICACION |
| | | |
| | | |
| | | |
| | | |
| | | |

A
07

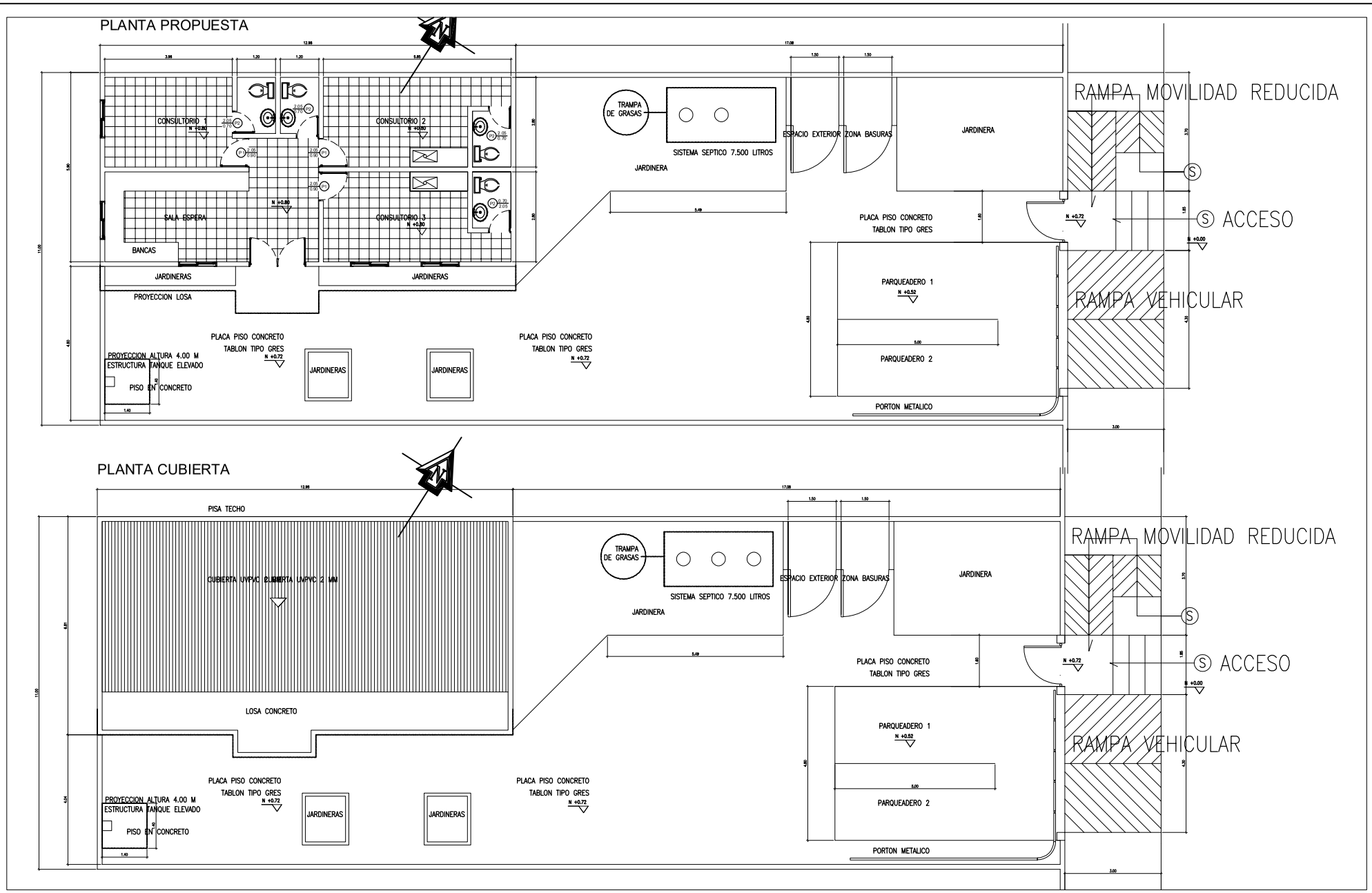


| | | | | | |
|---|---|---|---|---|---|
| E.S.E. HOSPITAL LOCAL DE MALAMBO SANTA MARÍA MAGDALENA | PROYECTO<br>**"ADECUACIÓN MENOR DEL PUESTO DE SALUD MESOLANDIA MUNICIPIO DE MALAMBO DEPARTAMENTO DEL ATLANTICO",** | CONTIENE:<br>**PLANTA INTERVENCION ADECUACION PLANTA DE CUBIERTA** | DISEÑO ARQUITECTONICO:<br>**ALEXANDER JAVIER SUAREZ SAUMETH ARQUITECTO MAT: A0809-2009 72181703 ATL** | Una vez el contratista ajuste los diseños a las condiciones particulares del proyecto a construir, se entenderá que la información contenida en este plano ha sido analizada, revisada, corregida de requerirse y será responsable de los diseños arquitectónicos.<br>SOFTWARE: AUTOCAD 2019 — ESCALA: 1/50<br>ARCHIVO: — FECHA: DICIEMBRE 2024 | Vb° ____<br>Vb° ____ |

| MODIFICACIONES: | | |
|---|---|---|
| N° | FECHA | MODIFICACION |
| | | |

A

03

# PLANTA LEVANTAMIENTO ACTUAL

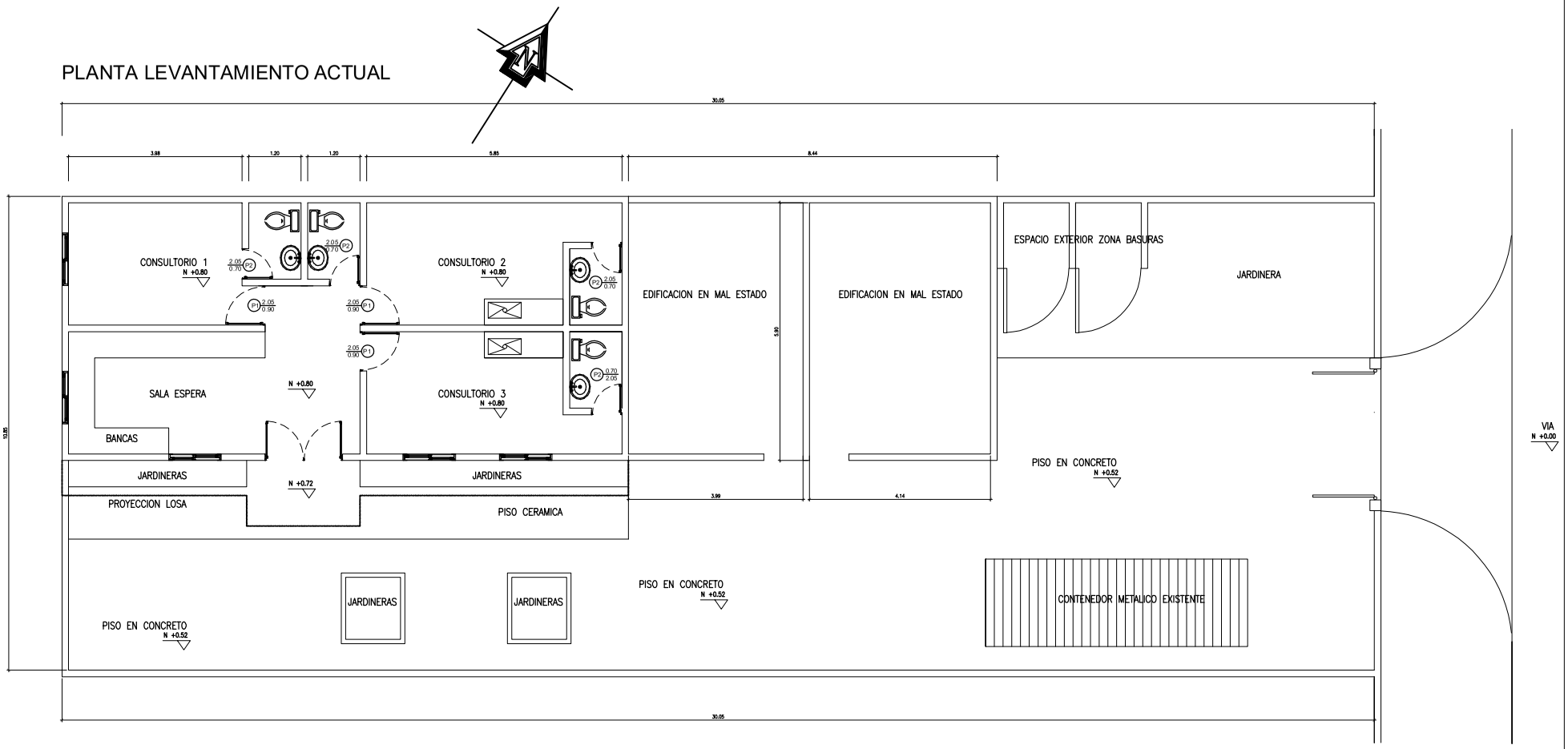


E.S.E. HOSPITAL LOCAL DE MALAMBO
SANTA MARÍA MAGDALENA

PROYECTO

**"ADECUACIÓN MENOR DEL PUESTO DE SALUD MESOLANDIA MUNICIPIO DE MALAMBO DEPARTAMENTO DEL ATLANTICO",**

CONTIENE:

**LEVANTAMIENTO ACTUAL**

DISEÑO ARQUITECTONICO:

**ALEXANDER JAVIER SUAREZ SAUMETH**
**ARQUITECTO**
**MAT: A0809-2009 72181703 ATL**

Una vez el contratista ajuste los diseños a las condiciones particulares del proyecto a construir, se entenderá que la información contenida en este plano ha sido analizada, revisada, corregida de requerirse y será responsable de los diseños arquitectónicos.

SOFTWARE: AUTOCAD 2019
ESCALA: 1/50
ARCHIVO:
FECHA: DICIEMBRE 2024

Vb°

Vb°

MODIFICACIONES:

| N° | FECHA | MODIFICACION |
|---|---|---|
| | | |

A

02



UBICACION



MUNICIPIO DE MALAMBO

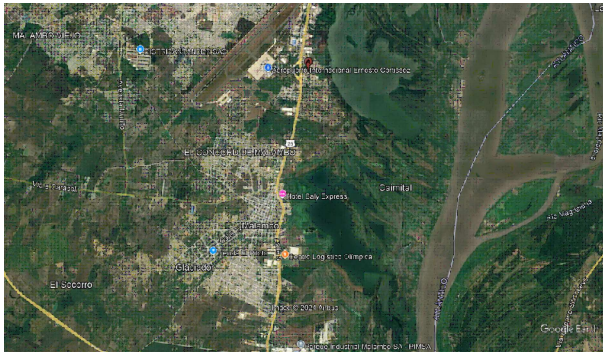

LOCALIDAD MESOLANDIA

LATITUD 10°53'15.48"N
LONGITUD 74°46'5.97"O



LOCALIZACION

| | | | | | | |
|---|---|---|---|---|---|---|
| E.S.E. HOSPITAL LOCAL DE MALAMBO SANTA MARÍA MAGDALENA | PROYECTO<br>**"ADECUACIÓN MENOR DEL PUESTO DE SALUD MESOLANDIA MUNICIPIO DE MALAMBO DEPARTAMENTO DEL ATLANTICO",** | CONTIENE:<br>**LOCALIZACION Y UBICACION** | DISEÑO ARQUITECTONICO:<br>**ALEXANDER JAVIER SUAREZ SAUMETH ARQUITECTO**<br>**MAT: A0809-2009 72181703 ATL** | Una vez el contratista ajuste los diseños a las condiciones particulares del proyecto a construir, se entenderá que la información contenida en este plano ha sido analizada, revisada, corregida de requerirse y será responsable de los diseños arquitectónicos.<br>SOFTWARE: AUTOCAD 2019<br>ESCALA: 1/50<br>ARCHIVO:<br>FECHA: DICIEMBRE 2024 | Vb°<br>Vb° | MODIFICACIONES:<br>N° / FECHA / MODIFICACION<br>A<br>01 |

# PLANTA CIELO RASO

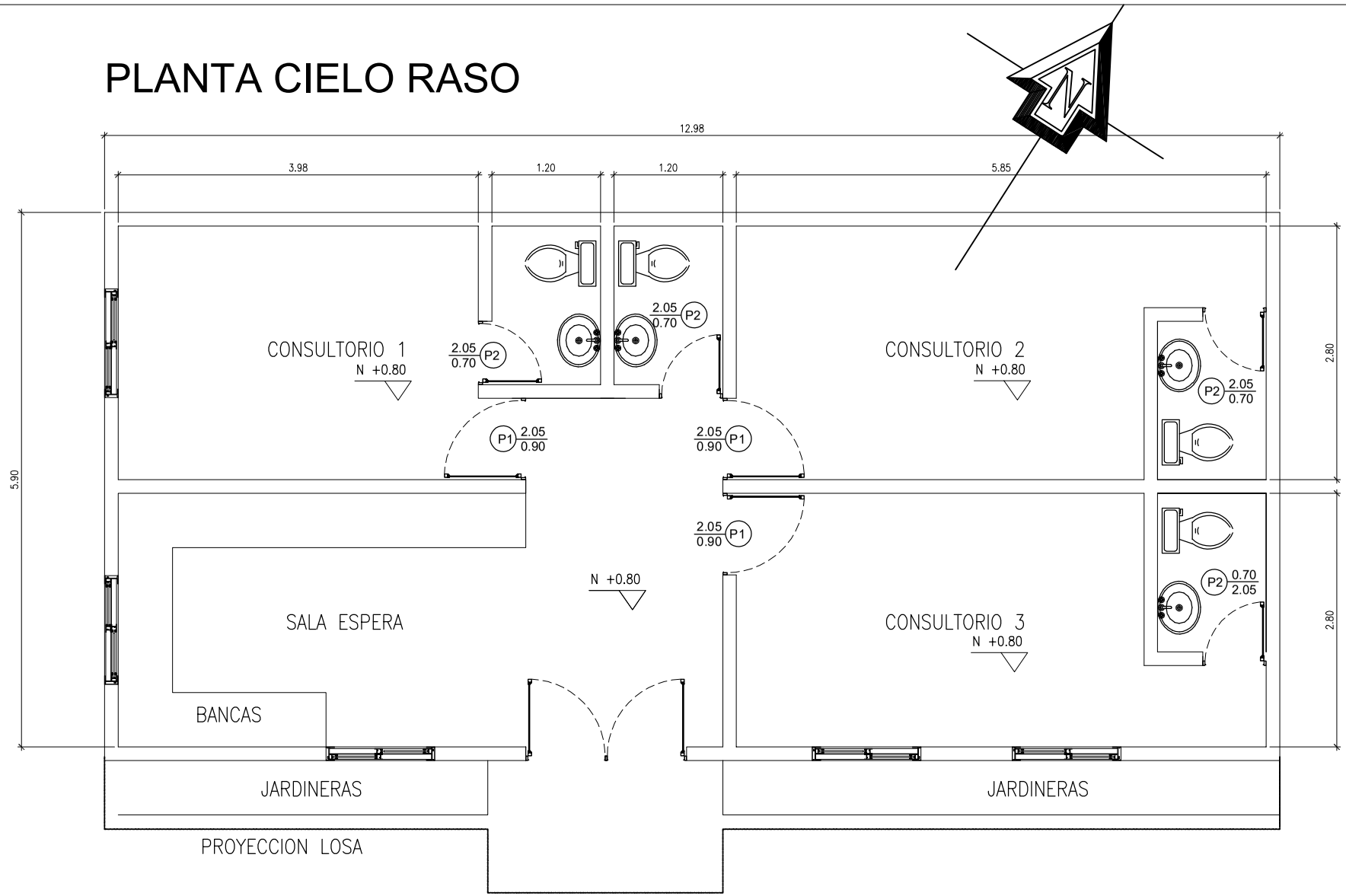


E.S.E. HOSPITAL LOCAL DE MALAMBO
SANTA MARÍA MAGDALENA

| | |
|---|---|
| PROYECTO | "ADECUACIÓN MENOR DEL PUESTO DE SALUD MESOLANDIA MUNICIPIO DE MALAMBO DEPARTAMENTO DEL ATLANTICO", |
| CONTIENE: | PLANTA CIELO RASO |
| DISEÑO ARQUITECTONICO: | ALEXANDER JAVIER SUAREZ SAUMETH<br>ARQUITECTO<br>MAT: A0809-2009 72181703 ATL |
| Una vez el contratista ajuste los diseños a las condiciones particulares del proyecto a ejecutar, se entienden que la información contenida en este plano ha sido analizada, revisada, corregida de requerirse y será responsable de los diseños arquitectónicos. | |
| SOFTWARE: AUTOCAD 2019 | ESCALA: 1/50 |
| ARCHIVO: | FECHA: DICIEMBRE 2024 |
| Vo.Bo. | |
| Vo.Bo. | |

MODIFICACIONES:

| Nº | FECHA | MODIFICACION |
|---|---|---|
| | | |
| | | |
| | | |
| | | |
| | | |

A

# PLANTA PROPUESTA

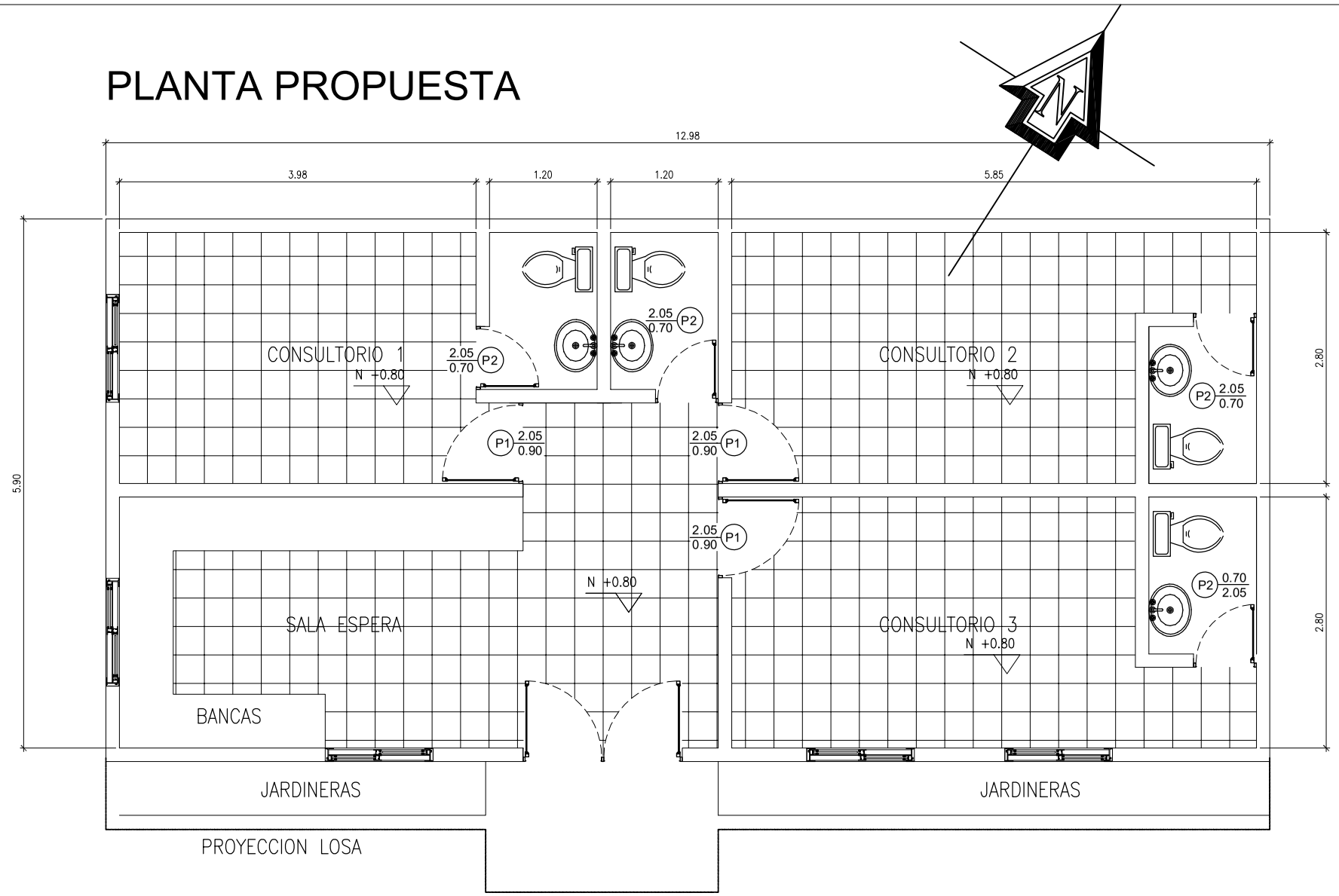


E.S.E. HOSPITAL LOCAL DE MALAMBO SANTA MARÍA MAGDALENA

PROYECTO

**"ADECUACIÓN MENOR DEL PUESTO DE SALUD MESOLANDIA MUNICIPIO DE MALAMBO DEPARTAMENTO DEL ATLANTICO",**

CONTIENE:

**PROPUESTA DE ADECUACION**

DISEÑO ARQUITECTONICO:

**ALEXANDER JAVIER SUAREZ SAUMETH**
**ARQUITECTO**
**MAT: A0809-2009 72181703 ATL**

Una vez el contratista ajuste los diseños a las condiciones particulares del proyecto a construir, se entenderá que la información contenida en este plano ha sido analizada, revisada, corregida de requerirse y será responsable de los diseños arquitectónicos.

SOFTWARE: AUTOCAD 2019
ESCALA: 1/50
ARCHIVO:
FECHA: DICIEMBRE 2024

Vb°

Vb°

MODIFICACIONES:

| N° | FECHA | MODIFICACION |
|---|---|---|
| | | |

A

06