CARMIX 2.5TT

4x4 mixers & dumpers

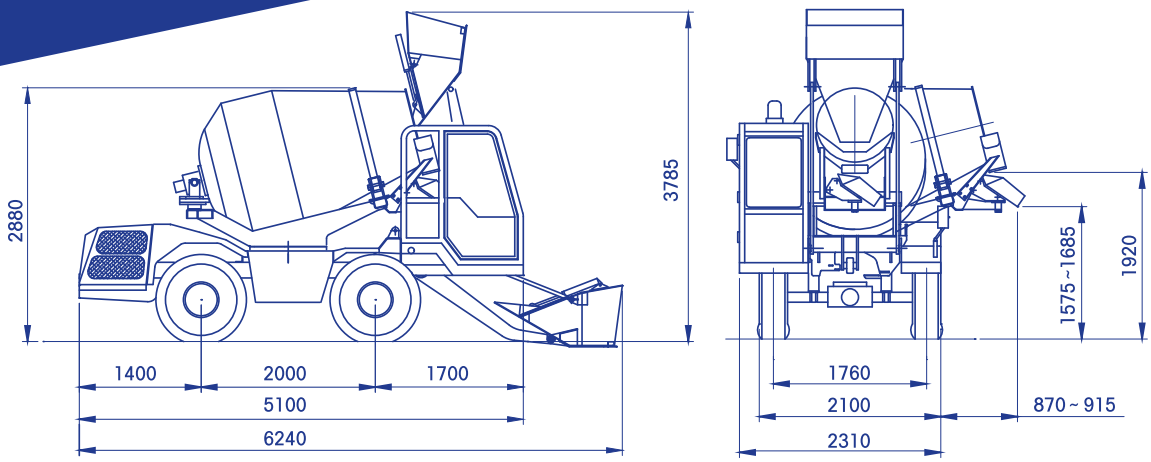



OPCIONALES BAJO DEMANDA

MOTOR STAGE V – TIER 4F PERKINS 904J-E36TA TURBO-DIESEL, 55,4 KW (74 HP)

Sistema de pesaje electrónico "LOAD CELLS " con impresora

Bomba de lavado de alta pressión (90 BAR) con lanza

Climatizador

Rueda completa de repuesto

Canaleta de descarga extra (cm 100)

CARMIX 2.5TT

CARMIX 4x4 mixers & dumpers

HORMIGONERA
Capacidad 3450 litros, producción real de hormigón 2,5 m^3 por amasada. EN 206-1 in SLUMP S1 Class. Doble hélice. Tapa de registro para vaciar en caso de emergencia. Accionamiento por motor hidráulico con reductora hepicicloidal. Regulación de la velocidad de amasado y descarga con independencia de la velocidad de giro del motor diesel. Descarga por inversión de giro. Rotación de cuba (270°) permite descargar a más 1,9 metros de altura a los 4 lados de la máquina.

MOTOR
Perkins diesel engine 1104D-44T - 4 cilindros refrigerado por agua. Potencia calibrada 62,5 KW (84 HP) a 2200 r.p.m.

TRANSMISIÓN
Hidrostática totalmente automatica Bosch Rexroth. La bomba y el motor, ambos de cilindrada variable, transmiten la fuerza a los grupos diferenciales a través de un cambio de 2 velocidades (trabajo y traslado). Tracciòn integral y dirección a las cuatro ruedas.

EJES
Dana Spicer con frenos de disco en baño de aceite y reductores hepicicloidales finales.

VELOCIDAD
En trabajo 0 a 9 km/h, en desplazamiento 0 a 25 km/h. Servomando eléctrico.

PUESTO DE CONDUCCIÓN
Cabina delantera ROPS- FOPS (UNI 11023) con puerta con doble hoja. Clima, calefacción aire acondicionado (opcional).

SISTEMA HIDRÁULICO
Tres circuitos independientes. Dos bombas de cilindrada variable para la transmisión hidrostática y para la rotación de la cuba. Dos bombas hidráulicas para los restantes movimientos.
Filtro de aspiración y de retorno. Intercambiador tipo agua/ aceite-aire.

JOYMIX
Una sola palanca servo-asistida para el mando de la pala.

PESAJE ELECTRONICO
Sistema de pesaje con impresora con céldas electrónicas de carga “Load Cells” de bajo del tambor hormigoneron. (Opcional).

PALA CARGADORA AUTO-ARTICULADA
Capacidad real por carga 400 litros. Dotada de trampilla accionada hidráulicamente.

CANALETA DE DESCARGA
Giratoria, inclinación accionada hidráulicamente desde la cabina. 2 canaletas incluydas.

SISTEMA DE AGUA
Totalmente autónomo, bomba autoaspirante accionada por motor hidráulico caudal 400 l/m. Cuenta-Litros. Toma de agua para limpieza.
Bomba de alta presión para limpieza (opcional).

PENDIENTE
30% superable a plena carga.

FRENOS
De disco múltiple, en baño de aceite, en el interior de los diferenciales. Doble circuito independiente. Freno de estacionamento negativo hidráulico.

NEUMÁTICOS
Tipo industrial, todo terreno 12.5-20 PR 12.

DIRECCIÓN
Accionada hidráulicamente. Dirección en las 4 ruedas. Radio de giro: int mm. 1500 ext m. 3500.

SISTEMA ELÉCTRICO
12 Volt. Batería de 120 Ah para arranque motor y sistema normalizado de luces para la circulación por carretera.

CAPACIDAD DEPÓSITOS
Agua: 2x270 litro. Combustible 105 litros. Aceite hidráulico: 80 litros.

CHASIS
Construido con perfil de acero para trabajo en todo tipo de terreno.

PESO
Total in orden di marcia Kg. 6.000 distribuido proporcionalmente sobre los dos ejes.

SEGURIDAD
La máquina cuenta con las válvulas de bloqueo necesarias para la máxima seguridad del operador. Control de seguridad que bloquea la rotación del bombo cuando la pala está elevada.

MANUALES
La máquina está equipada de manuales de uso y mantenimiento y de piezas de repuestos según las normas CE.

CARMIX
EVERYWHERE
YOU BUILD