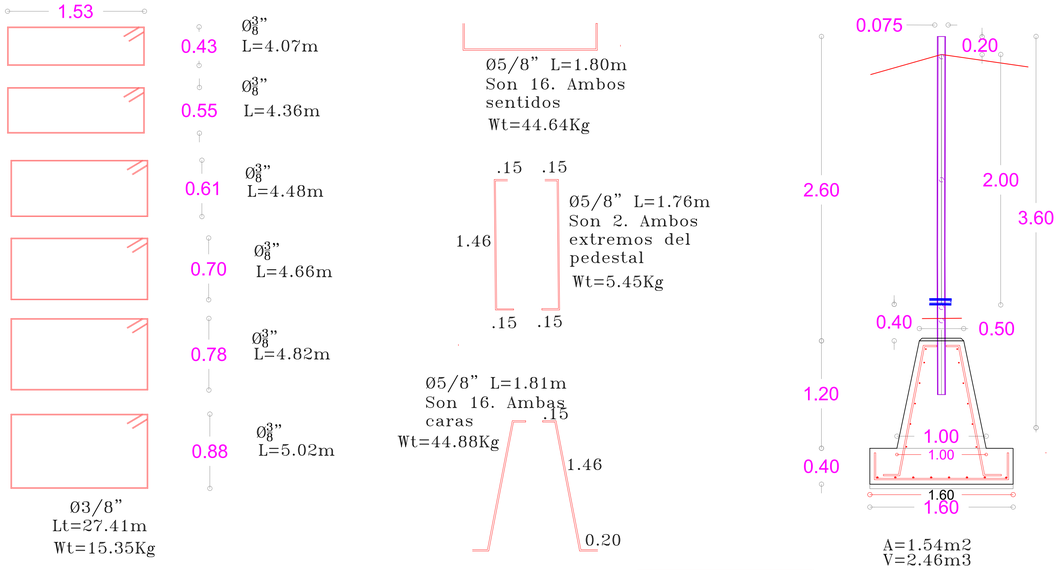

ESCALA 1 : 30

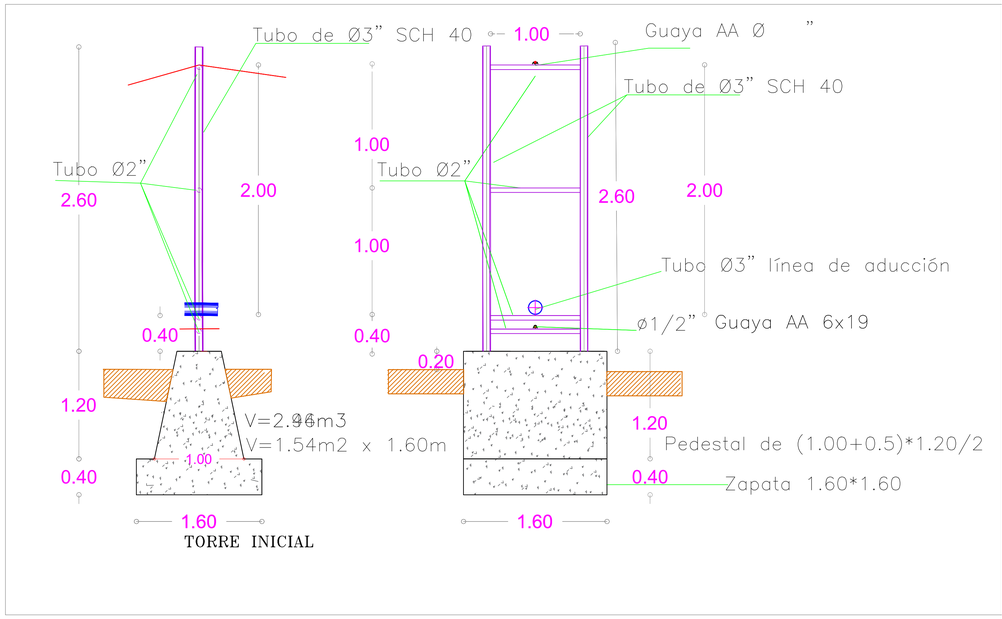

ESCALA 1 : 30

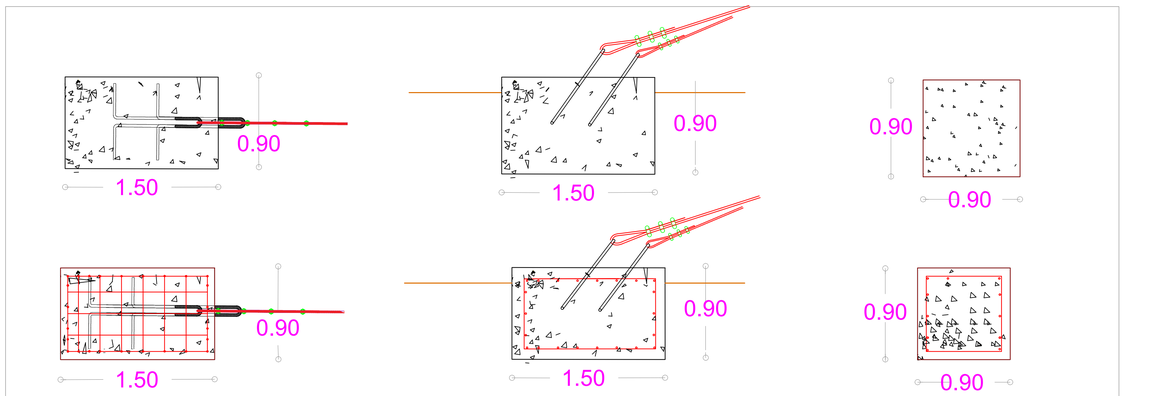

ESCALA 1 : 30

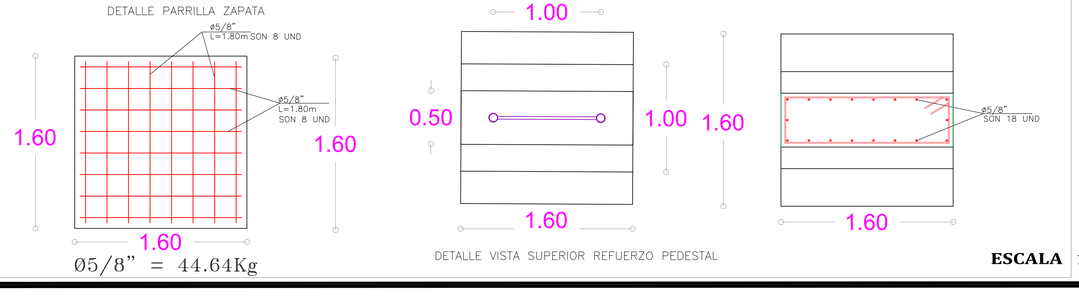

ESCALA 1 : 25

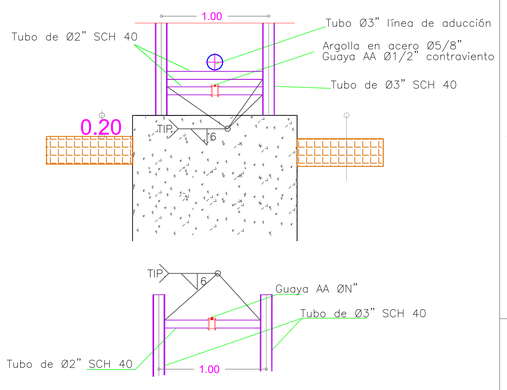

ESCALA 1 : 20

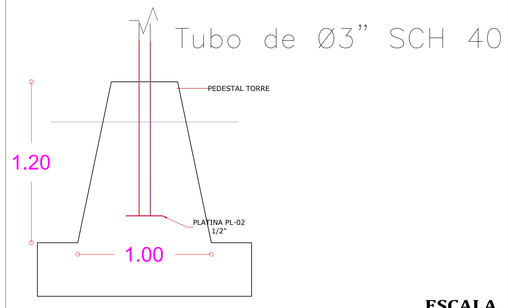

ESCALA 1 : 20



SIN ESCALA

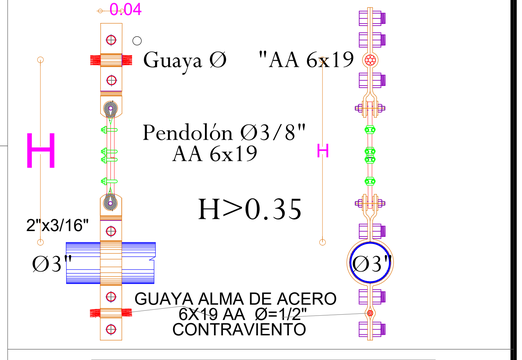

MATERIALES:

1. PERFILES ANGULARES Y PLATINAS: ASTM A-36, Fy=2530 kg/cm
2. PERFILES TUBULARES: ASTM A-53 GR.B
3. CABLES ACERO AISI-316
   AA 7x19
   Ø1/4"; Ø3/8"; Ø1/2"; Ø5/8"
   PASADORES: ACERO 1040
   GUARDACABOS: DIN 6899 (B)
4. PERNOS DE ANCLAJE Y TORNILLOS: ASTM A-325
5. SOLDADURAS: ELECTRODOS E70XX
6. CEMENTO ASTM C150
7. REFUERZO ASTM A706 – (420MPa Ø>3/8"; 240MPa Ø<3/8")
8. ZAPATA Y PEDESTAL CONCRETO 24.5 MPa
9. MACIZOS DE ANCLAJE PIEDRA 40% CONCRETO 60% (21.1MPa)

NOTAS:

1. LAS LONGITUDES ESTAN DADAS EN METROS (m), EXCEPTO DONDE SE INDIQUE OTRA UNIDAD.
2. LIMPIEZA CON GRATA METALICA.
3. APLICAR 3 MILS DE PELICULA SECA, ANTICORROSIVO TIPO 500 ó SIMILAR.
4. ACABADO: GALVANIZADO

N

ALCALDIA MUNICIPIO DE SARDINATA

UN PUEBLO SOMOS JOVEN

SARDINATA N.de S.

PROYECTO:

CONSTRUCCION DE PASOS ELEVADOS PARA LA OPTIMIZACION DE LA RED DE ACUEDUCTO DEL CORREGIMIENTO LUIS VERO DEL MUNICIPIO DE SARDINATA, DEPARTAMENTO DE NORTE DE SANTANDER

UBICACIÓN:

CORREGIMIENTO LUIS VERO DEL MUNICIPIO DE SARDINATA, DEPARTAMENTO DE NORTE DE SANTANDER

SECRETARIO DE PLANEACION:

JESUS ALFONSO YAÑEZ ANAYA
SECRETARIO DE PLANEACION

Diseño:

JUAN CARLOS GALVIS PARRA
INGENIERO CIVIL



ALCALDESA:

DIOMARA MONTAÑEZ PEÑARANDA
ALCALDESA MUNICIPAL

CONTIENE

PLANO ESTRUCTURAL - PASO ELEVADO 2
DETALLES

OBSEVACIONES

FECHA	DESCRIPCION

M ARZO - 2025

ESCALA: INDICADA

PLANCHA No.5 DE 12