DETALLES PROPUESTA GENERAL

DETALLE DE CUNETA TRIANGULAR DE 0.30m — ESCALA 1:10

20

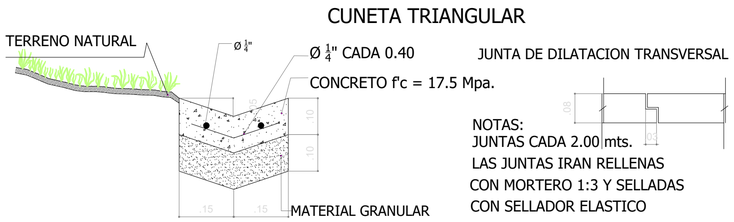

DETALLE DE CAJA DE INSPECCIÓN — ESCALA 1:10

21

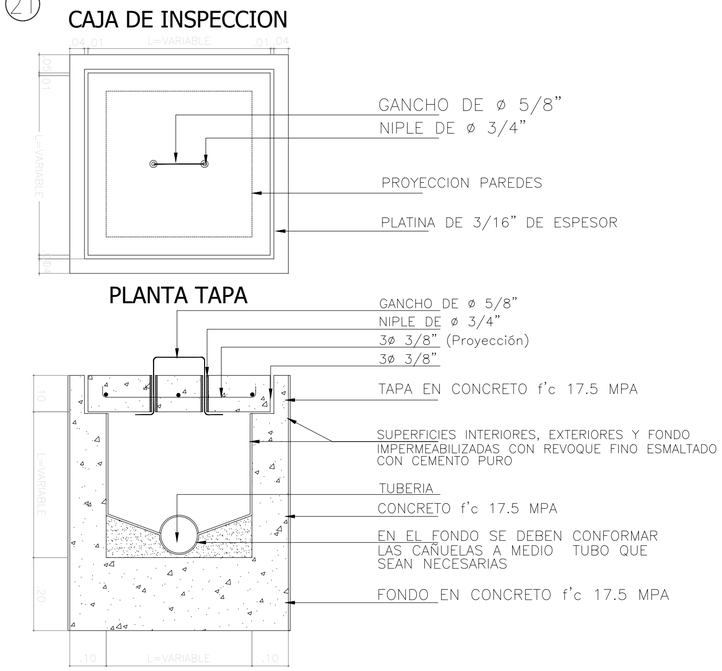

DETALLE DE BORDILLO LLAVE 0.20X0.55m — ESCALA 1:5

22

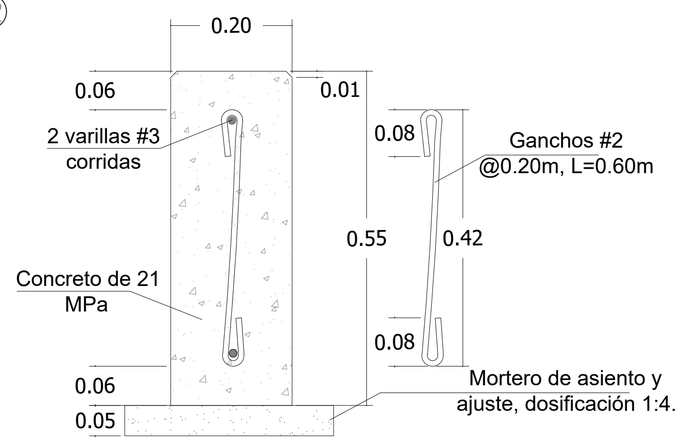

DETALLE DE PASAMANOS — ESCALA 1:20

23

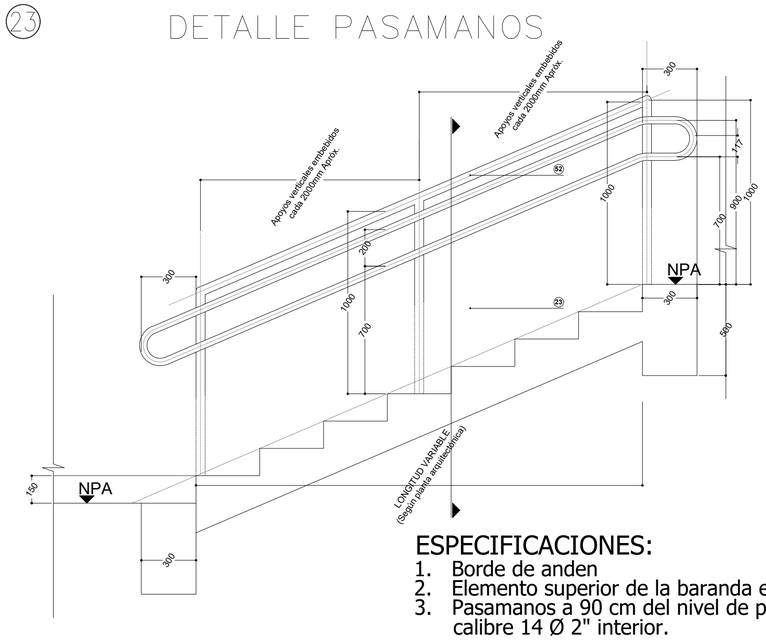

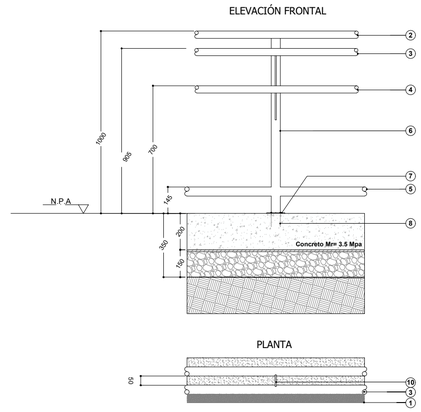

ESPECIFICACIONES:

1. Borde de anden
2. Elemento superior de la baranda en tubería galvanizada calibre 14 Ø 2" interior.
3. Pasamanos a 90 cm del nivel de piso acabado en tubería galvanizada calibre 14 Ø 2" interior.
4. Pasamanos a 70 cm del nivel de piso acabado en tubería galvanizada calibre 14 Ø 1½" interior.
5. Elemento inferior de la baranda en tubería galvanizada calibre 14 Ø 2" interior.
6. Elemento vertical estructural de la baranda en tubería galvanizada calibre 10 Ø 2" interior.
8. Platina de anclaje en acero galvanizado (Ver Detalle).
9. Pernos expansivo Ø 1/2" y longitud 3.0" en acero inoxidable atravesando la platina de anclaje
10. Anclaje de pasamanos a elemento vertical estructural de la baranda (Ver Detalle)

SECCIÓN

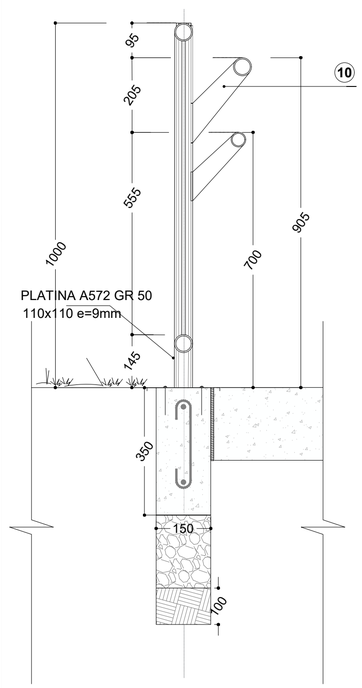

DETALLE PLATINA DE ANCLAJE

ESCALA : Sin

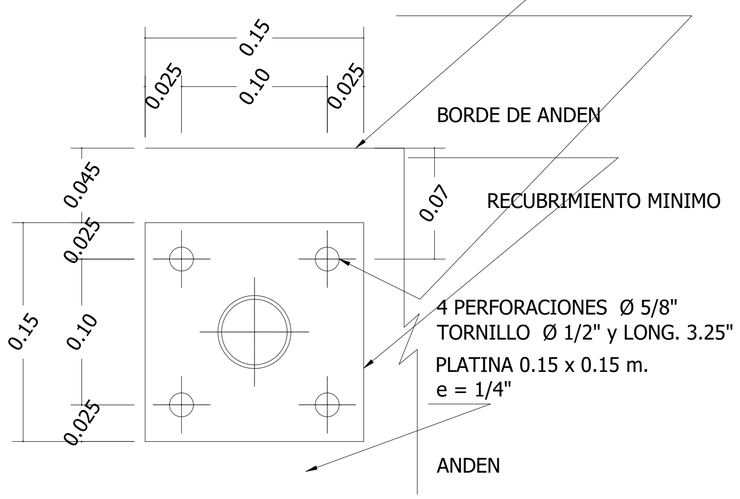

DETALLE
ESCALA : 1 : 10

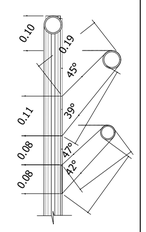

Alcaldía de Medellín
Distrito de
Ciencia, Tecnología e Innovación

Secretaría de Infraestructura Física

Secretario de Despacho
Jaime Andres Naranjo Medina

Subsecretario de Planeación
Fernando Alberto Restrepo Aguirre

Director Técnico
N/A

Lider de Programa / Unidad
Juan Mejía Saldarriaga / Diseño

Líder de Proyecto
Claudia Maritza Velásquez Higuita

Gestor del Proyecto/ Supervisor del Contrato
Juan Pablo Zuleta Alvarez

Diseño
Diseño Directo [X]
Diseño por contrato [ ]

Contratista
N.A
Número del contrato
N.A

Interventoría de Diseño
N.A
Número de Contrato de Interventoría de Diseño
N.A

Nombre y Cargo del Supervisor
N.A

Diseño Arquitectónico
Arq. Juan Pablo Zuleta Alvarez
Matrícula: A27322019-1152456504

Diseño Sanitario
Ing. Carlos García
Matrícula: 54202202857NTS

Diseño Eléctrico
Ing. Edgar Velasquez Betancur
Matrícula: AN 205-1406

Diseño Estructural
Ing. Luis Fernando Botero
Matrícula: 05202084375 ANT

Diseño Geotécnico
N.A
Matrícula: N.A

Diseño Señalización
N.A
Matrícula: N.A

Diseño Vial
N.A
Matrícula: N.A

Dibujo Técnico
N.A

Levantamiento Topográfico
Ing. Diana Carolina Carvajal
Matrícula: 25335 - 298430 CND

Obra
Contratista de Obra
N.A
Número de contrato de Obra
N.A

Interventoría de Obra
N.A
Número de contrato de Interventoría de Obra
N.A

Nombre y cargo del Supervisor de Infraestructura Física
N.A

Observaciones Generales
- No tomar medidas directamente sobre el plano.
- No hacer modificaciones a los planos sin la autorización de los profesionales encargados.
- Este plano anula los anteriores a esta fecha.
- Verificar y confrontar medidas en obra.
- Todos los elementos estructurales, hidráulicos y eléctricos deben ser ejecutados segun diseños y / o cálculos del técnico respectivo.
- En caso de diferencia con los planos técnicos estructurales, se debe consultar a los arquitectos encargados.

Rev	Fecha	Concepto	Dibujó	Revisó	Aprobó

Proyecto
Mejoramiento del Parque Recreativo Urbanización Altos de San Juan

Dirección: CL 40 CR 115A

Contiene
Detalles Generales

Fase I [ ] Prefactibilidad
Fase II [ ] Factibilidad
Fase III [X] Diseño, estudios de detalles y aprobaciones

Nombre y ruta de archivo
\\Inas1\Alcaldia\204-INFRA\20410-S-PlInf\I-Diseno\Cmn-Diseno\2. PED\PA-JUGUEMOS EN EL PARQUE\Etapa 2

Escala: INDICADA
Fecha: Noviembre de 2025
Hoja 12 / 13