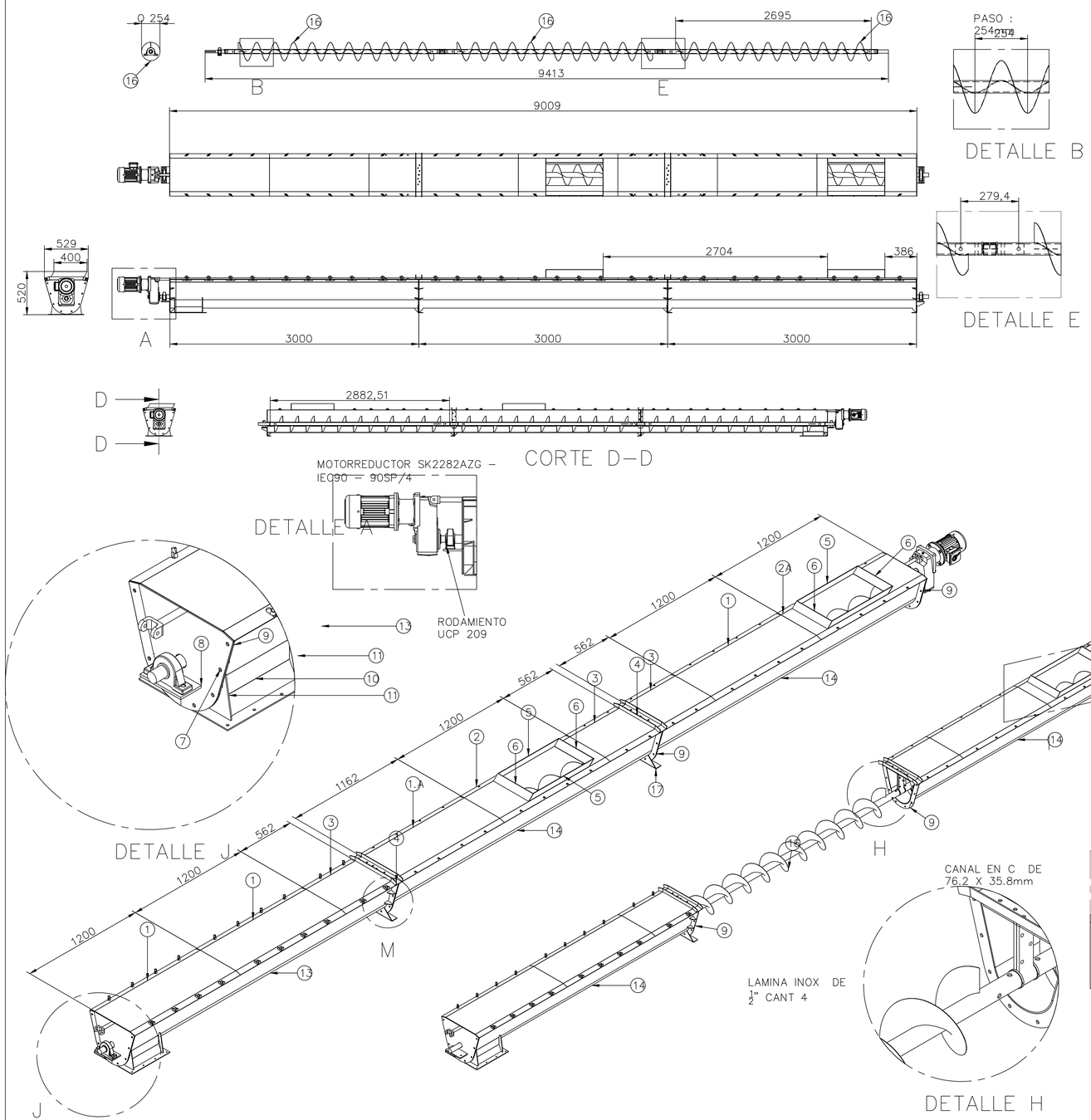

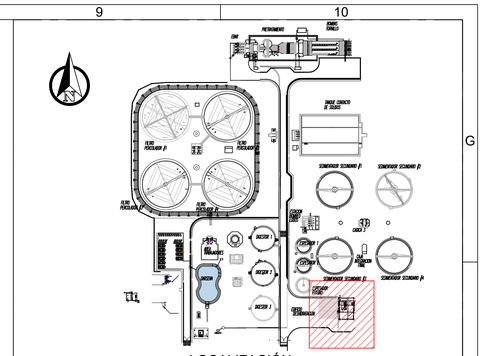

LOCALIZACIÓN

TABLA DE MATERIALES

ITEM	DESCRIPCIÓN DE MATERIALES	UNIDADES	ESPECIFICACION
1	TAPA SUPERIOR LONG 1200 DE 1/16"	3	LAMINA INOX
1A	TAPA SUPERIOR LONG 1162 DE 1/16"	1	LAMINA INOX
2	TAPA SUPERIOR LONG 1200 CON UNA PERFORACIÓN PARA EL CRAGUE DE 1/16"	1	LAMINA INOX
2A	TAPA SUPERIOR LONG 1200 CON UNA PERFORACIÓN PARA EL CRAGUE DE 1/16"	1	LAMINA INOX
3	TAPA SUPERIOR LONG 512 DE 1/16"	3	LAMINA INOX
4	CANAL EN C DE 76.2 X 35.8mm	2	CANAL DE 3"
5	CAJON PARA DESCARGUE	4	LAMINA INOX
6	CAJON PARA DESCARGUE	4	LAMINA INOX
7	TAPA FRONTAL DE EJE TORNILLO DE 1/16"	2	LAMINA INOX
8	SOPORTE DE CHUMACERA UCP 209 DE 1/16"	1	ASTM A36
8–A	SOPORTE BASE CHUMACERADE 1/16"	2	ASTM A36
9	BRIDA DE CANAL PARA EJE DE TORNILLO DE 1/16"	6	LAMINA INOX
10	BASE PARA DESCRAGUE DE 1/16"	2	LAMINA INOX
11	BASE PARA DESCRAGUE DE 1/16"	2	LAMINA INOX
12	BASE PARA DESCRAGUE	1	LAMINA INOX
13	CUERPO (V) TRNASPORTADOR	3	LAMINA INOX
14	CUERPO (V) TRNASPORTADOR DE 1/16"	3	LAMINA INOX
15	CHUMACERA UCP 209 DE 1/16"	2	
16	AROS EN LAMINA INOX	35	LAMINA INOX
17	BASES FLEJADAS PARA SOPORTE (V)	2	LAMINA INOX
18	SOPORTES EN LA PERIMETRIA DE (V)	30	LAMINA INOX
19	LAMINA FLEJADA PARA SOPORTE DE BUJE INTERMEDIO	4	LAMINA INOX
20	EJE MANDO	1	AC 1045
21	TUBULAR DE 2"	3	SCH
22	EJE COLA	1	AC 1045
23	BUJE BRONCE SECCIONADO A LA MITAD CON PERFORACION NPT (13.16)	2	BRONCE
24	EJE COLA	1	AC 1045
25	TUBULAR DE 2"	3	SCH
26	BUJE PARA MANDO Y COLA	2	BRONCE
27	SOPORTE DE CHUMACERA	1	ASTM A36
27–A	SOPORTE BASE CHUMACERA	2	ASTM A36

Nº	MODIFICACIONES	FECHA	POR
3	DESC-3	FECHA-3	REV_POR-3
2	DESC-2	FECHA-2	REV_POR-2
1	DESC-1	FECHA-1	REV_POR-1

AQUA OCCIDENTE

GERENCIA OPERATIVA

DEPARTAMENTO DE PLANEACIÓN Y CONSTRUCCIÓN

REALIZAR LA ACTUALIZACIÓN Y AJUSTE DE LOS ESTUDIOS E INGENIERIA DE DETALLE DE LA PLANTA DE TRATAMIENTO DE AGUAS RESIDUALES DOMÉSTICAS Y NO DOMÉSTICAS - PTAR - DE LA CABECERA MUNICIPAL DE PALMIRA EN EL VALLE DEL CAUCA, INCLUYENDO LOS CORREGIMIENTOS GUAYABAL Y BARRANCAS

DISEÑOS MÉCANICOS

MYRIAM ROMERO PULECIO
INGENIERIA SANITARIA

ADVERTENCIA: 0 1 2 — SI ESTA BARRA NO MIDE 2 cm. EL PLANO NO ESTA A ESCALA

Diseño: ING.VICTOR CORRALES M.P VL2304-44334
Revisó: ING. MYRIAM ROMERO M.P. 76237-09214 VLL
Aprobo: ING. HECTOR SAAVEDRA M.P 76237-75326 VLL
Registro digital: PTAR-MEC-046-D-M25
Fecha: MAYO/2025
Plano Nº: 3
Consecutivo: 3
Escala: SIN ESCALA
Unidades: mm
CONTIENE: EDIFICIO DESHIDRATACION, DETALLE DE PUENTE Y MOTORREDUCTOR
M25