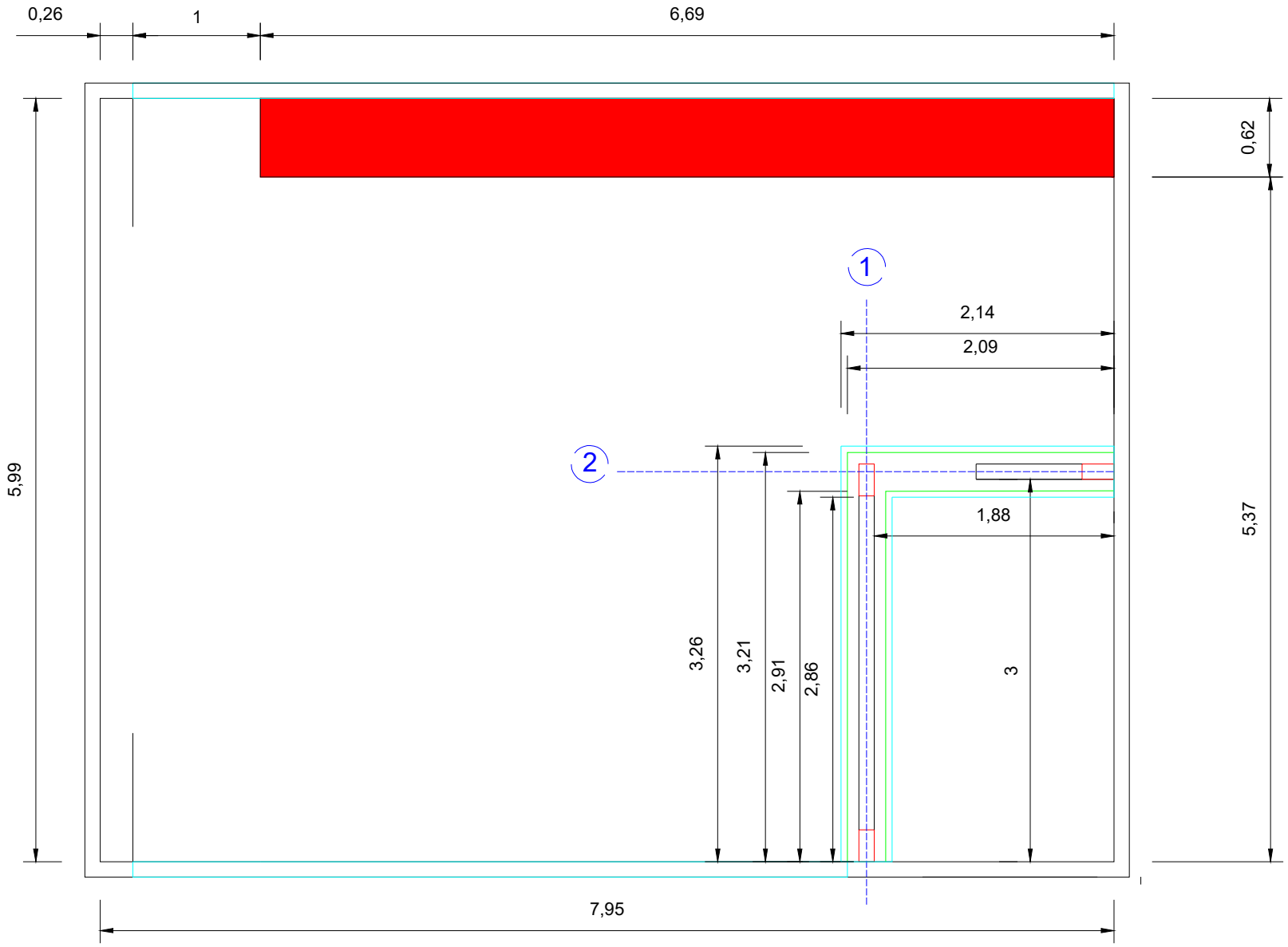

DISEÑO INICIAL BAÑOS PRIMERA INFANCIA

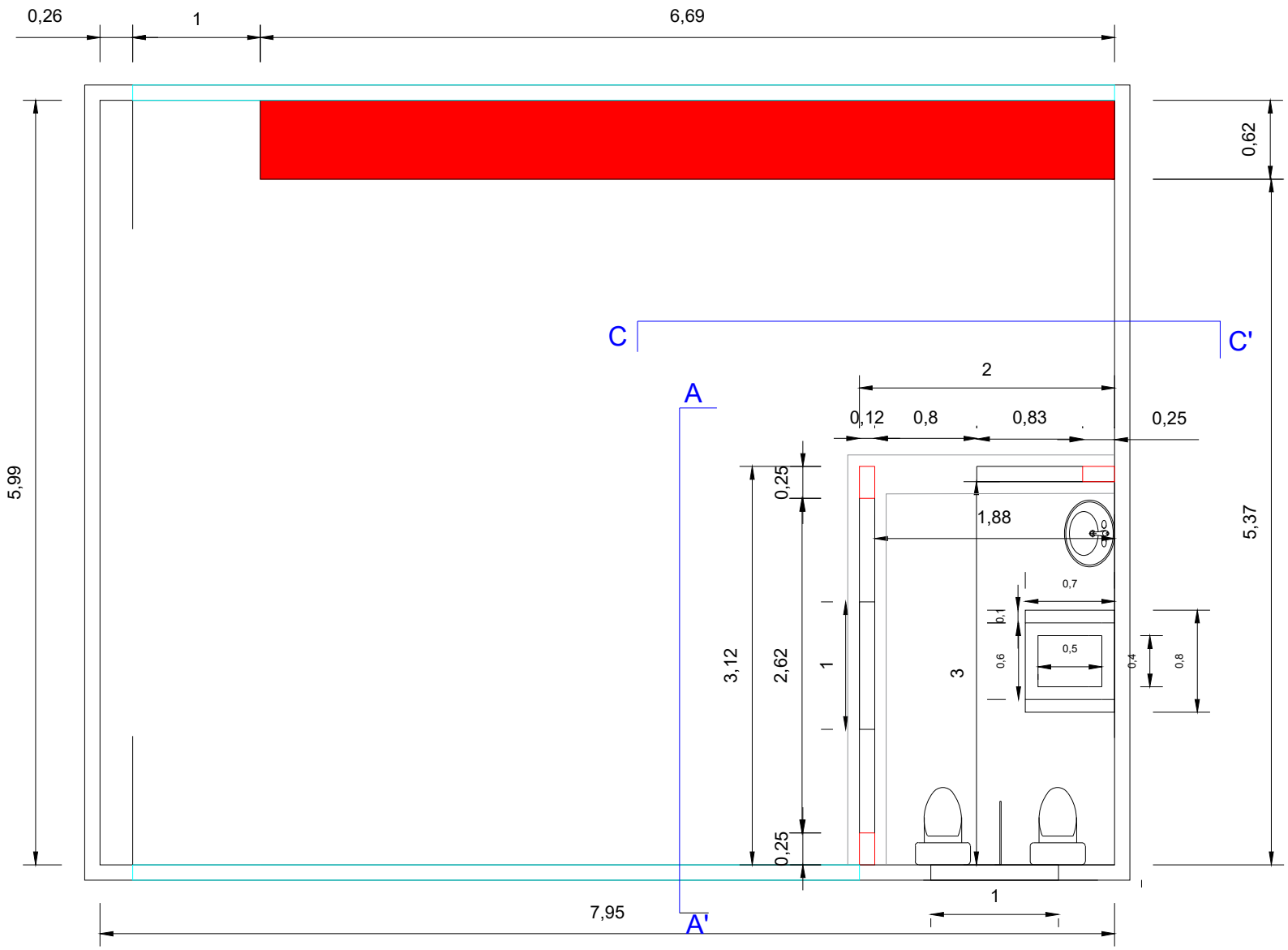

DISEÑO INICIAL BAÑOS PRIMERA INFANCIA
PLANTA ARQUITECTONICA

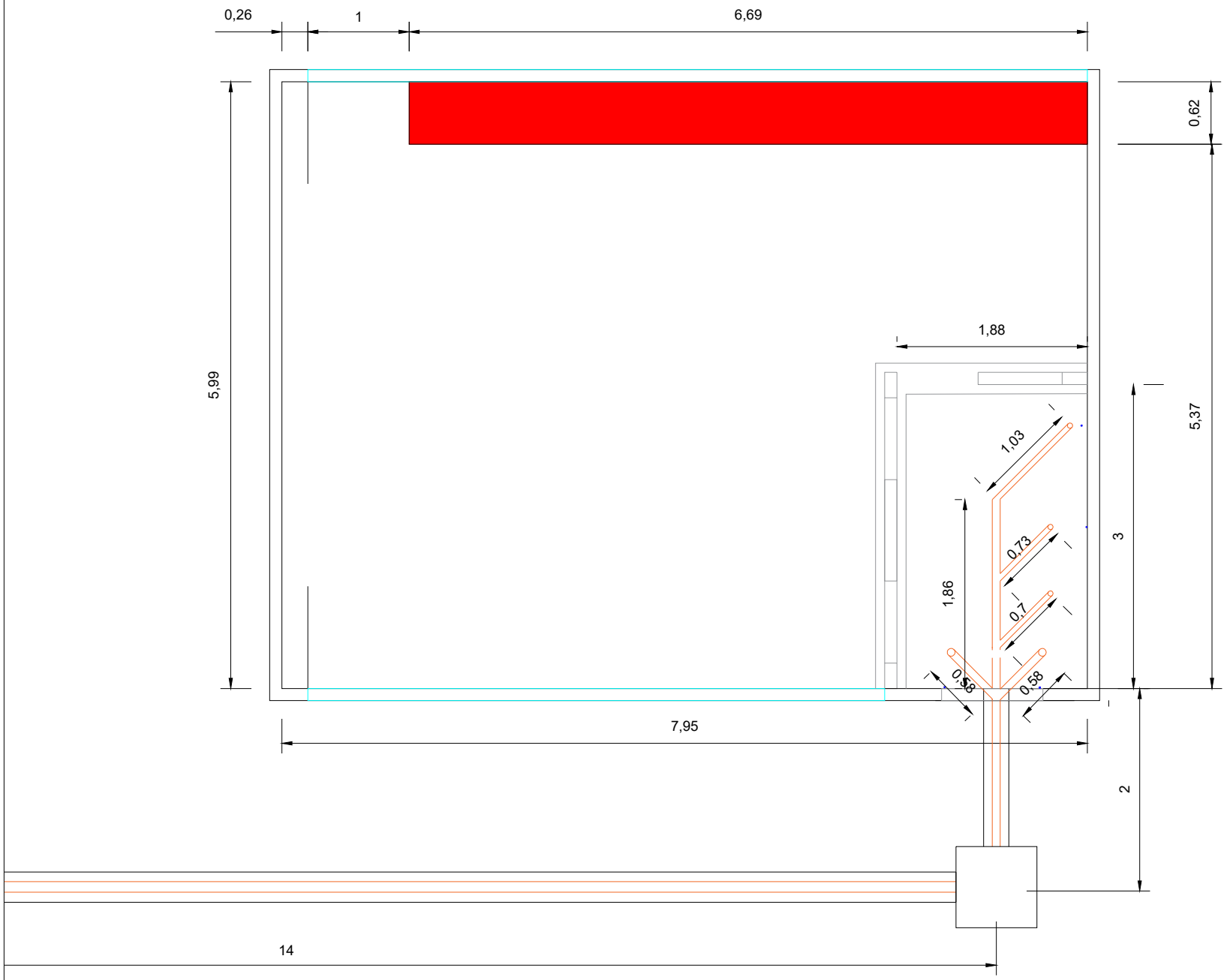

DISEÑO INICIAL BAÑOS PRIMERA INFANCIA
PLANTA HIDROSANITARIA

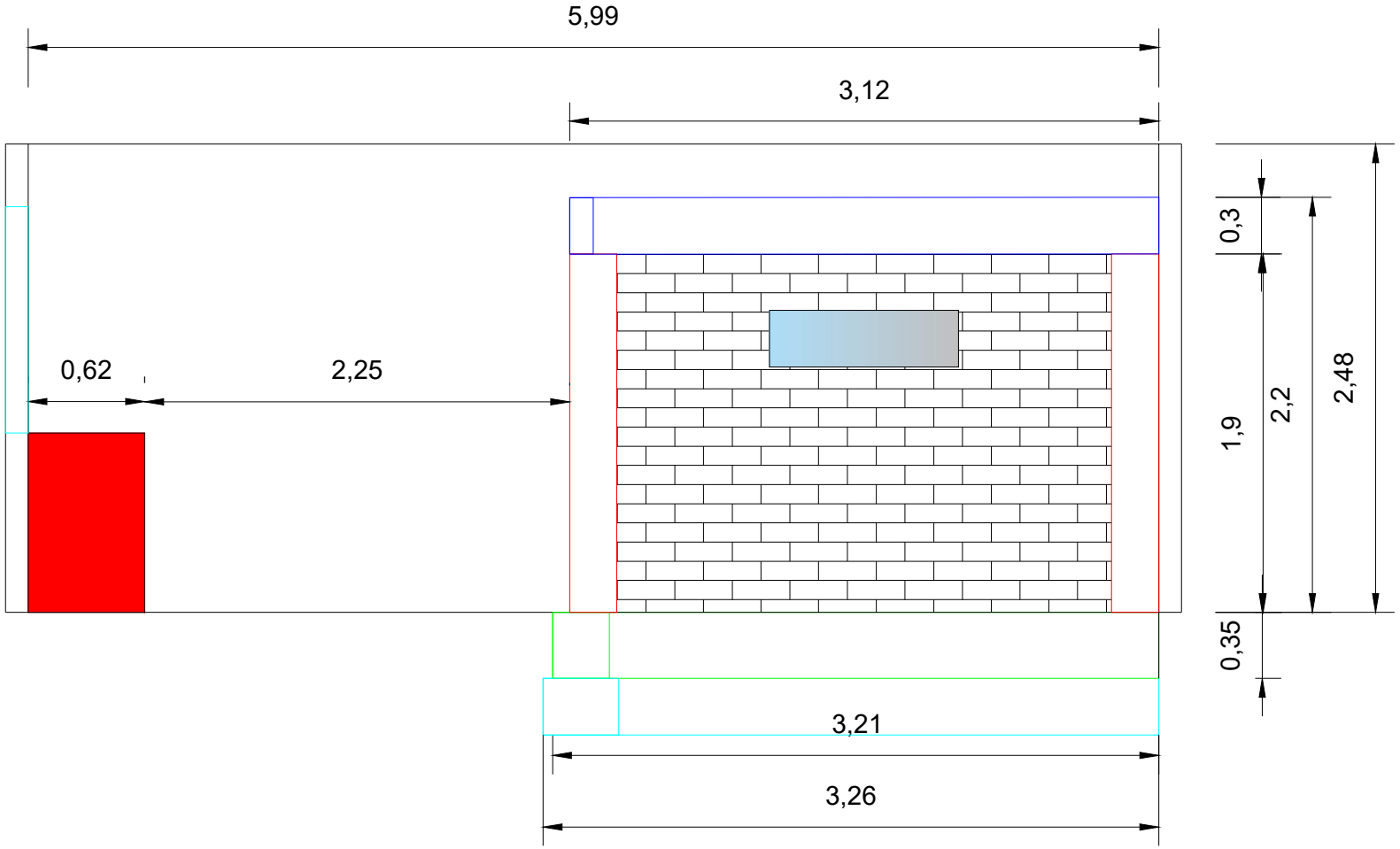

DISEÑO INICIAL BAÑOS PRIMERA INFANCIA

ALZADO

CORTE A-A'

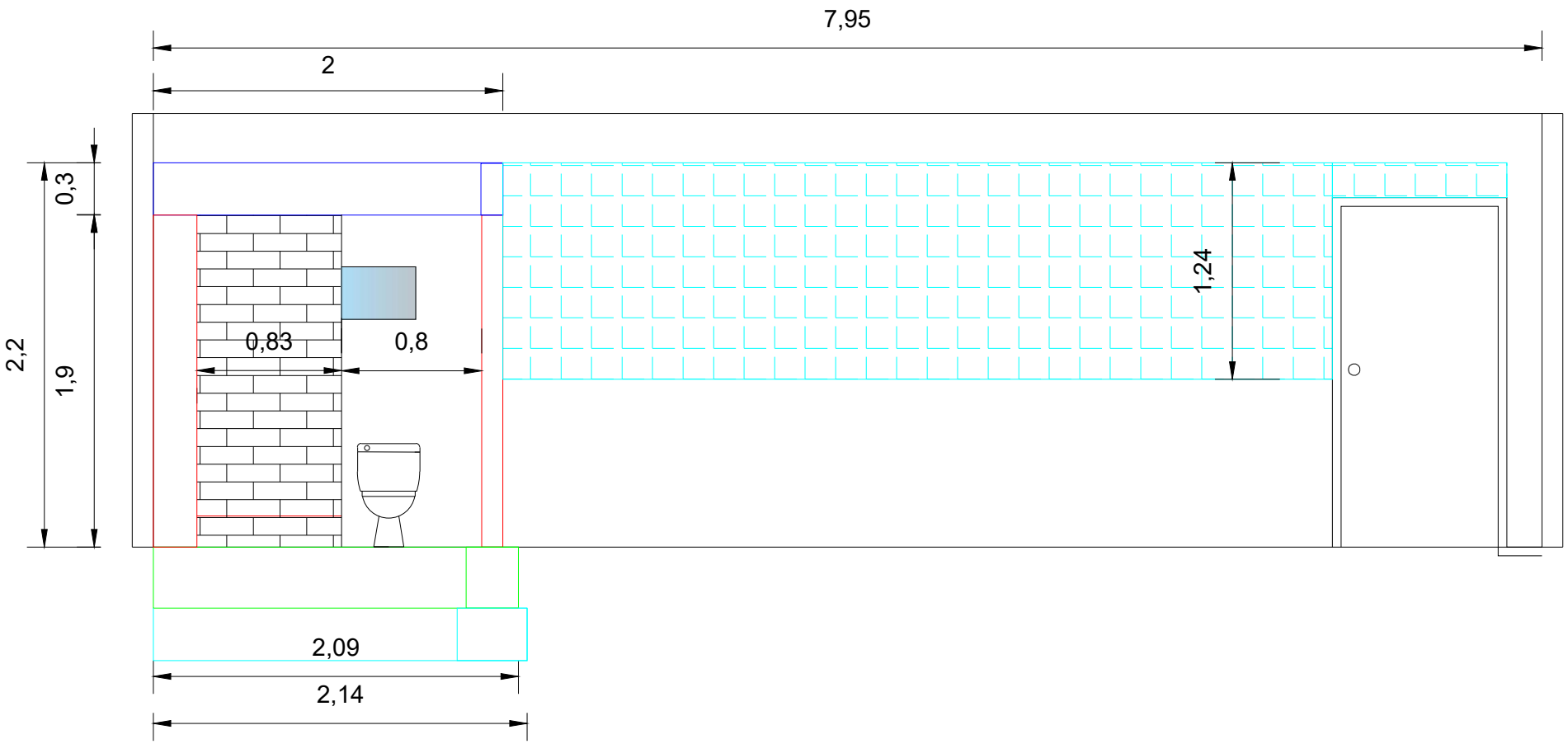

DISEÑO INICIAL BAÑOS PRIMERA INFANCIA ALZADO CORTE C-C'