1 DETALLES SISTEMA DE DETECCIÓN DE INCENDIOS

Esc.: 1 : 50

CONVENTIONS
CONVENCIONES

FACP	CONTROL PANELS	PANEL DE DETECCION DIRECCIONABLE
S P	SMOKE SENSOR	DETECTOR DE HUMO
T P	TEMPERATURE SENSOR	SENSOR DE TEMPERATURA
F P1:L017SAVXX	AUDIBLE AND VISUAL SIGNAL	SEÑAL AUDIOVISUAL
P1:L017MXX	MANUAL FIRE ALARMA BOX	CAJA MANUAL ALARMA FUEGO
MC P1:L00?MXX	CONTROL MODULES	MÓDULOS DE CONTROL
MM P1:L017MXX	MONITORING MODULES	MÓDULOS DE MONITOREO
BATT P1:L017MXX	BATTERY	BATERÍA
	BOX STEP	CAJA DE PASO

DETALLE INSTALACIÓN CAJA DE ALARMA
ALARM BOX INSTALATION DETAILS

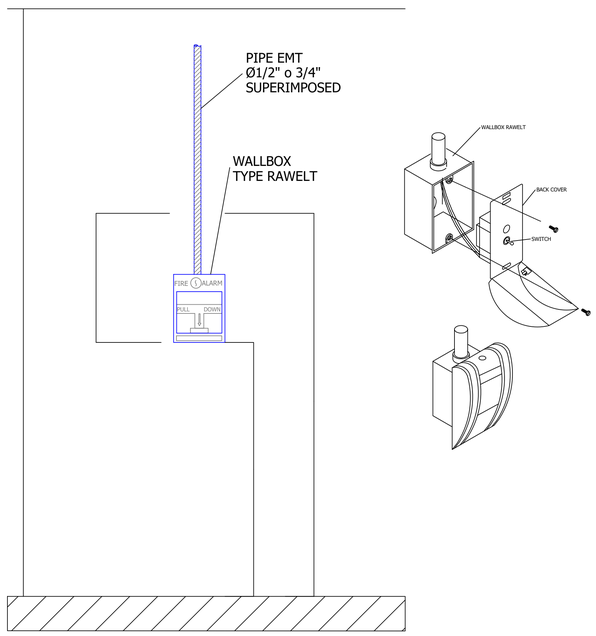

DETALLE INSTALACIÓN DETECTOR DE HUMO
SMOKE DETECTOR INSTALATION DETAILS

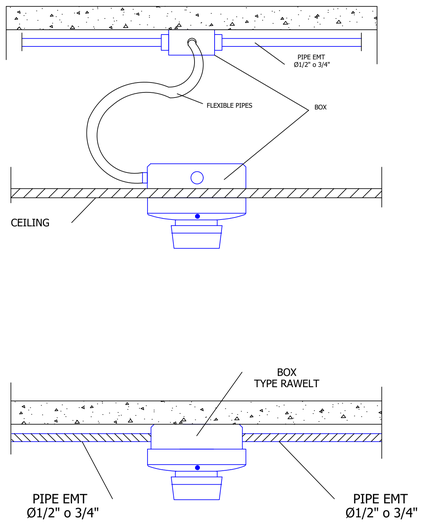

DETALLE INSTALACIÓN SEÑAL AUDIOVISUAL
AUDIVISUAL SIGNAL INSTALATION DETAILS

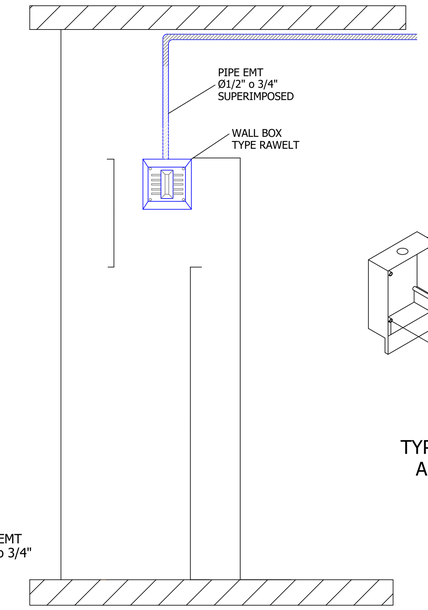

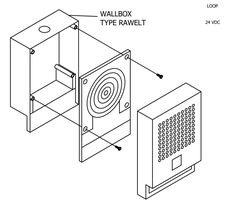

TYPICAL DETAIL
AUD SIGNAL

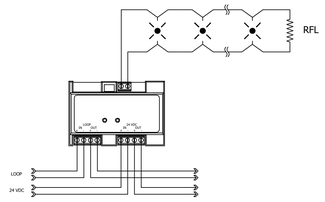

TYPICAL DETAIL
CONNECTION MODULE FOR
LIGHTING CONTROL

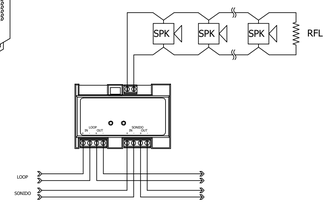

TYPICAL DETAIL
CONNECTION CONTROL MODULE FOR
SPEAKERS

DETALLE INSTALACIÓN TELÉFONO
PHONE INSTALATION DETAILS

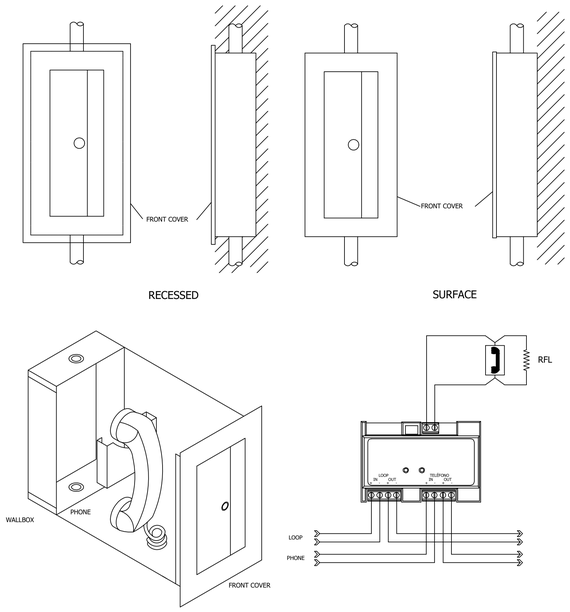

DETALLE DE SOPORTE AJUSTABLE
DETAILS SUPPORT ADJUSTABLE CAMP

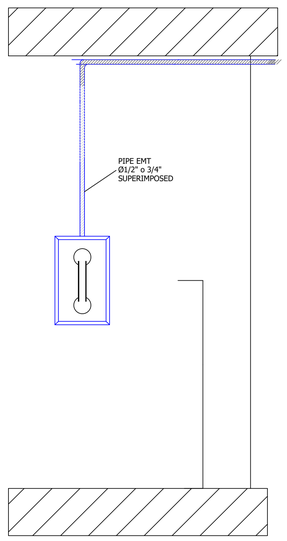

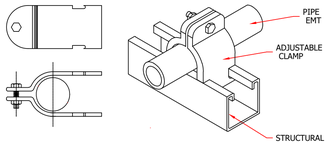

DETALLE TÍPICO DE INSTALACIÓN MÓDULO DE CONTROL
TYPICAL DETAILS INSTALATION CONTROL MODULE

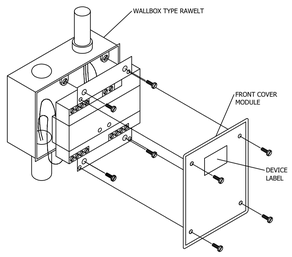

DETALLE CONEXIÓN MÓDULOS DE MONITOREO
DETAIL CONNECTION MONITORING MODULES

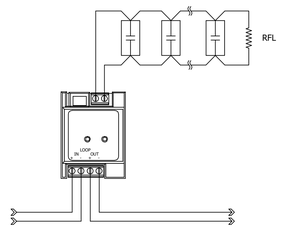

DETALLE TÍPICO MODULOS DE MONITOREO
TYPICAL DETAILS MONITORING MODULES

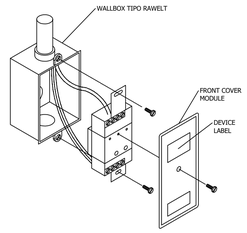

DETALLE INSTALACIÓN ALARMA CONTRA FUEGO
DETAIL INSTALATION FIRE ALARM CONTROL

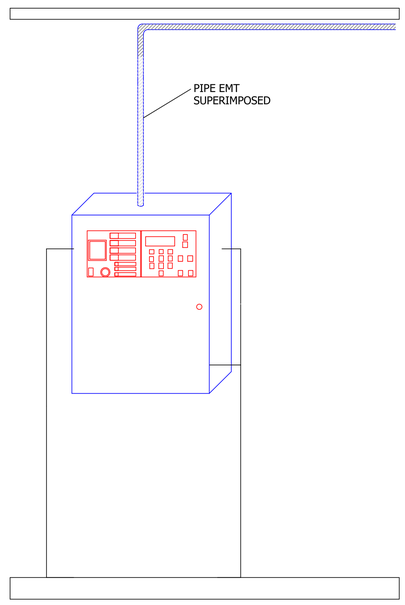

GOBERNACIÓN DEL CESAR

REPÚBLICA DE COLOMBIA
DEPARTAMENTO DEL CESAR

PROYECTO:
CONSTRUCCIÓN DEL NUEVO HOSPITAL DE LA ESE JOSÉ ANTONIO SOCARRÁS SÁNCHEZ DEL MUNICIPIO DE MANAURE CESAR

CONTIENE:
DETALLES DE INSTALACIONES SISTEMA DE DETECCIÓN DE INCENDIOS

DISEÑOS HIDROSANITARIOS Y CONTRAINCENDIOS:
Ing. ALEXANDER VILLERO ESCOBAR
Especialista en Aguas y Saneamiento Ambiental
M.P. No. 25202 - 106562 CND

Revisó:
Arq. JHONNY ALBERTO MATTOS
PROFESIONAL SECRETARIA DE SALUD

Aprobó:
JUAN CARLOS MINDIOLA
SECRETARIO DE SALUD DEPARTAMENTAL (E)

ESCALA:

FECHA:
16/02/2024

PLANO:
F112

OBSERVACIONES:
EL CABLE A UTILIZAR PARA EL SISTEMA DE DETECCION DE INCENDIOS SERÁ DE DOS (2) HILOS SOLIDOS CALIBRE 16, COLORES ROJO Y NEGRO TIPO PLENUM FPLP CON FORRO COLOR ROJO QUE CUMPLE NFPA 262

Vo.Bo. PLANEACIÓN