ALCALDÍA DE SAN VICENTE DEL CAGUÁN

CONSTRUCCIÓN, MEJORAMIENTO Y/O MANTENIMIENTO DE LA INFRAESTRUCTURA EDUCATIVA EN SEDES URBANAS Y RURALES DEL MUNICIPIO DE SAN VICENTE DEL CAGUÁN, DEPARTAMENTO DEL CAQUETÁ

ALCALDIA SAN VICENTE DEL CAGUAN
NIT. 800.095.7856
VENTANILLA UNICA RAD. 0 0 5 0 6 8
19 OCT 2026
HORA: 9:00 No. FOLIOS: 1 Carpeta
FIRMA:

San Vicente del Caguán, 17 de Septiembre de 2026

Señores
**ALCALDÍA DE SAN VICENTE DEL CAGUÁN**
Atn. Banco de Programas y Proyectos.
Alcaldía Municipal

**ASUNTO:** DONACIÓN Y ENTREGA DEL PROYECTO DENOMINADO :CONSTRUCCIÓN, MEJORAMIENTO Y/O MANTENIMIENTO DE LA INFRAESTRUCTURA EDUCATIVA EN SEDES URBANAS Y RURALES DEL MUNICIPIO DE SAN VICENTE DEL CAGUÁN, DEPARTAMENTO DEL CAQUETÁ

Respetados Señores:

Yo, ANA GABRIELA SILVA LEÓN identificado con cedula de ciudadanía 1.006.506.351 de Florencia, en calidad de DONANTE, me permito comunicar que, en nombre propio como acto libre y voluntario, hago entrega mediante la figura jurídica de donación prevista en el artículo 1443 del código civil Colombiano, a título gratuito e irrevocable de los documentos soporte y derechos de autor que integran la formulación integral del proyecto denominado :CONSTRUCCIÓN, MEJORAMIENTO Y/O MANTENIMIENTO DE LA INFRAESTRUCTURA EDUCATIVA EN SEDES URBANAS Y RURALES DEL MUNICIPIO DE SAN VICENTE DEL CAGUÁN, DEPARTAMENTO DEL CAQUETÁ Lo anterior, en atención a la necesidad existente respecto a la formulación y estructuración de un proyecto que cumpla los requisitos y componentes técnicos acorde al marco legal vigente,para ejecutar la: CONSTRUCCIÓN, MEJORAMIENTO Y/O MANTENIMIENTO DE LA INFRAESTRUCTURA EDUCATIVA EN SEDES URBANAS Y RURALES DEL MUNICIPIO DE SAN VICENTE DEL CAGUÁN, DEPARTAMENTO DEL CAQUETÁ que propenda por la dignidad humana del municipio de San Vicente del Caguán.

De igual forma, dada la naturaleza de acto de donación, manifiesto libre y voluntariamente que renuncio a cualquier reclamación de tipo económico posterior generada en virtud al presente acto, para lo cual cedo a favor del MUNICIPIO DE SAN VICENTE DEL CAGUAN todos los derechos de autor y asumo la responsabilidad en cuanto la veracidad y autenticidad de la información contenida en el proyecto. Siguiendo el principio constitucional de la buena fe, manifiesto que los honorarios generados en virtud de documentos técnicos elaborados y firmados por los respectivos profesionales que los avalan, han sido oportunamente remunerados, es decir no existe remuneración o pagos pendientes por concepto de elaboración de planos, diseño y demás soportes técnicos del proyecto. Los mismos cumplen con las normas legales y las especificaciones técnicas vigentes, así como los procedimientos y metodologías propios de la (ingeniería o el área que aplique) para este tipo de proyectos.

Hago entrega del proyecto junto con sus respectivos anexos, en forma físico y magnético, y autorizo a la MUNICIPIO DE SAN VICENTE DEL CAGUAN para que conforme a los parámetros establecidos en la ley 23 de 1982, ley 44 de 1993, Decisión Andina No. 351 de 1993, Decreto 460 de 1995, y demás normas generales sobre la materia, utilice en todas sus formas los derechos patrimoniales de reproducción, comunicación pública, transformación y demás derechos de uso sobre el proyecto en todos sus formatos y soporte material.

Manifiesto que los documentos soporte son originales, y se realizaron sin violar o usurpar derechos de autor de terceros, y en caso eventual de presentarse cualquier reclamación o acción contenciosa por parte de un tercero en cuanto los derechos de autor, el DONANTE asumirá toda la responsabilidad y saldrá en defensa de los derechos aquí autorizados. Para todos los efectos, El MUNICIPIO DE SAN VICENTE DEL CAGUAN actúa como un tercero de buena fe. Así mismo, como DONANTE, asumo la responsabilidad como **INDEMNIDAD** a favor del MUNICIPIO DE SAN VICENTE DEL CAGUÁN; por tanto, en virtud a la autonomía de la voluntad, me obligo a mantener al MUNICIPIO DE SAN VICENTE DEL CAGUAN libre de cualquier daño o perjuicio originado en reclamaciones de terceros y que se deriven de sus actuaciones o del personal vinculado al presente proyecto objeto de DONACIÓN.

Como quiera que el propósito que motiva la presente DONACIÓN es la efectiva realización del proyecto, manifiesto que, en caso de presentarse la necesidad de correcciones ajustes relacionados con aspectos técnicos del mismo, me comprometo a tramitar las correcciones necesarias para su adecuada presentación y oportuno cumplimiento de requisitos según la fuente de financiación.

Igualmente me comprometo a que una vez el proyecto sea viabilizado y registrado por parte del MUNICIPIO DE SAN VICENTE DEL CAGUAN, suscribiré el respectivo contrato de donación con el MUNICIPIO DE SAN VICENTE DEL CAGUÁN, de acuerdo con la normatividad vigente,

Para constancia se firma el presente documento a los diecisiete (17) días del mes de septiembre de 2026.

Cordialmente,

Ana Gabriela S.

ANA GABRIELA SILVA LEÓN
C.C. 1.006.506.351 de Florencia

REPÚBLICA DE COLOMBIA
IDENTIFICACIÓN PERSONAL
CÉDULA DE CIUDADANÍA

NÚMERO 1.006.506.351

SILVA LEON

APELLIDOS

ANA GABRIELA

NOMBRES

Ana Gabriela

FIRMA





INDICE DERECHO

FECHA DE NACIMIENTO 14-MAR-2002

FLORENCIA
(CAQUETA)
LUGAR DE NACIMIENTO

1.67
ESTATURA

O+
G.S. RH

F
SEXO

16-MAR-2020 FLORENCIA
FECHA Y LUGAR DE EXPEDICIÓN

REGISTRADOR NACIONAL
ALEXANDER VEGA ROCHA



P-4400100-01148379-F-1006506351-20200722 0071316137A 1 52808648

Resolución R2024036829
del 23/08/2024

COPNIA



INGENIERIA CIVIL

ANA GABRIELA SILVA LEON

ID 1006506351

UNIVERSIDAD COOPERATIVA DE COLOMBIA

**MATRICULA PROFESIONAL**

161037-0735023 TLM

https://tramites.copnia.gov.co/Copnia_Microsite/CertificateOfGoodStanding/WaterMarkmethod?CertificateNumber=161037-0735023%20TLM

REPÚBLICA DE COLOMBIA
COPNIA
Consejo Profesional Nacional de Ingeniería

Certificado de vigencia y antecedentes disciplinarios
CVAD-2026-4726412

**CONSEJO PROFESIONAL NACIONAL DE INGENIERÍA**
**COPNIA**

**EL DIRECTOR GENERAL**

**CERTIFICA:**

1. Que ANA GABRIELA SILVA LEON, identificado(a) con CEDULA DE CIUDADANIA 1006506351, se encuentra inscrito(a) en el Registro Profesional Nacional que lleva esta entidad, en la profesión de INGENIERIA CIVIL con MATRICULA PROFESIONAL 161037-0735023 TLM desde el 23 de Agosto de 2024, otorgado(a) mediante Resolución Nacional R2024036829.

2. Que el(la) MATRICULA PROFESIONAL es la autorización que expide el Estado para que el titular ejerza su profesión en todo el territorio de la República de Colombia, de conformidad con lo dispuesto en la Ley 842 de 2003.

3. Que el(la) referido(a) MATRICULA PROFESIONAL se encuentra **VIGENTE**

4. Que el profesional no tiene antecedentes disciplinarios ético-profesionales.

5. Que la presente certificación se expide en Bogotá, D.C., a los siete (07) días del mes de Septiembre del año dos mil veintiseis (2026).

**Rubén Dario Ochoa Arbeláez**

Ana Gabriela S.
Firmal del titular (*)

(*)Con el fin de verificar que el titular autoriza su participación en procesos estatales de selección de contratistas. La falta de firma del titular no invalida el Certificado
El presente es un documento público expedido electrónicamente con firma digital que garantiza su plena validez jurídica y probatoria según lo establecido en la Ley 527 de 1999. Para verificar la firma digital, consulte las propiedades del documento original en formato .pdf.
Para verificar la integridad e inalterabilidad del presente documento consulte en el sitio web https://tramites.copnia.gov.co/Copnia_Microsite/CertificateOfGoodStanding/CertificateOfGoodStandingStart indicado el número del certificado que se encuentra en la esquina superior derecha de este documento.

# MEMORIAL DE RESPONSABILIDAD

Yo ANA GABRIELA SILVA LEÓN identificado con C.C. 1.006.506.351 de Florencia, en mi calidad de INGENIERO CIVIL con Matricula Profesional No. 161037-0735023 TLM Certifico que realice:

- **DOCUMENTO TÉCNICO**

Para el proyecto cuyo objeto es: "CONSTRUCCIÓN, MEJORAMIENTO Y/O MANTENIMIENTO DE LA INFRAESTRUCTURA EDUCATIVA EN SEDES URBANAS Y RURALES DEL MUNICIPIO DE SAN VICENTE DEL CAGUÁN, DEPARTAMENTO DEL CAQUETÁ."
En **CONSECUENCIA**, asumo toda la responsabilidad referente a lo anteriormente mencionado.

Acepto y reconozco que la revisión efectuada para la viabilización del proyecto no constituye una aprobación al estudio

Dada el mes de septiembre de 2026

Atentamente,

Ana Gabriela S.

ANA GABRIELA SILVA LEÓN
C.C. 1.006.506.351 de Florencia

REPÚBLICA DE COLOMBIA
IDENTIFICACIÓN PERSONAL
CÉDULA DE CIUDADANÍA

NÚMERO 1.006.506.351

SILVA LEON

APELLIDOS

ANA GABRIELA

NOMBRES

Ana Gabriela

FIRMA





INDICE DERECHO

FECHA DE NACIMIENTO 14-MAR-2002

FLORENCIA
(CAQUETA)
LUGAR DE NACIMIENTO

1.67
ESTATURA

O+
G.S. RH

F
SEXO

16-MAR-2020 FLORENCIA
FECHA Y LUGAR DE EXPEDICIÓN

REGISTRADOR NACIONAL
ALEXANDER VEGA ROCHA

P-4400100-01148378-F-1006506351-20200722 0071316137A 1 52808648




https://tramites.copnia.gov.co/Copnia_Microsite/CertificateOfGoodStanding/WaterMarkmethod?CertificateNumber=161037-0735023%20TLM

REPÚBLICA DE COLOMBIA
COPNIA
Consejo Profesional Nacional de Ingeniería

Certificado de vigencia y antecedentes disciplinarios
CVAD-2026-4726412

**CONSEJO PROFESIONAL NACIONAL DE INGENIERÍA**
**COPNIA**

**EL DIRECTOR GENERAL**

**CERTIFICA:**

1. Que ANA GABRIELA SILVA LEON, identificado(a) con CEDULA DE CIUDADANIA 1006506351, se encuentra inscrito(a) en el Registro Profesional Nacional que lleva esta entidad, en la profesión de INGENIERIA CIVIL con MATRICULA PROFESIONAL 161037-0735023 TLM desde el 23 de Agosto de 2024, otorgado(a) mediante Resolución Nacional R2024036829.

2. Que el(la) MATRICULA PROFESIONAL es la autorización que expide el Estado para que el titular ejerza su profesión en todo el territorio de la República de Colombia, de conformidad con lo dispuesto en la Ley 842 de 2003.

3. Que el(la) referido(a) MATRICULA PROFESIONAL se encuentra **VIGENTE**

4. Que el profesional no tiene antecedentes disciplinarios ético-profesionales.

5. Que la presente certificación se expide en Bogotá, D.C., a los siete (07) días del mes de Septiembre del año dos mil veintiseis (2026).

**Rubén Dario Ochoa Arbeláez**

Ana Gabriela S.

Firmal del titular (*)

(*)Con el fin de verificar que el titular autoriza su participación en procesos estatales de selección de contratistas. La falta de firma del titular no invalida el Certificado
El presente es un documento público expedido electrónicamente con firma digital que garantiza su plena validez jurídica y probatoria según lo establecido en la Ley 527 de 1999. Para verificar la firma digital, consulte las propiedades del documento original en formato .pdf.
Para verificar la integridad e inalterabilidad del presente documento consulte en el sitio web https://tramites.copnia.gov.co/Copnia_Microsite/CertificateOfGoodStanding/CertificateOfGoodStandingStart indicado el número del certificado que se encuentra en la esquina superior derecha de este documento.

# DOCUMENTO TÉCNICO

# CONSTRUCCIÓN, MEJORAMIENTO Y/O MANTENIMIENTO DE LA INFRAESTRUCTURA EDUCATIVA EN SEDES URBANAS Y RURALES DEL MUNICIPIO DE SAN VICENTE DEL CAGUÁN, DEPARTAMENTO DEL CAQUETÁ

## CONTENIDO

1 . INTRODUCCIÓN ..... 3
2 2. ANTECEDENTES ..... 4
3 3. JUSTIFICACIÓN ..... 5
4 4. OBJETIVOS DEL PROYECTO ..... 6
**4.1 OBJETIVO GENERAL** ..... 6
**4.2 OBJETIVOS ESPECÍFICOS** ..... 6
5 5. LOCALIZACIÓN GEOGRÁFICA ..... 7
6 6. DIAGNÓSTICO DE LAS INSTALACIONES ..... 8
7 7. ALCANCE DEL PROYECTO ..... 9
7.1 **7.1 IMPACTO SOCIAL Y EDUCATIVO** ..... 10
8 8. ALTERNATIVA DE SOLUCIÓN ..... 11
9 9. ANÁLISIS DE RIESGO ..... 12

# 1 . INTRODUCCIÓN

El proyecto denominado " CONSTRUCCIÓN, MEJORAMIENTO Y/O MANTENIMIENTO DE LA INFRAESTRUCTURA EDUCATIVA EN SEDES URBANAS Y RURALES DEL MUNICIPIO DE SAN VICENTE DEL CAGUÁN, DEPARTAMENTO DEL CAQUETÁ" surge como una respuesta concreta a las necesidades de infraestructura educativa identificadas en el casco urbano del municipio, con el propósito de garantizar espacios adecuados para el desarrollo académico y el bienestar integral de los estudiantes.

Este proyecto contempla la adecuación y/o mantenimiento de la infraestructura física de las Instituciones Educativas Santa Isabel, Bocanas Pocetas sede La Orquídea y San José de Caquetania - sede Ciudad Yarí, ubicadas en la zona rural del municipio de San Vicente del Caguán, contribuyendo al mejoramiento de las condiciones locativas de establecimientos educativos que atiende un número significativo de estudiantes de las zonas urbana y rural, rural que presenta rezagos en algunos componentes de su planta física. Estas intervenciones permitirán fortalecer la calidad del servicio educativo y promover la permanencia estudiantil en condiciones dignas y seguras.

La iniciativa se encuentra enmarcada en los lineamientos de la Ley General de Educación (Ley 115 de 1994), que establece el derecho a una educación equitativa y con condiciones adecuadas en todos los niveles y territorios del país. Así mismo, se acoge a lo estipulado en la Resolución 1229 de 2013 del Ministerio de Salud y Protección Social, la cual define los requerimientos sanitarios mínimos en instituciones educativas, y al Decreto 1077 de 2015, que regula aspectos técnicos y urbanísticos para la ejecución de obras públicas.

El presente documento técnico detalla el proceso de formulación, diseño y ejecución del proyecto, garantizando el cumplimiento de la normativa vigente y el uso eficiente de los recursos públicos. A través de estas acciones, el municipio de San Vicente del Caguán reafirma su compromiso con el cierre de brechas en infraestructura educativa, promoviendo entornos escolares seguros, dignos y funcionales para las comunidades educativas de las Instituciones Educativas Santa Isabel, Bocanas Pocetas sede La Orquídea y San José de Caquetania - sede Ciudad Yarí, ubicadas en la zona rural del municipio de San Vicente del Caguán

## 2 2. ANTECEDENTES

A nivel nacional, el acceso equitativo a una educación de calidad ha sido reconocido como un derecho fundamental y un pilar estratégico para el desarrollo social y económico del país. En Colombia, la Ley General de Educación (Ley 115 de 1994) establece los principios que rigen el sistema educativo, entre ellos la equidad, la eficiencia y la calidad, con un enfoque especial en garantizar condiciones adecuadas de infraestructura que permitan el aprendizaje en ambientes seguros, dignos y funcionales.

En este contexto, el municipio de San Vicente del Caguán, ubicado en el departamento del Caquetá, enfrenta importantes desafíos en materia de infraestructura educativa. Si bien la zona urbana concentra una mayor oferta institucional que la zona rural, varios de sus establecimientos educativos presentan un rezago considerable en su planta física, producto del uso continuo, la antigüedad de las edificaciones y la falta de mantenimientos oportunos. Esta situación ha sido identificada en los ejercicios de planeación participativa local y regional, como parte de los Planes de Desarrollo Municipales, los cuales priorizan la inversión en infraestructura escolar como una necesidad urgente para garantizar el derecho a la educación en condiciones de equidad.

las Instituciones Educativas Santa Isabel, Bocanas Pocetas sede La Orquídea y San José de Caquetania - sede Ciudad Yarí, ubicadas en la zona rural del municipio de San Vicente del Caguán, presenta actualmente limitaciones en su capacidad instalada y en las condiciones físicas de algunos de sus espacios pedagógicos y complementarios, lo cual afecta directamente el desarrollo integral de los procesos de enseñanza-aprendizaje y el bienestar de la comunidad educativa.

Pese a algunos esfuerzos institucionales previos por mejorar las condiciones locativas de los establecimientos educativos urbanos y rurales, persiste un déficit de mantenimiento y adecuación en varios componentes de la infraestructura, lo cual limita el acceso efectivo a la educación en condiciones óptimas y afecta

negativamente indicadores como la asistencia regular, el rendimiento académico y la permanencia en el sistema escolar.

El presente proyecto se concibe como una respuesta concreta a estas necesidades, con el objetivo de mejorar las condiciones básicas de infraestructura educativa, garantizar espacios seguros y funcionales para el aprendizaje, y fortalecer la calidad del servicio educativo prestado a la comunidades y sus alrededores. La iniciativa ha sido priorizada en el marco de la gestión educativa municipal y cuenta con el respaldo de la comunidad educativa, que ha manifestado su compromiso con la ejecución y sostenibilidad del proyecto.

## 3 3. JUSTIFICACIÓN

El acceso a una infraestructura educativa adecuada representa un componente esencial para garantizar el derecho a una educación de calidad, inclusiva y equitativa. La falta de espacios educativos en óptimas condiciones y de instalaciones complementarias funcionales en las instituciones educativas urbanas y rurales no solo afecta el ambiente de aprendizaje, sino que también incide directamente en la permanencia estudiantil, el rendimiento académico y el bienestar integral de niños, niñas y adolescentes.

En este sentido, la Instituciones Educativas Santa Isabel, Bocanas Pocetas sede La Orquídea y San José de Caquetania - sede Ciudad Yarí, ubicadas en la zona rural del municipio de San Vicente del Caguán, presenta deficiencias locativas que limitan el normal desarrollo de las actividades escolares, situación que en algunos casos obliga a improvisar el uso de espacios que no cumplen con las condiciones mínimas de seguridad, confort y funcionalidad requeridas para la prestación del servicio educativo.

Esta problemática ha sido evidenciada en los procesos de planeación participativa local, diagnósticos sectoriales y jornadas de seguimiento a la infraestructura educativa, en las que la comunidad, los directivos docentes y las autoridades municipales han señalado la necesidad de intervenir la planta física Instituciones Educativas Santa Isabel, Bocanas Pocetas sede La Orquídea y San José de Caquetania - sede Ciudad Yarí, ubicadas en la zona rural del municipio de San Vicente del Caguán como medida prioritaria para mejorar las condiciones del entorno escolar de las sedes intervenidas.

Desde el enfoque del desarrollo territorial, la inversión en infraestructura escolar no solo atiende necesidades físicas, sino que representa un paso fundamental para mejorar los indicadores de calidad educativa y promover la equidad, incidiendo positivamente en la motivación del cuerpo docente, el sentido de pertenencia de la comunidad educativa y la protección efectiva de los derechos de la infancia y la adolescencia.

El presente proyecto, al contemplar el mejoramiento y/o mantenimiento de los espacios físicos de la Instituciones Educativas Santa Isabel, Bocanas Pocetas sede La Orquídea y San José de Caquetania - sede Ciudad Yarí, ubicadas en la zona rural del municipio de San Vicente del Caguán, se alinea con los objetivos establecidos en el Plan de Desarrollo Municipal y con los principios consagrados en la Ley 115 de 1994 (Ley General de Educación), así como en las disposiciones técnicas de salubridad y habitabilidad definidas por el Ministerio de Salud y Protección Social y el Decreto 1077 de 2015.

Esta intervención permitirá mejorar significativamente las condiciones de infraestructura escolar de Instituciones Educativas Santa Isabel, Bocanas Pocetas sede La Orquídea y San José de Caquetania - sede Ciudad Yarí, ubicadas en la zona rural del municipio de San Vicente del Caguán, garantizando un entorno educativo seguro, saludable y funcional que favorezca el aprendizaje, la permanencia escolar y el desarrollo humano integral de sus estudiantes.

# 4 4. OBJETIVOS DEL PROYECTO

## 4.1 OBJETIVO GENERAL

Mejorar las condiciones de infraestructura física de la Instituciones Educativas Santa Isabel, Bocanas Pocetas sede La Orquídea y San José de Caquetania - sede Ciudad Yarí, ubicadas en la zona rural del municipio de San Vicente del Caguán, mediante actividades de mejoramiento y/o mantenimiento, con el fin de garantizar ambientes escolares adecuados, seguros y funcionales que favorezcan el acceso, la permanencia y la calidad educativa.

## 4.2 OBJETIVOS ESPECÍFICOS

Adecuar y/o realizar mantenimiento a los espacios físicos de la Instituciones Educativas Santa Isabel, Bocanas Pocetas sede La Orquídea y San José de

Caquetania - sede Ciudad Yarí, ubicadas en la zona rural del municipio de San Vicente del Caguán, de manera que cumplan con los estándares técnicos y normativos establecidos para la infraestructura educativa.

Mejorar las condiciones de habitabilidad, confort térmico, iluminación, ventilación y funcionalidad pedagógica de las áreas intervenidas, garantizando espacios dignos y seguros para la comunidad educativa.

Contribuir al mejoramiento del entorno escolar y al fortalecimiento de las condiciones de aprendizaje, mediante la dotación de espacios físicos apropiados que favorezcan la formación integral de los estudiantes.

Apoyar la política educativa municipal y nacional orientada al cierre de brechas en infraestructura escolar, promoviendo la equidad territorial y el cumplimiento del derecho a una educación de calidad en las zonas urbana y rural del municipio.

## 5 5. LOCALIZACIÓN GEOGRÁFICA

El proyecto "CONSTRUCCIÓN, MEJORAMIENTO Y/O MANTENIMIENTO DE LA INFRAESTRUCTURA EDUCATIVA EN SEDES URBANAS Y RURALES DEL MUNICIPIO DE SAN VICENTE DEL CAGUÁN, DEPARTAMENTO DEL CAQUETÁ" se ejecutará en la Instituciones Educativas Santa Isabel, Bocanas Pocetas sede La Orquídea y San José de Caquetania - sede Ciudad Yarí, ubicadas en la zona rural del municipio de San Vicente del Caguán.

El municipio de San Vicente del Caguán se caracteriza por ser uno de los de mayor extensión territorial en la Amazonía colombiana. Su zona urbana concentra una parte importante de la oferta institucional educativa del municipio, siendo prioritaria la intervención de los establecimientos que presentan deficiencias en su planta física, con el fin de garantizar la prestación del servicio educativo en condiciones adecuadas para la comunidad estudiantil de las zonas urbana y rural.




*Ilustración 1. Localización de Santa Isabel – zona urbana, San Vicente del Caguán (referencia gráfica de una de las tres sedes)*

## 6 6. DIAGNÓSTICO DE LAS INSTALACIONES

Tras realizar visitas de campo y una evaluación técnica de las condiciones físicas de la Instituciones Educativas Santa Isabel, Bocanas Pocetas sede La Orquídea y San José de Caquetania - sede Ciudad Yarí, ubicadas en la zona rural del municipio de San Vicente del Caguán, objeto de este proyecto, se evidencian deficiencias en términos de infraestructura escolar que afectan directamente la calidad del entorno educativo, el bienestar de los estudiantes y el cumplimiento de los estándares mínimos establecidos por el Ministerio de Educación Nacional.

En la institución se identificaron afectaciones en componentes como cubierta, cielorrasos, pisos, carpintería metálica y/o de madera, acabados, instalaciones eléctricas e hidráulicas, las cuales, de no ser intervenidas oportunamente, pueden comprometer la seguridad estructural y funcional de los espacios pedagógicos y administrativos.

Adicionalmente, se evidencian deficiencias en las condiciones de las baterías sanitarias existentes, con problemas de deterioro, insuficiencia funcional e inadecuadas condiciones de higiene, ventilación y disposición de aguas residuales, lo cual representa un riesgo para la salud de los estudiantes, docentes y personal administrativo.

La situación actual de la sede evidencia un rezago en materia de mantenimiento de infraestructura educativa, con impactos negativos potenciales en la cobertura, permanencia y calidad de la educación en las sedes intervenidas. En consecuencia, el desarrollo de este proyecto se constituye como una necesidad prioritaria, orientada a garantizar condiciones mínimas de funcionalidad, seguridad, habitabilidad y dignidad en el entorno escolar.

## 7 7. ALCANCE DEL PROYECTO

El presente proyecto tiene como propósito mejorar la infraestructura educativa de las sedes urbanas y rurales del municipio de San Vicente del Caguán, garantizando espacios adecuados, seguros, funcionales y dignos para el desarrollo de las actividades pedagógicas y administrativas de la Instituciones Educativas Santa Isabel, Bocanas Pocetas sede La Orquídea y San José de Caquetania - sede Ciudad Yarí, ubicadas en la zona rural del municipio de San Vicente del Caguán.

El alcance contempla la adecuación y/o mantenimiento de las aulas y espacios complementarios Instituciones Educativas Santa Isabel, Bocanas Pocetas sede La Orquídea y San José de Caquetania - sede Ciudad Yarí, ubicadas en la zona rural del municipio de San Vicente del Caguán, con especificaciones técnicas acordes a la normatividad vigente en infraestructura educativa, incluyendo cubierta, pisos, carpintería metálica y/o de madera, acabados, instalaciones eléctricas e hidráulicas y baterías sanitarias. La intervención busca garantizar condiciones adecuadas de habitabilidad, confort térmico, iluminación y funcionalidad pedagógica.

El proyecto también incluye actividades de supervisión técnica, control de calidad de materiales, manejo ambiental de la obra, adecuación del entorno inmediato y entrega formal de las áreas intervenidas en condiciones de funcionamiento. Adicionalmente, se contempla la socialización con la comunidad educativa y la articulación con las autoridades escolares para el uso, cuidado y apropiación de la infraestructura mejorada.

El alcance se circunscribe a las tres sedes educativas identificadas en el proyecto, incluyendo las actividades de construcción, mejoramiento y/o mantenimiento previstas. El enfoque está centrado exclusivamente en el mejoramiento y/o mantenimiento de la planta física existente de la Instituciones Educativas Santa Isabel, Bocanas Pocetas sede La Orquídea y San José de Caquetania - sede Ciudad

Yarí, ubicadas en la zona rural del municipio de San Vicente del Caguán, orientado a resolver necesidades puntuales y prioritarias identificadas en el diagnóstico técnico.

## 7.1 7.1 IMPACTO SOCIAL Y EDUCATIVO

La ejecución del presente proyecto tendrá un impacto significativo tanto en el ámbito social como educativo en la comunidad beneficiada de las tres sedes educativas en las zonas urbana y rural del municipio de San Vicente del Caguán.

Desde el componente educativo, el mejoramiento y/o mantenimiento de la infraestructura escolar permitirá mejorar las condiciones del entorno de aprendizaje, garantizar ambientes pedagógicos seguros y adecuados, y favorecer el desarrollo académico de los estudiantes. Espacios educativos dignos incrementan la motivación del alumnado, fortalecen los procesos de enseñanza-aprendizaje y contribuyen a reducir los índices de deserción y ausentismo escolar.

La adecuación de las baterías sanitarias y de las demás áreas complementarias permitirá mejorar las condiciones de salubridad e higiene, impactando directamente en la salud y el bienestar de los estudiantes y docentes. El acceso a servicios sanitarios adecuados es un derecho básico y un factor determinante en la permanencia escolar.

En el ámbito social, el proyecto refuerza el vínculo entre Instituciones Educativas Santa Isabel, Bocanas Pocetas sede La Orquídea y San José de Caquetania - sede Ciudad Yarí, ubicadas en la zona rural del municipio de San Vicente del Caguán y su comunidad, promoviendo el sentido de pertenencia y la apropiación de los espacios escolares. Además, la ejecución de la obra genera empleos temporales para mano de obra local, dinamiza la economía del entorno e impulsa procesos de participación comunitaria.

Asimismo, al mejorar la infraestructura educativa y sanitaria, se fortalecen los principios de equidad e inclusión social, cumpliendo con los lineamientos del Plan de Desarrollo Municipal y los Objetivos de Desarrollo Sostenible (ODS), en particular el ODS 4: Educación de calidad y el ODS 6: Agua limpia y saneamiento.

En conjunto, este proyecto constituye una intervención estratégica para cerrar brechas de infraestructura educativa en las zonas urbana y rural, fortalecer el tejido

social y garantizar el ejercicio pleno del derecho a la educación en condiciones de dignidad, equidad y calidad para la comunidad de la Instituciones Educativas Santa Isabel, Bocanas Pocetas sede La Orquídea y San José de Caquetania - sede Ciudad Yarí, ubicadas en la zona rural del municipio de San Vicente del Caguán.

## 8 8. ALTERNATIVA DE SOLUCIÓN

En atención a las necesidades estructurales identificadas en la Instituciones Educativas Santa Isabel, Bocanas Pocetas sede La Orquídea y San José de Caquetania - sede Ciudad Yarí, ubicadas en la zona rural del municipio de San Vicente del Caguán, se plantea una solución técnica integral, orientada a mejorar las condiciones de permanencia escolar, salubridad y dignidad educativa de la población estudiantil. Tras el análisis de las condiciones actuales, se ha determinado que la alternativa más adecuada, eficiente y pertinente es el mejoramiento y/o mantenimiento de la infraestructura existente, que garantice la funcionalidad, seguridad y durabilidad de los espacios requeridos.

La solución propuesta se formaliza a través del siguiente objeto:

**"CONSTRUCCIÓN, MEJORAMIENTO Y/O MANTENIMIENTO DE LA INFRAESTRUCTURA EDUCATIVA EN SEDES URBANAS Y RURALES DEL MUNICIPIO DE SAN VICENTE DEL CAGUÁN, DEPARTAMENTO DEL CAQUETÁ".**

Este objeto contempla el mejoramiento y/o mantenimiento de la planta física de la Instituciones Educativas Santa Isabel, Bocanas Pocetas sede La Orquídea y San José de Caquetania - sede Ciudad Yarí, ubicadas en la zona rural del municipio de San Vicente del Caguán, que cumpla con criterios técnicos y pedagógicos exigidos por la normativa nacional, asegurando condiciones de confort, iluminación, ventilación natural, accesibilidad y resistencia estructural, en un entorno seguro y adecuado para el desarrollo académico, así como la adecuación de sus unidades sanitarias, con instalaciones hidráulicas eficientes y materiales apropiados para las condiciones de uso diario.

La alternativa planteada responde a criterios de costo-efectividad, sostenibilidad y pertinencia social, y se fundamenta en los lineamientos del Ministerio de Educación Nacional en cuanto a infraestructura educativa. Esta solución permite suplir las carencias actuales y fortalecer el acceso a la educación en condiciones dignas,

contribuyendo al cierre de brechas de infraestructura en las zonas urbana y rural del municipio de San Vicente del Caguán.

## 9 9. ANÁLISIS DE RIESGO

| TIPO DE RIESGO | DESCRIPCIÓN DEL RIESGO | EFECTOS DEL RIESGO | MEDIDA DE MITIGACIÓN |
|---|---|---|---|
| De Costos | Variación significativa en los precios de los materiales de construcción contemplados para la ejecución del proyecto. | Se tendría que presupuestar nuevamente el proyecto. | Realizar un estudio de mercado ajustado a las condiciones actuales antes de la contratación. |
| De Calendario | No se da cumplimiento al cronograma de ejecución previsto para la obra. | La comunidad educativa beneficiaria no contaría a tiempo con espacios adecuados para el desarrollo de sus actividades formativas. | Dar cumplimiento estricto al cronograma de entrega y realizar seguimiento técnico permanente. |
| Operacionales | Accidentes de trabajo durante la ejecución de la obra. | Lesiones leves y graves del personal vinculado a la obra. | Utilización de equipos de protección personal en concordancia con la normatividad vigente en SST y afiliación a ARL. |
| Sociales | Interrupción de las actividades académicas durante la ejecución de las obras. | Afectación temporal de la jornada escolar y del normal desarrollo pedagógico. | Concertar cronogramas de obra con la comunidad educativa y, de ser necesario, habilitar espacios alternos temporales. |

ELABORADO POR:

Ana Gabriela S.

ANA GABRIELA SILVA LEÓN
INGENIERA CIIVL

# MEMORIAL DE RESPONSABILIDAD

Yo ANA GABRIELA SILVA LEÓN identificado con C.C. 1.006.506.351 de Florencia, en mi calidad de INGENIERO CIVIL con Matricula Profesional No. 161037-0735023 TLM Certifico que realice:

- **PRESUPUESTO**

Para el proyecto cuyo objeto es: "CONSTRUCCIÓN, MEJORAMIENTO Y/O MANTENIMIENTO DE LA INFRAESTRUCTURA EDUCATIVA EN SEDES URBANAS Y RURALES DEL MUNICIPIO DE SAN VICENTE DEL CAGUÁN, DEPARTAMENTO DEL CAQUETÁ"
En **CONSECUENCIA**, asumo toda la responsabilidad referente a lo anteriormente mencionado.

Acepto y reconozco que la revisión efectuada para la viabilización del proyecto no constituye una aprobación al estudio

Dada el mes de septiembre de 2026

Atentamente,

Ana Gabriela S.

ANA GABRIELA SILVA LEÓN
C.C. 1.006.506.351 de Florencia

REPÚBLICA DE COLOMBIA
IDENTIFICACIÓN PERSONAL
CÉDULA DE CIUDADANÍA

NÚMERO 1.006.506.351

SILVA LEON

APELLIDOS

ANA GABRIELA

NOMBRES

Ana Gabriela

FIRMA





ÍNDICE DERECHO

FECHA DE NACIMIENTO 14-MAR-2002

FLORENCIA
(CAQUETA)
LUGAR DE NACIMIENTO

1.67
ESTATURA

O+
G.S. RH

F
SEXO

16-MAR-2020 FLORENCIA
FECHA Y LUGAR DE EXPEDICIÓN

REGISTRADOR NACIONAL
ALEXANDER VEGA ROCHA

P-4400100-01148378-F-1006506351-20200722 0071316137A 1 52808648

Resolución R2024036829
del 23/08/2024

COPNIA



INGENIERIA CIVIL

ANA GABRIELA SILVA LEON

ID 1006506351

UNIVERSIDAD COOPERATIVA DE COLOMBIA

**MATRICULA PROFESIONAL**

161037-0735023 TLM

https://tramites.copnia.gov.co/Copnia_Microsite/CertificateOfGoodStanding/WaterMarkmethod?CertificateNumber=161037-0735023%20TLM

REPÚBLICA DE COLOMBIA

COPNIA

Consejo Profesional Nacional de Ingeniería

Certificado de vigencia y antecedentes disciplinarios
CVAD-2026-4726412

**CONSEJO PROFESIONAL NACIONAL DE INGENIERÍA**
**COPNIA**

**EL DIRECTOR GENERAL**

**CERTIFICA:**

1. Que ANA GABRIELA SILVA LEON, identificado(a) con CEDULA DE CIUDADANIA 1006506351, se encuentra inscrito(a) en el Registro Profesional Nacional que lleva esta entidad, en la profesión de INGENIERIA CIVIL con MATRICULA PROFESIONAL 161037-0735023 TLM desde el 23 de Agosto de 2024, otorgado(a) mediante Resolución Nacional R2024036829.

2. Que el(la) MATRICULA PROFESIONAL es la autorización que expide el Estado para que el titular ejerza su profesión en todo el territorio de la República de Colombia, de conformidad con lo dispuesto en la Ley 842 de 2003.

3. Que el(la) referido(a) MATRICULA PROFESIONAL se encuentra **VIGENTE**

4. Que el profesional no tiene antecedentes disciplinarios ético-profesionales.

5. Que la presente certificación se expide en Bogotá, D.C., a los siete (07) días del mes de Septiembre del año dos mil veintiseis (2026).

**Rubén Dario Ochoa Arbeláez**

Ana Gabriela S.

Firmal del titular (*)

(*)Con el fin de verificar que el titular autoriza su participación en procesos estatales de selección de contratistas. La falta de firma del titular no invalida el Certificado
El presente es un documento público expedido electrónicamente con firma digital que garantiza su plena validez jurídica y probatoria según lo establecido en la Ley 527 de 1999. Para verificar la firma digital, consulte las propiedades del documento original en formato .pdf.
Para verificar la integridad e inalterabilidad del presente documento consulte en el sitio web https://tramites.copnia.gov.co/Copnia_Microsite/CertificateOfGoodStanding/CertificateOfGoodStandingStart indicado el número del certificado que se encuentra en la esquina superior derecha de este documento.

REPÚBLICA DE COLOMBIA
DEPARTAMENTO DEL CAQUETA
**MUNICIPIO DE SAN VICENTE DEL CAGUAN**
**ANÁLISIS DE PRECIOS UNITARIOS**

OBJETO: CONSTRUCCIÓN, MEJORAMIENTO Y/O MANTENIMIENTO DE LA INFRAESTRUCTURA EDUCATIVA EN SEDES URBANAS Y RURALES DEL MUNICIPIO DE SAN VICENTE DEL CAGUÁN, DEPARTAMENTO DEL

1.1 **Localización y Replanteo** — Fecha: 1/09/2026 — Unidad : **M2**

**I EQUIPO**

| Descripción | Tipo | Tarifa/hora | Rend. | V.Unitario |
|---|---|---|---|---|
| Herramienta Menor | Manual | | | 910.00 |
| | | | | |
| | | | | |

910.00

**II MATERIALES EN OBRA**

| Descripción | Unidad | Prec.Unit. | Cant. | V.Unitario |
|---|---|---|---|---|
| Puntilla | LB | 3,500 | 0.900 | 3,150.00 |
| Alambre de Amarre | KG | 11,500 | 0.01 | 115.00 |
| Piola gruesa Rollo 50 ML | UN | 3,000 | 0.03 | 90.00 |
| | | | | |
| | | | | |
| | | | | |
| | | | | |

3,355.00

**III TRANSPORTES**

| Material | Vol-peso ó Cant. | Distancia | $M^3$-Km | Tarifa | Valor-Unit. |
|---|---|---|---|---|---|
| | | | | | |
| | | | | | |

0.00

**IV MANO DE OBRA**

| Trabajador | Jornal | Prestac | Jorn.Total | Rend. | V.Unitario |
|---|---|---|---|---|---|
| 2 obreros | 150,000.00 | 82% | 273,000 | 30.00 | 9,100.00 |
| | | | | | |

9,100.00

**TOTAL COSTOS DIRECTOS** 13,365.00

**V COSTOS INDIRECTOS**

| Descripción | Porc. | V/Total |
|---|---|---|
| | | 0 |

0.00

**PRECIO UNITARIO TOTAL** 13,365.00
**PRECIO UNITARIO TOTAL AJUSTADO AL PESO** 13,365.00

REPÚBLICA DE COLOMBIA
DEPARTAMENTO DEL CAQUETA
**MUNICIPIO DE SAN VICENTE DEL CAGUAN**
**ANÁLISIS DE PRECIOS UNITARIOS**

OBJETO: CONSTRUCCIÓN, MEJORAMIENTO Y/O MANTENIMIENTO DE LA INFRAESTRUCTURA EDUCATIVA EN SEDES URBANAS Y RURALES DEL MUNICIPIO DE SAN VICENTE DEL CAGUÁN, DEPARTAMENTO DEL

1.2 **Descapote y nivelacion** — Fecha: 1/09/2026 — Unidad : **M2**

I **EQUIPO**

| Descripción | Tipo | Tarifa/hora | Rend. | V.Unitario | |
|---|---|---|---|---|---|
| Herramienta Menor | Manual | | | 2,275.00 | |
| | | | | | |
| | | | | | 2,275.00 |

II **MATERIALES EN OBRA**

| Descripción | Unidad | Prec.Unit. | Cant. | V.Unitario | |
|---|---|---|---|---|---|
| | | | | | |
| | | | | | |
| | | | | | |
| | | | | | |
| | | | | | |
| | | | | | |
| Desperdicio | % | 0.00 | 5% | 0.00 | |
| | | | | | 0.00 |

III **TRANSPORTES**

| Material | Vol-peso ó Cant. | Distancia | $M^3$-Km | Tarifa | Valor-Unit. | |
|---|---|---|---|---|---|---|
| | | | | | | |
| | | | | | | 0.00 |

IV **MANO DE OBRA**

| Trabajador | Jornal | Prestac | Jorn.Total | Rend. | V.Unitario | |
|---|---|---|---|---|---|---|
| 3 obreros | 225,000.00 | 82% | 409,500 | 18.00 | 22,750.00 | |
| | | | | | | 22,750.00 |

**TOTAL COSTOS DIRECTOS** 25,025.00

V **COSTOS INDIRECTOS**

| Descripción | Porc. | V/Total | |
|---|---|---|---|
| | | 0 | |
| | | | 0.00 |

**PRECIO UNITARIO TOTAL** 25,025.00
**PRECIO UNITARIO TOTAL AJUSTADO AL PESO** 25,025.00

REPÚBLICA DE COLOMBIA
DEPARTAMENTO DEL CAQUETA
**MUNICIPIO DE SAN VICENTE DEL CAGUAN**
**ANÁLISIS DE PRECIOS UNITARIOS**

OBJETO: CONSTRUCCIÓN, MEJORAMIENTO Y/O MANTENIMIENTO DE LA INFRAESTRUCTURA EDUCATIVA EN SEDES URBANAS Y RURALES DEL MUNICIPIO DE SAN VICENTE DEL CAGUÁN, DEPARTAMENTO DEL

1.3 **Excav. manual (Mat. Com. y cong. Inc. ret. de escomb. H=<1.5 m)** | Fecha: 1/09/2026 | Unidad : **M3**

**I EQUIPO**

| Descripción | Tipo | Tarifa/Viaje | Rend. | V.Unitario | |
|---|---|---|---|---|---|
| Herramienta Menor | Manual | | | 5,250.00 | |
| | | | | | 5,250.00 |

**II MATERIALES EN OBRA**

| Descripción | Unidad | Prec.Unit. | Cant. | V.Unitario | |
|---|---|---|---|---|---|
| | | | | | |
| | | | | | |
| | | | | | |
| | | | | | |
| | | | | | |
| | | | | | |
| Desperdicio | % | 0.00 | 0% | 0.00 | |
| | | | | | 0.00 |

**III TRANSPORTES**

| Material | Vol-peso ó Cant. | Distancia | $M^3$-Km | Tarifa | Valor-Unit. | |
|---|---|---|---|---|---|---|
| | | | | | | |
| | | | | | | 0.00 |

**IV MANO DE OBRA**

| Trabajador | Jornal | Prestac | Jorn.Total | Rend. | V.Unitario | |
|---|---|---|---|---|---|---|
| 3 Ayudantes | 225,000.00 | 82% | 409,500 | 7.80 | 52,500.00 | |
| | | | | | | 52,500.00 |

**TOTAL COSTOS DIRECTOS** 57,750.00

**V COSTOS INDIRECTOS**

| Descripción | Porc. | V/Total | |
|---|---|---|---|
| | | | 0.00 |

| | |
|---|---|
| **PRECIO UNITARIO TOTAL** | 57,750.00 |
| **PRECIO UNITARIO TOTAL AJUSTADO AL PESO** | 57,750.00 |

REPÚBLICA DE COLOMBIA
DEPARTAMENTO DEL CAQUETA
**MUNICIPIO DE SAN VICENTE DEL CAGUAN**
**ANÁLISIS DE PRECIOS UNITARIOS**

OBJETO: CONSTRUCCIÓN, MEJORAMIENTO Y/O MANTENIMIENTO DE LA INFRAESTRUCTURA EDUCATIVA EN SEDES URBANAS Y RURALES DEL MUNICIPIO DE SAN VICENTE DEL CAGUÁN, DEPARTAMENTO DEL

1.4 **Relleno manual con material común** — Fecha: 1/09/2026 — Unidad : **M3**

**I EQUIPO**

| Descripción | Tipo | Tarifa/hora | Rend. | V.Unitario |
|---|---|---|---|---|
| Herramienta Menor | Manual | | | 5,573.75 |
| | | | | |

5,573.75

**II MATERIALES EN OBRA**

| Descripción | Unidad | Prec.Unit. | Cant. | V.Unitario |
|---|---|---|---|---|
| | | | | |
| | | | | |
| | | | | |
| | | | | |
| | | | | |
| | | | | |
| Desperdicio | % | 0.00 | 0% | 0.00 |

0.00

**III TRANSPORTES**

| Material | Vol-peso ó Cant. | Distancia | $M^3$-Km | Tarifa | Valor-Unit. |
|---|---|---|---|---|---|
| | | | | | |
| | | | | | |

0.00

**IV MANO DE OBRA**

| Trabajador | Jornal | Prestac | Jorn.Total | Rend. | V.Unitario |
|---|---|---|---|---|---|
| 1 Oficial | 95,000.00 | 82% | 172,900 | 8.00 | 21,612.50 |
| 2 Ayudantes | 150,000.00 | 82% | 273,000 | 8.00 | 34,125.00 |

55,737.50

**TOTAL COSTOS DIRECTOS** 61,311.25

**V COSTOS INDIRECTOS**

| Descripción | Porc. | V/Total |
|---|---|---|
| | | |

0.00

**PRECIO UNITARIO TOTAL** 61,311.25
**PRECIO UNITARIO TOTAL AJUSTADO AL PESO** 61,311.00

REPÚBLICA DE COLOMBIA
DEPARTAMENTO DEL CAQUETA
**MUNICIPIO DE SAN VICENTE DEL CAGUAN**
**ANÁLISIS DE PRECIOS UNITARIOS**

OBJETO: CONSTRUCCIÓN, MEJORAMIENTO Y/O MANTENIMIENTO DE LA INFRAESTRUCTURA EDUCATIVA EN SEDES URBANAS Y RURALES DEL MUNICIPIO DE SAN VICENTE DEL CAGUÁN, DEPARTAMENTO DEL

| 2.1 | **Concreto para solados y atraque f´c=210 kgf/cm2 de 3000 PSI** | Fecha: | 1/09/2026 |
|---|---|---|---|
| | | Unidad : | **M2** |

**I EQUIPO**

| Descripción | Tipo | Tarifa/hora | Rend. | V.Unitario |
|---|---|---|---|---|
| Herramienta Menor | Manual | | | 2,062.67 |
| | | | | |
| | | | | |

2,062.67

**II MATERIALES EN OBRA**

| Descripción | Unidad | Prec.Unit. | Cant. | V.Unitario |
|---|---|---|---|---|
| CONCRETO BASICO CLASE D | M3 | 879,163 | 0.03 | 26,374.89 |
| | | | | |
| | | | | |
| | | | | |
| | | | | |
| | | | | |
| Desperdicio | % | 26,374.89 | | 0.00 |

26,374.89

**III TRANSPORTES**

| Material | Vol-peso ó Cant. | Distancia | $M^3$-Km | Tarifa | Valor-Unit. |
|---|---|---|---|---|---|
| | | | | | |
| | | | | | |

0.00

**IV MANO DE OBRA**

| Trabajador | Jornal | Prestac | Jorn.Total | Rend. | V.Unitario |
|---|---|---|---|---|---|
| 1 Oficial | 95,000.00 | 82% | 172,900 | 15.00 | 11,526.67 |
| 1 Obrero | 75,000.00 | 82% | 136,500 | 15.00 | 9,100.00 |

20,626.67

**TOTAL COSTOS DIRECTOS** 49,064.22

**V COSTOS INDIRECTOS**

| Descripción | Porc. | V/Total |
|---|---|---|
| | | |

0.00

**PRECIO UNITARIO TOTAL** 49,064.22
**PRECIO UNITARIO TOTAL AJUSTADO AL PESO** 49,064.00

REPÚBLICA DE COLOMBIA
DEPARTAMENTO DEL CAQUETA
**MUNICIPIO DE SAN VICENTE DEL CAGUAN**
**ANÁLISIS DE PRECIOS UNITARIOS**

OBJETO: CONSTRUCCIÓN, MEJORAMIENTO Y/O MANTENIMIENTO DE LA INFRAESTRUCTURA EDUCATIVA EN SEDES URBANAS Y RURALES DEL MUNICIPIO DE SAN VICENTE DEL CAGUÁN, DEPARTAMENTO DEL

| 2.2 | **Zapatas de 0,80*0,80*0.30 ref 1/2 c/0,15 mts f´c=210 kgf/cm2 de 3000 PSI** | Fecha: | 1/09/2026 |
|---|---|---|---|
| | | Unidad : | **UND** |

**I EQUIPO**

| Descripción | Tipo | Tarifa/hora | Rend. | V.Unitario | |
|---|---|---|---|---|---|
| Herramienta Menor | Manual | | | 5,824.00 | |
| Vibrador de concreto | | 10,000 | 1.50 | 6,666.67 | |
| | | | | | 12,490.67 |

**II MATERIALES EN OBRA**

| Descripción | Unidad | Prec.Unit. | Cant. | V.Unitario | |
|---|---|---|---|---|---|
| Concreto 3000 PSI | M3 | 879,163 | 0.30 | 263,748.90 | |
| Acero de refuerzo figurado | KG | 27,900 | 15.60 | 435,240.00 | |
| Alambre de Amarre | KG | 11,500 | 0.78 | 8,970.00 | |
| | | | | | |
| | | | | | |
| | | | | | |
| Desperdicio | % | 707,958.90 | 5% | 35,397.95 | |
| | | | | | 743,356.85 |

**III TRANSPORTES**

| Material | Vol-peso ó Cant | Distancia | $M^3$-Km | Tarifa | Valor-Unit. | |
|---|---|---|---|---|---|---|
| | | | | | | |
| | | | | | | 0.00 |

**IV MANO DE OBRA**

| Trabajador | Jornal | Prestac | Jorn.Total | Rend. | V.Unitario | |
|---|---|---|---|---|---|---|
| 1 Oficial | 95,000.00 | 82% | 172,900 | 10.00 | 17,290.00 | |
| 3 Obreros | 225,000.00 | 82% | 409,500 | 10.00 | 40,950.00 | |
| | | | | | | 58,240.00 |

**TOTAL COSTOS DIRECTOS** 814,087.51

**V COSTOS INDIRECTOS**

| Descripción | Porc. | V/Total | |
|---|---|---|---|
| | | | 0.00 |

**PRECIO UNITARIO TOTAL** 814,087.51
**PRECIO UNITARIO TOTAL AJUSTADO AL PESO** 814,088.00

REPÚBLICA DE COLOMBIA
DEPARTAMENTO DEL CAQUETA
**MUNICIPIO DE SAN VICENTE DEL CAGUAN**
**ANÁLISIS DE PRECIOS UNITARIOS**

OBJETO: CONSTRUCCIÓN, MEJORAMIENTO Y/O MANTENIMIENTO DE LA INFRAESTRUCTURA EDUCATIVA EN SEDES URBANAS Y RURALES DEL MUNICIPIO DE SAN VICENTE DEL CAGUÁN, DEPARTAMENTO DEL

2.3 **Viga de cimentación de 0.20*0.25 f´c=210 kgf/cm2 de 3000 PSI**

Fecha: 1/09/2026
Unidad : **ML**

**I EQUIPO**

| Descripción | Tipo | Tarifa/hora | Rend. | V.Unitario | |
|---|---|---|---|---|---|
| Herramienta Menor | Manual | | | 5,530.00 | |
| Vibrador de concreto | | 10,000 | 4.00 | 2,500.00 | |
| | | | | | 8,030.00 |

**II MATERIALES EN OBRA**

| Descripción | Unidad | Prec.Unit. | Cant. | V.Unitario | |
|---|---|---|---|---|---|
| Concreto 3000 PSI | M3 | 879,163 | 0.05 | 43,958.15 | |
| Acero de refuerzo figurado | KG | 27,900 | 3.98 | 111,042.00 | |
| Acero de refuerzo figurado (Flejes) | KG | 30,200 | 2.68 | 80,936.00 | |
| Tabla para formaleta | UN | 40,000 | 0.33 | 13,200.00 | |
| Varillón 5x5 | UN | 12,500 | 0.83 | 10,375.00 | |
| Puntilla | LB | 11,000 | 0.10 | 1,100.00 | |
| Alambre de Amarre | KG | 11,500 | 0.10 | 1,150.00 | |
| Desperdicio | % | 261,761.15 | 5% | 13,088.06 | |
| | | | | | 274,849.21 |

**III TRANSPORTES**

| Material | Vol-peso ó Cant. | Distancia | $M^3$-Km | Tarifa | Valor-Unit. | |
|---|---|---|---|---|---|---|
| | | | | | | |
| | | | | | | |
| | | | | | | 0.00 |

**IV MANO DE OBRA**

| Trabajador | Jornal | Prestac | Jorn.Total | Rend. | V.Unitario | |
|---|---|---|---|---|---|---|
| 1 Oficial | 95,000.00 | 82% | 172,900 | 13.00 | 13,300.00 | |
| 4 Obreros | 300,000.00 | 82% | 546,000 | 13.00 | 42,000.00 | |
| | | | | | | 55,300.00 |

**TOTAL COSTOS DIRECTOS** 338,179.21

**V COSTOS INDIRECTOS**

| Descripción | Porc. | V/Total | |
|---|---|---|---|
| | | | |
| | | | 0.00 |

**PRECIO UNITARIO TOTAL** 338,179.21
**PRECIO UNITARIO TOTAL AJUSTADO AL PESO** 338,179.00

REPÚBLICA DE COLOMBIA
DEPARTAMENTO DEL CAQUETA
MUNICIPIO DE SAN VICENTE DEL CAGUAN
ANÁLISIS DE PRECIOS UNITARIOS

OBJETO: CONSTRUCCIÓN, MEJORAMIENTO Y/O MANTENIMIENTO DE LA INFRAESTRUCTURA EDUCATIVA EN SEDES URBANAS Y RURALES DEL MUNICIPIO DE SAN VICENTE DEL CAGUÁN, DEPARTAMENTO DEL

2.4 **Columnas de 0.10*0.20 f´c=210 kgf/cm2 de 3000 PSI**

Fecha: 1/09/2026
Unidad : **ML**

**I EQUIPO**

| Descripción | Tipo | Tarifa/hora | Rend. | V.Unitario | |
|---|---|---|---|---|---|
| Herramienta Menor | Manual | | | 6,463.64 | |
| Vibrador de concreto | | 10,000 | 10.00 | 1,000.00 | |
| | | | | | 7,463.64 |

**II MATERIALES EN OBRA**

| Descripción | Unidad | Prec.Unit. | Cant. | V.Unitario | |
|---|---|---|---|---|---|
| Concreto 3000 PSI | M3 | 879,163 | 0.09 | 79,124.67 | |
| Acero de refuerzo figurado | KG | 27,900 | 3.98 | 111,042.00 | |
| Acero de refuerzo figurado (Flejes) | KG | 30,200 | 2.68 | 80,936.00 | |
| Tabla para formaleta | UN | 40,000 | 1.00 | 40,000.00 | |
| Varillón 5x5 | UN | 12,500 | 1.60 | 20,000.00 | |
| Puntilla | LB | 11,000 | 0.50 | 5,500.00 | |
| Alambre de Amarre | KG | 11,500 | 0.70 | 8,050.00 | |
| Desperdicio | % | 344,652.67 | 5% | 17,232.63 | |
| | | | | | 361,885.30 |

**III TRANSPORTES**

| Material | Vol-peso ó Cant. | Distancia | $M^3$-Km | Tarifa | Valor-Unit. | |
|---|---|---|---|---|---|---|
| | | | | | | |
| | | | | | | |
| | | | | | | 0.00 |

**IV MANO DE OBRA**

| Trabajador | Jornal | Prestac | Jorn.Total | Rend. | V.Unitario | |
|---|---|---|---|---|---|---|
| 4 Obreros | 300,000.00 | 80% | 540,000 | 11.00 | 49,090.91 | |
| 1 Oficial | 95,000.00 | 80% | 171,000 | 11.00 | 15,545.45 | |
| | | | | | | 64,636.36 |

**TOTAL COSTOS DIRECTOS** 433,985.30

**V COSTOS INDIRECTOS**

| Descripción | Porc. | V/Total | |
|---|---|---|---|
| | | | |
| | | | 0.00 |

**PRECIO UNITARIO TOTAL** 433,985.30
**PRECIO UNITARIO TOTAL AJUSTADO AL PESO** 433,985.00

REPÚBLICA DE COLOMBIA
DEPARTAMENTO DEL CAQUETA
**MUNICIPIO DE SAN VICENTE DEL CAGUAN**
**ANÁLISIS DE PRECIOS UNITARIOS**

OBJETO: CONSTRUCCIÓN, MEJORAMIENTO Y/O MANTENIMIENTO DE LA INFRAESTRUCTURA EDUCATIVA EN SEDES URBANAS Y RURALES DEL MUNICIPIO DE SAN VICENTE DEL CAGUÁN, DEPARTAMENTO DEL

2.5 **Muros en Ladrillo E=0.10 M.** | Fecha: 1/09/2026 | Unidad : **M2**

**I EQUIPO**

| Descripción | Tipo | Tarifa/hora | Rend. | V.Unitario |
|---|---|---|---|---|
| Herramienta Menor | Manual | | | 2,062.67 |
| | | | | |
| | | | | |

2,062.67

**II MATERIALES EN OBRA**

| Descripción | Unidad | Prec.Unit. | Cant. | V.Unitario |
|---|---|---|---|---|
| MORTERO BASICO 1:4 | M3 | 757,657 | 0.08 | 60,612.56 |
| Ladrillo E = 0,10m | UN | 3,850 | 15.00 | 57,750.00 |
| | | | | |
| | | | | |
| | | | | |
| | | | | |
| Desperdicio | % | 118,362.56 | 5% | 5,918.13 |

124,280.69

**III TRANSPORTES**

| Material | Vol-peso ó Cant. | Distancia | $M^3$-Km | Tarifa | Valor-Unit. |
|---|---|---|---|---|---|
| | | | | | |
| | | | | | |

0.00

**IV MANO DE OBRA**

| Trabajador | Jornal | Prestac | Jorn.Total | Rend. | V.Unitario |
|---|---|---|---|---|---|
| 1 Obrero | 75,000.00 | 82% | 136,500 | 15.00 | 9,100.00 |
| 1 Oficial | 95,000.00 | 82% | 172,900 | 15.00 | 11,526.67 |

20,626.67

**TOTAL COSTOS DIRECTOS** 146,970.02

**V COSTOS INDIRECTOS**

| Descripción | Porc. | V/Total |
|---|---|---|
| | | |

0.00

**PRECIO UNITARIO TOTAL** 146,970.02
**PRECIO UNITARIO TOTAL AJUSTADO AL PESO** 146,970.02

REPÚBLICA DE COLOMBIA
DEPARTAMENTO DEL CAQUETA
MUNICIPIO DE SAN VICENTE DEL CAGUAN
ANÁLISIS DE PRECIOS UNITARIOS

OBJETO: CONSTRUCCIÓN, MEJORAMIENTO Y/O MANTENIMIENTO DE LA INFRAESTRUCTURA EDUCATIVA EN SEDES URBANAS Y RURALES DEL MUNICIPIO DE SAN VICENTE DEL CAGUÁN, DEPARTAMENTO DEL

2.6 **Viga aérea de 0.10*0.20 f´c=210 kgf/cm2 de 3000 PSI**

Fecha: 1/09/2026
Unidad : **ML**

**I EQUIPO**

| Descripción | Tipo | Tarifa/hora | Rend. | V.Unitario |
|---|---|---|---|---|
| Herramienta Menor | Manual | | | 4,792.67 |
| Vibrador de concreto | | 10,000 | 10.00 | 1,000.00 |
| | | | | 5,792.67 |

**II MATERIALES EN OBRA**

| Descripción | Unidad | Prec.Unit. | Cant. | V.Unitario |
|---|---|---|---|---|
| Concreto 3000 PSI | M3 | 879,163 | 0.09 | 79,124.67 |
| Acero de refuerzo figurado | KG | 27,900 | 3.98 | 110,930.40 |
| Acero de refuerzo figurado (Flejes) | KG | 30,200 | 2.68 | 80,936.00 |
| Tabla para formaleta | UN | 30,000 | 1.00 | 30,000.00 |
| Varillón 5x5 | UN | 12,500 | 0.83 | 10,375.00 |
| Puntilla | LB | 11,000 | 0.15 | 1,650.00 |
| Alambre de Amarre | KG | 11,500 | 0.27 | 3,149.16 |
| Desperdicio | % | 316,165.23 | 5% | 15,808.26 |
| | | | | 331,973.49 |

**III TRANSPORTES**

| Material | Vol-peso ó Cant | Distancia | $M^3$-Km | Tarifa | Valor-Unit. |
|---|---|---|---|---|---|
| | | | | | |
| | | | | | |
| | | | | | 0.00 |

**IV MANO DE OBRA**

| Trabajador | Jornal | Prestac | Jorn.Total | Rend. | V.Unitario |
|---|---|---|---|---|---|
| 4 Obreros | 300,000.00 | 82% | 546,000 | 15.00 | 36,400.00 |
| 1 Oficial | 95,000.00 | 82% | 172,900 | 15.00 | 11,526.67 |
| | | | | | 47,926.67 |

**TOTAL COSTOS DIRECTOS** 385,692.82

**V COSTOS INDIRECTOS**

| Descripción | Porc. | V/Total |
|---|---|---|
| | | |
| | | 0.00 |

**PRECIO UNITARIO TOTAL** 385,692.82
**PRECIO UNITARIO TOTAL AJUSTADO AL PESO** 385,693.00

REPÚBLICA DE COLOMBIA
DEPARTAMENTO DEL CAQUETA
**MUNICIPIO DE SAN VICENTE DEL CAGUAN**
**ANÁLISIS DE PRECIOS UNITARIOS**

OBJETO: CONSTRUCCIÓN, MEJORAMIENTO Y/O MANTENIMIENTO DE LA INFRAESTRUCTURA EDUCATIVA EN SEDES URBANAS Y RURALES DEL MUNICIPIO DE SAN VICENTE DEL CAGUÁN, DEPARTAMENTO DEL

2.7 **Pañete 1:4 impermeabilizado (Incluye filos y dilataciones).** | Fecha: 1/09/2026 | Unidad : **M2**

**I EQUIPO**

| Descripción | Tipo | Tarifa/hora | Rend. | V.Unitario | |
|---|---|---|---|---|---|
| Herramienta Menor | Manual | | | 2,812.70 | |
| | | | | | |
| | | | | | |
| | | | | | 2,812.70 |

**II MATERIALES EN OBRA**

| Descripción | Unidad | Prec.Unit. | Cant. | V.Unitario | |
|---|---|---|---|---|---|
| MORTERO BASICO 1:4 | M3 | 757,657 | 0.05 | 37,882.85 | |
| Impermeabilizante | GAL | 104,000 | 0.08 | 8,320.00 | |
| | | | | | |
| | | | | | |
| | | | | | |
| | | | | | |
| Desperdicio | % | 46,202.85 | 10% | 4,620.29 | |
| | | | | | 50,823.00 |

**III TRANSPORTES**

| Material | Vol-peso ó Cant. | Distancia | $M^3$-Km | Tarifa | Valor-Unit. | |
|---|---|---|---|---|---|---|
| | | | | | | |
| | | | | | | |
| | | | | | | 0.00 |

**IV MANO DE OBRA**

| Trabajador | Jornal | Prestac | Jorn.Total | Rend. | V.Unitario | |
|---|---|---|---|---|---|---|
| 1 Obrero | 75,000.00 | 82% | 136,500 | 11.00 | 12,409.09 | |
| 1 Oficial | 95,000.00 | 82% | 172,900 | 11.00 | 15,718.18 | |
| | | | | | | 28,127.00 |

**TOTAL COSTOS DIRECTOS** 81,762.70

**V COSTOS INDIRECTOS**

| Descripción | Porc. | V/Total | |
|---|---|---|---|
| | | | |
| | | | 0.00 |

**PRECIO UNITARIO TOTAL** 81,762.70
**PRECIO UNITARIO TOTAL AJUSTADO AL PESO** 81,763.00

REPÚBLICA DE COLOMBIA
DEPARTAMENTO DEL CAQUETA
**MUNICIPIO DE SAN VICENTE DEL CAGUAN**
**ANÁLISIS DE PRECIOS UNITARIOS**

OBJETO: CONSTRUCCIÓN, MEJORAMIENTO Y/O MANTENIMIENTO DE LA INFRAESTRUCTURA EDUCATIVA EN SEDES URBANAS Y RURALES DEL MUNICIPIO DE SAN VICENTE DEL CAGUÁN, DEPARTAMENTO DEL

2.8 **Meson en cto f'c= 210fgf/cm2 E=0.08 m R. No. 3 c/0.20 m.** | Fecha: 1/09/2026 | Unidad : **M2**

**I EQUIPO**

| Descripción | Tipo | Tarifa/hora | Rend. | V.Unitario |
|---|---|---|---|---|
| Herramienta Menor | Manual | | | 2,773.33 |
| | | | | |
| | | | | |

2,773.33

**II MATERIALES EN OBRA**

| Descripción | Unidad | Prec.Unit. | Cant. | V.Unitario |
|---|---|---|---|---|
| Concreto 3000 PSI | M3 | 879,163 | 0.06 | 52,749.78 |
| Acero de refuerzo figurado | KG | 27,900 | 3.60 | 100,440.00 |
| Tabla para formaleta | UN | 40,000 | 0.33 | 13,200.00 |
| Varillón 5x5 | UN | 12,500 | 0.90 | 11,250.00 |
| Puntilla | LB | 11,000 | 0.08 | 880.00 |
| | | | | |
| Desperdicio | % | 178,519.78 | 5% | 8,925.99 |

187,445.77

**III TRANSPORTES**

| Material | Vol-peso ó Cant. | Distancia | $M^3$-Km | Tarifa | Valor-Unit. |
|---|---|---|---|---|---|
| | | | | | |
| | | | | | |

0.00

**IV MANO DE OBRA**

| Trabajador | Jornal | Prestac | Jorn.Total | Rend. | V.Unitario |
|---|---|---|---|---|---|
| 3 Obreros | 225,000.00 | 82% | 409,500 | 21.00 | 19,500.00 |
| 1 Oficial | 95,000.00 | 82% | 172,900 | 21.00 | 8,233.33 |

27,733.33

**TOTAL COSTOS DIRECTOS** 217,952.44

**V COSTOS INDIRECTOS**

| Descripción | Porc. | V/Total |
|---|---|---|
| | | |

0.00

**PRECIO UNITARIO TOTAL** 217,952.44
**PRECIO UNITARIO TOTAL AJUSTADO AL PESO** 217,952.00

REPÚBLICA DE COLOMBIA
DEPARTAMENTO DEL CAQUETA
MUNICIPIO DE SAN VICENTE DEL CAGUAN
ANÁLISIS DE PRECIOS UNITARIOS

OBJETO: CONSTRUCCIÓN, MEJORAMIENTO Y/O MANTENIMIENTO DE LA INFRAESTRUCTURA EDUCATIVA EN SEDES URBANAS Y RURALES DEL MUNICIPIO DE SAN VICENTE DEL CAGUÁN, DEPARTAMENTO DEL

2.90 **Bordillo de confinamiento de 0,10x0,3m en cto f'c= 210 kgf/cm2**

Fecha: 1/09/2026
Unidad : **ML**

**I EQUIPO**

| Descripción | Tipo | Tarifa/hora | Rend. | V.Unitario | |
|---|---|---|---|---|---|
| Herramienta Menor | Manual | | | 2,426.67 | |
| Vibrador de concreto | | 10,000 | 10.00 | 1,000.00 | |
| | | | | | 3,426.67 |

**II MATERIALES EN OBRA**

| Descripción | Unidad | Prec.Unit. | Cant. | V.Unitario | |
|---|---|---|---|---|---|
| Concreto 3000 PSI | M3 | 757,657 | 0.030 | 22,729.71 | |
| Tabla para formaleta | UN | 40,000 | 0.33 | 13,200.00 | |
| Varillón 5x5 | UN | 12,500 | 0.50 | 6,250.00 | |
| Puntilla | LB | 11,000 | 0.05 | 550.00 | |
| | | | | | |
| | | | | | |
| Desperdicio | % | 42,729.71 | 5% | 2,136.49 | |
| | | | | | 44,866.20 |

**III TRANSPORTES**

| Material | Vol-peso ó Cant. | Distancia | $M^3$-Km | Tarifa | Valor-Unit. | |
|---|---|---|---|---|---|---|
| | | | | | | |
| | | | | | | |
| | | | | | | 0.00 |

**IV MANO DE OBRA**

| Trabajador | Jornal | Prestac | Jorn.Total | Rend. | V.Unitario | |
|---|---|---|---|---|---|---|
| 3 Obreros | 225,000.00 | 82% | 409,500 | 24.00 | 17,062.50 | |
| 1 Oficial | 95,000.00 | 82% | 172,900 | 24.00 | 7,204.17 | |
| | | | | | | 24,266.67 |

**TOTAL COSTOS DIRECTOS** 72,559.53

**V COSTOS INDIRECTOS**

| Descripción | Porc. | V/Total | |
|---|---|---|---|
| | | | |
| | | | 0.00 |

**PRECIO UNITARIO TOTAL** 72,559.53
**PRECIO UNITARIO TOTAL AJUSTADO AL PESO** 72,560.00

REPÚBLICA DE COLOMBIA
DEPARTAMENTO DEL CAQUETA
**MUNICIPIO DE SAN VICENTE DEL CAGUAN**
**ANÁLISIS DE PRECIOS UNITARIOS**

OBJETO: CONSTRUCCIÓN, MEJORAMIENTO Y/O MANTENIMIENTO DE LA INFRAESTRUCTURA EDUCATIVA EN SEDES URBANAS Y RURALES DEL MUNICIPIO DE SAN VICENTE DEL CAGUÁN, DEPARTAMENTO DEL

2.10 **Placa en concreto de 3.000PSI para tanque elevado, incluye refuerzo en 1/2" cada 0.10m en ambos sentidos**

Fecha: 1/09/2026
Unidad : **M2**

**I EQUIPO**

| Descripción | Tipo | Tarifa/hora | Rend. | V.Unitario |
|---|---|---|---|---|
| Herramienta Menor | Manual | | | 2,329.60 |
| | | | | |
| | | | | |

2,329.60

**II MATERIALES EN OBRA**

| Descripción | Unidad | Prec.Unit. | Cant. | V.Unitario |
|---|---|---|---|---|
| Concreto 3000 PSI | M3 | 879,163 | 0.14 | 123,082.82 |
| Acero de refuerzo figurado | KG | 27,900 | 19.80 | 552,420.00 |
| Dilataciones de madera 0.10x3 m | UN | 5,320 | 1.61 | 8,565.20 |
| Alambre de Amarre | KG | 11,500 | 0.99 | 11,385.00 |
| Puntilla | LB | 11,000 | 0.08 | 880.00 |
| | | | | |
| Desperdicio | % | 696,333.02 | 5% | 34,816.65 |

731,149.67

**III TRANSPORTES**

| Material | Vol-peso ó Cant. | Distancia | $M^3$-Km | Tarifa | Valor-Unit. |
|---|---|---|---|---|---|
| | | | | | |
| | | | | | |

0.00

**IV MANO DE OBRA**

| Trabajador | Jornal | Prestac | Jorn.Total | Rend. | V.Unitario |
|---|---|---|---|---|---|
| 3 Obreros | 225,000.00 | 82% | 409,500 | 25.00 | 16,380.00 |
| 1 Oficial | 95,000.00 | 82% | 172,900 | 25.00 | 6,916.00 |

23,296.00

**TOTAL COSTOS DIRECTOS** 756,775.27

**V COSTOS INDIRECTOS**

| Descripción | Porc. | V/Total |
|---|---|---|
| | | |

0.00

**PRECIO UNITARIO TOTAL** 756,775.27
**PRECIO UNITARIO TOTAL AJUSTADO AL PESO** 756,775.00

REPÚBLICA DE COLOMBIA
DEPARTAMENTO DEL CAQUETA
MUNICIPIO DE SAN VICENTE DEL CAGUAN
ANÁLISIS DE PRECIOS UNITARIOS

OBJETO: CONSTRUCCIÓN, MEJORAMIENTO Y/O MANTENIMIENTO DE LA INFRAESTRUCTURA EDUCATIVA EN SEDES URBANAS Y RURALES DEL MUNICIPIO DE SAN VICENTE DEL CAGUÁN, DEPARTAMENTO DEL

2.11 **Zapatas de 1,2*1,2*0.40 Refuerzo Ø 1/2" c/.20m.** | Fecha: 1/09/2026 | Unidad : **UND**

**I EQUIPO**

| Descripción | Tipo | Tarifa/hora | Rend. | V.Unitario | |
|---|---|---|---|---|---|
| Herramienta Menor | Manual | | | 3,235.56 | |
| Vibrador de concreto | | 10,000 | 3.00 | 3,333.33 | |
| | | | | | 6,568.89 |

**II MATERIALES EN OBRA**

| Descripción | Unidad | Prec.Unit. | Cant. | V.Unitario | |
|---|---|---|---|---|---|
| Concreto 3000 PSI | M3 | 879,163 | 0.58 | 506,397.89 | |
| Acero de refuerzo figurado | KG | 27,900 | 15.40 | 429,660.00 | |
| Alambre de Amarre | KG | 11,500 | 0.77 | 8,855.00 | |
| | | | | | |
| | | | | | |
| | | | | | |
| Desperdicio | % | 944,912.89 | 5% | 47,245.64 | |
| | | | | | 992,158.53 |

**III TRANSPORTES**

| Material | Vol-peso ó Cant. | Distancia | $M^3$-Km | Tarifa | Valor-Unit. | |
|---|---|---|---|---|---|---|
| | | | | | | |
| | | | | | | 0.00 |

**IV MANO DE OBRA**

| Trabajador | Jornal | Prestac | Jorn.Total | Rend. | V.Unitario | |
|---|---|---|---|---|---|---|
| 1 Oficial | 95,000.00 | 82% | 172,900 | 18.00 | 9,605.56 | |
| 3 Obreros | 225,000.00 | 82% | 409,500 | 18.00 | 22,750.00 | |
| | | | | | | 32,355.56 |

**TOTAL COSTOS DIRECTOS** 1,031,082.98

**V COSTOS INDIRECTOS**

| Descripción | Porc. | V/Total | |
|---|---|---|---|
| | | | 0.00 |

**PRECIO UNITARIO TOTAL** 1,031,082.98
**PRECIO UNITARIO TOTAL AJUSTADO AL PESO** 1,031,083.00

REPÚBLICA DE COLOMBIA
DEPARTAMENTO DEL CAQUETA
MUNICIPIO DE SAN VICENTE DEL CAGUAN
ANÁLISIS DE PRECIOS UNITARIOS

OBJETO: CONSTRUCCIÓN, MEJORAMIENTO Y/O MANTENIMIENTO DE LA INFRAESTRUCTURA EDUCATIVA EN SEDES URBANAS Y RURALES DEL MUNICIPIO DE SAN VICENTE DEL CAGUÁN, DEPARTAMENTO DEL

2.12 **Columnas de 0.30*0.30 Ref. 4 No. 4 E No. 3 c/0,10 m y C/0,15m en los tercios según diseño**

Fecha: 1/09/2026
Unidad : **ML**

**I EQUIPO**

| Descripción | Tipo | Tarifa/hora | Rend. | V.Unitario |
|---|---|---|---|---|
| Herramienta Menor | Manual | | | 4,740.00 |
| Vibrador de concreto | | 10,000 | 10.00 | 1,000.00 |
| | | | | 5,740.00 |

**II MATERIALES EN OBRA**

| Descripción | Unidad | Prec.Unit. | Cant. | V.Unitario |
|---|---|---|---|---|
| Concreto 3000 PSI | M3 | 879,163 | 0.09 | 79,124.67 |
| Acero de refuerzo figurado | KG | 27,900 | 4.40 | 122,760.00 |
| Acero de refuerzo figurado (Flejes) | KG | 30,200 | 3.74 | 112,966.88 |
| Tabla para formaleta | UN | 40,000 | 1.00 | 40,000.00 |
| Varillón 5x5 | UN | 12,500 | 1.25 | 15,625.00 |
| Puntilla | LB | 11,000 | 0.05 | 550.00 |
| Alambre de Amarre | KG | 11,500 | 3.25 | 37,344.81 |
| Desperdicio | % | 408,371.36 | 5% | 20,418.57 |
| | | | | 428,789.93 |

**III TRANSPORTES**

| Material | Vol-peso ó Cant. | Distancia | $M^3$-Km | Tarifa | Valor-Unit. |
|---|---|---|---|---|---|
| | | | | | |
| | | | | | |
| | | | | | 0.00 |

**IV MANO DE OBRA**

| Trabajador | Jornal | Prestac | Jorn.Total | Rend. | V.Unitario |
|---|---|---|---|---|---|
| 4 Obreros | 300,000.00 | 80% | 540,000 | 15.00 | 36,000.00 |
| 1 Oficial | 95,000.00 | 80% | 171,000 | 15.00 | 11,400.00 |
| | | | | | 47,400.00 |

**TOTAL COSTOS DIRECTOS** 481,929.93

**V COSTOS INDIRECTOS**

| Descripción | Porc. | V/Total |
|---|---|---|
| | | |
| | | 0.00 |

**PRECIO UNITARIO TOTAL** 481,929.93
**PRECIO UNITARIO TOTAL AJUSTADO AL PESO** 481,930.00

REPÚBLICA DE COLOMBIA
DEPARTAMENTO DEL CAQUETA
**MUNICIPIO DE SAN VICENTE DEL CAGUAN**
**ANÁLISIS DE PRECIOS UNITARIOS**

OBJETO: CONSTRUCCIÓN, MEJORAMIENTO Y/O MANTENIMIENTO DE LA INFRAESTRUCTURA EDUCATIVA EN SEDES URBANAS Y RURALES DEL MUNICIPIO DE SAN VICENTE DEL CAGUÁN, DEPARTAMENTO DEL

| 3.1 | **Piso en concreto E=0,08M (Incl Juntas dilat. Y Malla Elect.).** | Fecha: | 1/09/2026 |
|---|---|---|---|
| | | Unidad : | **M2** |

**I EQUIPO**

| Descripción | Tipo | Tarifa/hora | Rend. | V.Unitario |
|---|---|---|---|---|
| Herramienta Menor | Manual | | | 2,940.00 |
| | | | | |
| | | | | |

2,940.00

**II MATERIALES EN OBRA**

| Descripción | Unidad | Prec.Unit. | Cant. | V.Unitario |
|---|---|---|---|---|
| Concreto 3000 PSI | M3 | 879,163 | 0.08 | 70,333.04 |
| Dilataciones de madera 0.10x3 m | UN | 5,320 | 1.00 | 5,320.00 |
| Malle electrosoldada de 4mm | M2 | 19,000 | 1.00 | 19,019.00 |
| | | | | |
| | | | | |
| | | | | |
| Desperdicio | % | 94,672.04 | 5% | 4,733.60 |

99,405.64

**III TRANSPORTES**

| Material | Vol-peso ó Cant. | Distancia | $M^3$-Km | Tarifa | Valor-Unit. |
|---|---|---|---|---|---|
| | | | | | |
| | | | | | |

**IV MANO DE OBRA**

| Trabajador | Jornal | Prestac | Jorn.Total | Rend. | V.Unitario |
|---|---|---|---|---|---|
| 2 Obreros | 150,000.00 | 80% | 270,000 | 15.00 | 18,000.00 |
| 1 Oficial | 95,000.00 | 80% | 171,000 | 15.00 | 11,400.00 |

29,400.00

**TOTAL COSTOS DIRECTOS** 131,745.64

**V COSTOS INDIRECTOS**

| Descripción | Porc. | V/Total |
|---|---|---|
| | | |

0.00

| | |
|---|---|
| **PRECIO UNITARIO TOTAL** | 131,745.64 |
| **PRECIO UNITARIO TOTAL AJUSTADO AL PESO** | 131,746.00 |

REPÚBLICA DE COLOMBIA
DEPARTAMENTO DEL CAQUETA
**MUNICIPIO DE SAN VICENTE DEL CAGUAN**
**ANÁLISIS DE PRECIOS UNITARIOS**

OBJETO: CONSTRUCCIÓN, MEJORAMIENTO Y/O MANTENIMIENTO DE LA INFRAESTRUCTURA EDUCATIVA EN SEDES URBANAS Y RURALES DEL MUNICIPIO DE SAN VICENTE DEL CAGUÁN, DEPARTAMENTO DEL

3.2 **Enchape para pisos** — Fecha: 1/09/2026 — Unidad : **M2**

I **EQUIPO**

| Descripción | Tipo | Tarifa/hora | Rend. | V.Unitario |
|---|---|---|---|---|
| Herramienta Menor | Manual | | | 2,940.00 |
| | | | | |
| | | | | |

2,940.00

II **MATERIALES EN OBRA**

| Descripción | Unidad | Prec.Unit. | Cant. | V.Unitario |
|---|---|---|---|---|
| Enchape para piso antideslizante | M2 | 80,000 | 1.00 | 80,000.00 |
| Binda Boquilla | KG | 8,000 | 0.50 | 4,000.00 |
| Pegalisto | KG | 2,300 | 3.00 | 6,900.00 |
| | | | | |
| | | | | |
| | | | | |
| Desperdicio | % | 90,900.00 | 5% | 4,545.00 |

95,445.00

III **TRANSPORTES**

| Material | Vol-peso ó Cant. | Distancia | $M^3$-Km | Tarifa | Valor-Unit. |
|---|---|---|---|---|---|
| | | | | | |
| | | | | | |

0.00

IV **MANO DE OBRA**

| Trabajador | Jornal | Prestac | Jorn.Total | Rend. | V.Unitario |
|---|---|---|---|---|---|
| 2 Obreros | 150,000.00 | 80% | 270,000 | 15.00 | 18,000.00 |
| 1 Oficial | 95,000.00 | 80% | 171,000 | 15.00 | 11,400.00 |

29,400.00

**TOTAL COSTOS DIRECTOS** 127,785.00

V **COSTOS INDIRECTOS**

| Descripción | Porc. | V/Total |
|---|---|---|
| | | |

0.00

**PRECIO UNITARIO TOTAL** 127,785.00
**PRECIO UNITARIO TOTAL AJUSTADO AL PESO** 127,785.00

REPÚBLICA DE COLOMBIA
DEPARTAMENTO DEL CAQUETA
**MUNICIPIO DE SAN VICENTE DEL CAGUAN**
**ANÁLISIS DE PRECIOS UNITARIOS**

OBJETO: CONSTRUCCIÓN, MEJORAMIENTO Y/O MANTENIMIENTO DE LA INFRAESTRUCTURA EDUCATIVA EN SEDES URBANAS Y RURALES DEL MUNICIPIO DE SAN VICENTE DEL CAGUÁN, DEPARTAMENTO DEL

| 3.3 **Bocapuerta en Granito Pulido** | Fecha: | 1/09/2026 |
|---|---|---|
| | Unidad : | **M2** |

**I EQUIPO**

| Descripción | Tipo | Tarifa/hora | Rend. | V.Unitario | |
|---|---|---|---|---|---|
| Herramienta Menor | Manual | | | 900.00 | |
| Pulidora | Día | 55,000 | 0.250 | 13,750.00 | |
| | | | | | 14,650.00 |

**II MATERIALES EN OBRA**

| Descripción | Unidad | Prec.Unit. | Cant. | V.Unitario | |
|---|---|---|---|---|---|
| MORTERO BASICO 1:4 | M3 | 757,657 | 0.06 | 45,459.42 | |
| Granito No. 2 | BULTO | 36,400 | 0.75 | 27,300.00 | |
| Marmolina blanca bulto por 40 kg | BULTO | 42,500 | 0.50 | 21,250.00 | |
| Cemento blanco | KG | 5,200 | 18.70 | 97,240.00 | |
| | | | | | |
| | | | | | |
| Desperdicio | % | 191,249.42 | 5% | 9,562.47 | |
| | | | | | 200,811.89 |

**III TRANSPORTES**

| Material | Vol-peso ó Cant. | Distancia | $M^3$-Km | Tarifa | Valor-Unit. | |
|---|---|---|---|---|---|---|
| | | | | | | |
| | | | | | | 0.00 |

**IV MANO DE OBRA**

| Trabajador | Jornal | Prestac | Jorn.Total | Rend. | V.Unitario | |
|---|---|---|---|---|---|---|
| 1 Obrero | 75,000.00 | 80% | 135,000 | 15.00 | 9,000.00 | |
| | | | | | | 9,000.00 |

**TOTAL COSTOS DIRECTOS** 224,461.89

**V COSTOS INDIRECTOS**

| Descripción | Porc. | V/Total | |
|---|---|---|---|
| | | | 0.00 |

**PRECIO UNITARIO TOTAL** 224,461.89
**PRECIO UNITARIO TOTAL AJUSTADO AL PESO** 224,462.00

REPÚBLICA DE COLOMBIA
DEPARTAMENTO DEL CAQUETA
**MUNICIPIO DE SAN VICENTE DEL CAGUAN**
**ANÁLISIS DE PRECIOS UNITARIOS**

OBJETO: CONSTRUCCIÓN, MEJORAMIENTO Y/O MANTENIMIENTO DE LA INFRAESTRUCTURA EDUCATIVA EN SEDES URBANAS Y RURALES DEL MUNICIPIO DE SAN VICENTE DEL CAGUÁN, DEPARTAMENTO DEL

3.4 **Enchape para muros** — Fecha: 1/09/2026 — Unidad : **M2**

**I EQUIPO**

| Descripción | Tipo | Tarifa/hora | Rend. | V.Unitario |
|---|---|---|---|---|
| Herramienta Menor | Manual | | | 2,040.00 |
| | | | | |
| | | | | |

2,040.00

**II MATERIALES EN OBRA**

| Descripción | Unidad | Prec.Unit. | Cant. | V.Unitario |
|---|---|---|---|---|
| Enchape para muros | M2 | 75,000 | 1.00 | 75,000.00 |
| Binda Boquilla | KG | 8,000 | 0.50 | 4,000.00 |
| Pegalisto | KG | 5,200 | 3.00 | 15,600.00 |
| | | | | |
| | | | | |
| | | | | |
| Desperdicio | % | 94,600.00 | 5% | 4,730.00 |

99,330.00

**III TRANSPORTES**

| Material | Vol-peso ó Cant. | Distancia | $M^3$-Km | Tarifa | Valor-Unit. |
|---|---|---|---|---|---|
| | | | | | |
| | | | | | |

0.00

**IV MANO DE OBRA**

| Trabajador | Jornal | Prestac | Jorn.Total | Rend. | V.Unitario |
|---|---|---|---|---|---|
| 1 Obrero | 75,000.00 | 80% | 135,000 | 15.00 | 9,000.00 |
| 1 Oficial | 95,000.00 | 80% | 171,000 | 15.00 | 11,400.00 |

20,400.00

**TOTAL COSTOS DIRECTOS** 121,770.00

**V COSTOS INDIRECTOS**

| Descripción | Porc. | V/Total |
|---|---|---|
| | | |

0.00

**PRECIO UNITARIO TOTAL** 121,770.00
**PRECIO UNITARIO TOTAL AJUSTADO AL PESO** 121,770.00

REPÚBLICA DE COLOMBIA
DEPARTAMENTO DEL CAQUETA
**MUNICIPIO DE SAN VICENTE DEL CAGUAN**
**ANÁLISIS DE PRECIOS UNITARIOS**

OBJETO: CONSTRUCCIÓN, MEJORAMIENTO Y/O MANTENIMIENTO DE LA INFRAESTRUCTURA EDUCATIVA EN SEDES URBANAS Y RURALES DEL MUNICIPIO DE SAN VICENTE DEL CAGUÁN, DEPARTAMENTO DEL

4.1 **Bajante de aguas lluvia PVCS 4"** | Fecha: 1/09/2026 | Unidad : **ML**

**I EQUIPO**

| Descripción | Tipo | Tarifa/hora | Rend. | V.Unitario |
|---|---|---|---|---|
| Herramienta Menor | Manual | | | 2,040.00 |
| | | | | |
| | | | | |

2,040.00

**II MATERIALES EN OBRA**

| Descripción | Unidad | Prec.Unit. | Cant. | V.Unitario |
|---|---|---|---|---|
| Tuberia PVCS de 4" | ML | 26,500 | 1.00 | 26,500.00 |
| Accesorios PVCS de 4" | UN | 12,800 | 0.20 | 2,560.00 |
| Limpiador PVC | OCT | 53,800 | 0.02 | 1,076.00 |
| Soldadura PVC | OCT | 78,800 | 0.02 | 1,576.00 |
| | | | | |
| | | | | |
| Desperdicio | % | 31,712.00 | 5% | 1,585.60 |

33,297.60

**III TRANSPORTES**

| Material | Vol-peso ó Cant. | Distancia | $M^3$-Km | Tarifa | Valor-Unit. |
|---|---|---|---|---|---|
| | | | | | |
| | | | | | |

0.00

**IV MANO DE OBRA**

| Trabajador | Jornal | Prestac | Jorn.Total | Rend. | V.Unitario |
|---|---|---|---|---|---|
| 1 Obrero | 75,000.00 | 80% | 135,000 | 15.00 | 9,000.00 |
| 1 Oficial | 95,000.00 | 80% | 171,000 | 15.00 | 11,400.00 |

20,400.00

**TOTAL COSTOS DIRECTOS** 55,737.60

**V COSTOS INDIRECTOS**

| Descripción | Porc. | V/Total |
|---|---|---|
| | | |

0.00

**PRECIO UNITARIO TOTAL** 55,737.60
**PRECIO UNITARIO TOTAL AJUSTADO AL PESO** 55,738.00

REPÚBLICA DE COLOMBIA
DEPARTAMENTO DEL CAQUETA
**MUNICIPIO DE SAN VICENTE DEL CAGUAN**
**ANÁLISIS DE PRECIOS UNITARIOS**

OBJETO: CONSTRUCCIÓN, MEJORAMIENTO Y/O MANTENIMIENTO DE LA INFRAESTRUCTURA EDUCATIVA EN SEDES URBANAS Y RURALES DEL MUNICIPIO DE SAN VICENTE DEL CAGUÁN, DEPARTAMENTO DEL

4.2 **Sum. Nivel. e inst. tuberia PVCS Ø 4".**

Fecha: 1/09/2026
Unidad : **ML**

I **EQUIPO**

| Descripción | Tipo | Tarifa/hora | Rend. | V.Unitario |
|---|---|---|---|---|
| Herramienta Menor | Manual | | | 2,040.00 |
| | | | | |
| | | | | |

2,040.00

II **MATERIALES EN OBRA**

| Descripción | Unidad | Prec.Unit. | Cant. | V.Unitario |
|---|---|---|---|---|
| Tuberia PVCS de 4" | ML | 26,500 | 1.00 | 26,500.00 |
| Accesorios PVCS de 4" | UN | 12,800 | 0.20 | 2,560.00 |
| Limpiador PVC | OCT | 53,800 | 0.02 | 1,076.00 |
| Soldadura PVC | OCT | 78,800 | 0.02 | 1,576.00 |
| | | | | |
| | | | | |
| Desperdicio | % | 31,712.00 | 5% | 1,585.60 |

33,297.60

III **TRANSPORTES**

| Material | Vol-peso ó Cant. | Distancia | $M^3$-Km | Tarifa | Valor-Unit. |
|---|---|---|---|---|---|
| | | | | | |
| | | | | | |

0.00

IV **MANO DE OBRA**

| Trabajador | Jornal | Prestac | Jorn.Total | Rend. | V.Unitario |
|---|---|---|---|---|---|
| 1 Obrero | 75,000.00 | 80% | 135,000 | 15.00 | 9,000.00 |
| 1 Oficial | 95,000.00 | 80% | 171,000 | 15.00 | 11,400.00 |

20,400.00

**TOTAL COSTOS DIRECTOS** 55,737.60

V **COSTOS INDIRECTOS**

| Descripción | Porc. | V/Total |
|---|---|---|
| | | |

0.00

**PRECIO UNITARIO TOTAL** 55,737.60
**PRECIO UNITARIO TOTAL AJUSTADO AL PESO** 55,738.00

REPÚBLICA DE COLOMBIA
DEPARTAMENTO DEL CAQUETA
**MUNICIPIO DE SAN VICENTE DEL CAGUAN**
**ANÁLISIS DE PRECIOS UNITARIOS**

OBJETO: CONSTRUCCIÓN, MEJORAMIENTO Y/O MANTENIMIENTO DE LA INFRAESTRUCTURA EDUCATIVA EN SEDES URBANAS Y RURALES DEL MUNICIPIO DE SAN VICENTE DEL CAGUÁN, DEPARTAMENTO DEL

4.3 **Sum. Nivel. e inst. tuberia PVCS Ø 2".**

Fecha: 1/09/2026
Unidad : **ML**

**I EQUIPO**

| Descripción | Tipo | Tarifa/hora | Rend. | V.Unitario |
|---|---|---|---|---|
| Herramienta Menor | Manual | | | 2,040.00 |
| | | | | |
| | | | | |

2,040.00

**II MATERIALES EN OBRA**

| Descripción | Unidad | Prec.Unit. | Cant. | V.Unitario |
|---|---|---|---|---|
| Tuberia PVCS de 2" | ML | 13,500 | 1.00 | 13,500.00 |
| Accesorios PVCS de 2" | UN | 7,500 | 0.20 | 1,500.00 |
| Limpiador PVC | UND | 53,800 | 0.012 | 645.60 |
| Soldadura PVC | UND | 78,800 | 0.013 | 1,024.40 |
| | | | | |
| | | | | |
| Desperdicio | % | 16,670.00 | 5% | 833.50 |

17,503.50

**III TRANSPORTES**

| Material | Vol-peso ó Cant. | Distancia | $M^3$-Km | Tarifa | Valor-Unit. |
|---|---|---|---|---|---|
| | | | | | |
| | | | | | |

0.00

**IV MANO DE OBRA**

| Trabajador | Jornal | Prestac | Jorn.Total | Rend. | V.Unitario |
|---|---|---|---|---|---|
| 1 Obrero | 75,000.00 | 80% | 135,000 | 15.00 | 9,000.00 |
| 1 Oficial | 95,000.00 | 80% | 171,000 | 15.00 | 11,400.00 |

20,400.00

**TOTAL COSTOS DIRECTOS** 39,943.50

**V COSTOS INDIRECTOS**

| Descripción | Porc. | V/Total |
|---|---|---|
| | | |

0.00

**PRECIO UNITARIO TOTAL** 39,943.50
**PRECIO UNITARIO TOTAL AJUSTADO AL PESO** 39,944.00

REPÚBLICA DE COLOMBIA
DEPARTAMENTO DEL CAQUETA
**MUNICIPIO DE SAN VICENTE DEL CAGUAN**
**ANÁLISIS DE PRECIOS UNITARIOS**

OBJETO: CONSTRUCCIÓN, MEJORAMIENTO Y/O MANTENIMIENTO DE LA INFRAESTRUCTURA EDUCATIVA EN SEDES URBANAS Y RURALES DEL MUNICIPIO DE SAN VICENTE DEL CAGUÁN, DEPARTAMENTO DEL

4.4 **Punto sanitario de 4".** | Fecha: 1/09/2026 | Unidad : **UND**

I **EQUIPO**

| Descripción | Tipo | Tarifa/hora | Rend. | V.Unitario |
|---|---|---|---|---|
| Herramienta Menor | Manual | | | 5,100.00 |
| | | | | |
| | | | | |

5,100.00

II **MATERIALES EN OBRA**

| Descripción | Unidad | Prec.Unit. | Cant. | V.Unitario |
|---|---|---|---|---|
| Tuberia PVCS de 4" | ML | 14,500 | 1.00 | 14,500.00 |
| Accesorios PVCS de 4" | UN | 12,800 | 1.00 | 12,800.00 |
| Limpiador PVC | OCT | 53,800 | 0.01 | 538.00 |
| Soldadura PVC | OCT | 78,800 | 0.01 | 788.00 |
| | | | | |
| | | | | |
| Desperdicio | % | 28,626.00 | 5% | 1,431.30 |

30,057.30

III **TRANSPORTES**

| Material | Vol-peso ó Cant. | Distancia | $M^3$-Km | Tarifa | Valor-Unit. |
|---|---|---|---|---|---|
| | | | | | |
| | | | | | |

0.00

IV **MANO DE OBRA**

| Trabajador | Jornal | Prestac | Jorn.Total | Rend. | V.Unitario |
|---|---|---|---|---|---|
| 1 Obrero | 75,000.00 | 80% | 135,000 | 6.00 | 22,500.00 |
| 1 Oficial | 95,000.00 | 80% | 171,000 | 6.00 | 28,500.00 |

51,000.00

**TOTAL COSTOS DIRECTOS** 86,157.30

V **COSTOS INDIRECTOS**

| Descripción | Porc. | V/Total |
|---|---|---|
| | | |

0.00

**PRECIO UNITARIO TOTAL** 86,157.30
**PRECIO UNITARIO TOTAL AJUSTADO AL PESO** 86,157.00

REPÚBLICA DE COLOMBIA
DEPARTAMENTO DEL CAQUETA
**MUNICIPIO DE SAN VICENTE DEL CAGUAN**
**ANÁLISIS DE PRECIOS UNITARIOS**

OBJETO: CONSTRUCCIÓN, MEJORAMIENTO Y/O MANTENIMIENTO DE LA INFRAESTRUCTURA EDUCATIVA EN SEDES URBANAS Y RURALES DEL MUNICIPIO DE SAN VICENTE DEL CAGUÁN, DEPARTAMENTO DEL

4.5 **Punto sanitario de 2".**

Fecha: 1/09/2026
Unidad : **UND**

**I EQUIPO**

| Descripción | Tipo | Tarifa/hora | Rend. | V.Unitario |
|---|---|---|---|---|
| Herramienta Menor | Manual | | | 4,371.43 |
| | | | | |
| | | | | |

4,371.43

**II MATERIALES EN OBRA**

| Descripción | Unidad | Prec.Unit. | Cant. | V.Unitario |
|---|---|---|---|---|
| Tuberia PVCS de 2" | ML | 13,500 | 1.00 | 13,500.00 |
| Accesorios PVCS de 2" | UN | 13,500 | 1.00 | 13,500.00 |
| Limpiador PVC | OCT | 53,800 | 0.01 | 538.00 |
| Soldadura PVC | OCT | 78,800 | 0.01 | 788.00 |
| | | | | |
| | | | | |
| Desperdicio | % | 28,326.00 | 5% | 1,416.30 |

29,742.30

**III TRANSPORTES**

| Material | Vol-peso ó Cant. | Distancia | $M^3$-Km | Tarifa | Valor-Unit. |
|---|---|---|---|---|---|
| | | | | | |
| | | | | | |

0.00

**IV MANO DE OBRA**

| Trabajador | Jornal | Prestac | Jorn.Total | Rend. | V.Unitario |
|---|---|---|---|---|---|
| 1 Obrero | 75,000.00 | 80% | 135,000 | 7.00 | 19,285.71 |
| 1 Oficial | 95,000.00 | 80% | 171,000 | 7.00 | 24,428.57 |

43,714.29

**TOTAL COSTOS DIRECTOS** 77,828.01

**V COSTOS INDIRECTOS**

| Descripción | Porc. | V/Total |
|---|---|---|
| | | |

0.00

**PRECIO UNITARIO TOTAL** 77,828.01
**PRECIO UNITARIO TOTAL AJUSTADO AL PESO** 77,828.00

REPÚBLICA DE COLOMBIA
DEPARTAMENTO DEL CAQUETA
**MUNICIPIO DE SAN VICENTE DEL CAGUAN**
**ANÁLISIS DE PRECIOS UNITARIOS**

OBJETO: CONSTRUCCIÓN, MEJORAMIENTO Y/O MANTENIMIENTO DE LA INFRAESTRUCTURA EDUCATIVA EN SEDES URBANAS Y RURALES DEL MUNICIPIO DE SAN VICENTE DEL CAGUÁN, DEPARTAMENTO DEL

4.6 **Sum. e inst tuberia PVCP Ø=1/2" RDE-09.** | Fecha: 1/09/2026 | Unidad : **ML**

**I EQUIPO**

| Descripción | Tipo | Tarifa/hora | Rend. | V.Unitario |
|---|---|---|---|---|
| Herramienta Menor | Manual | | | 3,060.00 |
| | | | | |
| | | | | |

3,060.00

**II MATERIALES EN OBRA**

| Descripción | Unidad | Prec.Unit. | Cant. | V.Unitario |
|---|---|---|---|---|
| Tubería PVCP Ø 1/2" RDE-9 | ML | 3,400 | 1.00 | 3,400.00 |
| Accesorios PVCP 1/2 " | UN | 2,300 | 0.30 | 690.00 |
| Limpiador PVC | OCT | 53,800 | 0.01 | 699.40 |
| Soldadura PVC | OCT | 78,800 | 0.01 | 1,024.40 |
| | | | | |
| | | | | |
| Desperdicio | % | 5,813.80 | 5% | 290.69 |

6,104.49

**III TRANSPORTES**

| Material | Vol-peso ó Cant. | Distancia | $M^3$-Km | Tarifa | Valor-Unit. |
|---|---|---|---|---|---|
| | | | | | |
| | | | | | |

0.00

**IV MANO DE OBRA**

| Trabajador | Jornal | Prestac | Jorn.Total | Rend. | V.Unitario |
|---|---|---|---|---|---|
| 1 Obrero | 75,000.00 | 80% | 135,000 | 10.00 | 13,500.00 |
| 1 Oficial | 95,000.00 | 80% | 171,000 | 10.00 | 17,100.00 |

30,600.00

**TOTAL COSTOS DIRECTOS** 39,764.49

**V COSTOS INDIRECTOS**

| Descripción | Porc. | V/Total |
|---|---|---|
| | | |

0.00

**PRECIO UNITARIO TOTAL** 39,764.49
**PRECIO UNITARIO TOTAL AJUSTADO AL PESO** 39,764.00

REPÚBLICA DE COLOMBIA
DEPARTAMENTO DEL CAQUETA
**MUNICIPIO DE SAN VICENTE DEL CAGUAN**
**ANÁLISIS DE PRECIOS UNITARIOS**

OBJETO: CONSTRUCCIÓN, MEJORAMIENTO Y/O MANTENIMIENTO DE LA INFRAESTRUCTURA EDUCATIVA EN SEDES URBANAS Y RURALES DEL MUNICIPIO DE SAN VICENTE DEL CAGUÁN, DEPARTAMENTO DEL

4.7 **Punto hidraúlico de 1/2".**

Fecha: 1/09/2026
Unidad : **UND**

**I EQUIPO**

| Descripción | Tipo | Tarifa/hora | Rend. | V.Unitario |
|---|---|---|---|---|
| Herramienta Menor | Manual | | | 3,825.00 |
| | | | | |
| | | | | |

3,825.00

**II MATERIALES EN OBRA**

| Descripción | Unidad | Prec.Unit. | Cant. | V.Unitario |
|---|---|---|---|---|
| Tubería PVCP Ø 1/2" RDE-9 | ML | 3,400 | 1.00 | 3,400.00 |
| Accesorios PVCP 1/2 " | UN | 2,299 | 4.00 | 9,196.00 |
| Limpiador PVC | OCT | 53,800 | 0.01 | 699.40 |
| Soldadura PVC | OCT | 78,800 | 0.01 | 1,024.40 |
| | | | | |
| | | | | |
| Desperdicio | % | 14,319.80 | 5% | 715.99 |

15,035.79

**III TRANSPORTES**

| Material | Vol-peso ó Cant. | Distancia | $M^3$-Km | Tarifa | Valor-Unit. |
|---|---|---|---|---|---|
| | | | | | |
| | | | | | |

0.00

**IV MANO DE OBRA**

| Trabajador | Jornal | Prestac | Jorn.Total | Rend. | V.Unitario |
|---|---|---|---|---|---|
| 1 Obrero | 75,000.00 | 80% | 135,000 | 8.00 | 16,875.00 |
| 1 Oficial | 95,000.00 | 80% | 171,000 | 8.00 | 21,375.00 |

38,250.00

**TOTAL COSTOS DIRECTOS** 57,110.79

**V COSTOS INDIRECTOS**

| Descripción | Porc. | V/Total |
|---|---|---|
| | | |

0.00

**PRECIO UNITARIO TOTAL** 57,110.79
**PRECIO UNITARIO TOTAL AJUSTADO AL PESO** 57,111.00

REPÚBLICA DE COLOMBIA
DEPARTAMENTO DEL CAQUETA
**MUNICIPIO DE SAN VICENTE DEL CAGUAN**
**ANÁLISIS DE PRECIOS UNITARIOS**

OBJETO: CONSTRUCCIÓN, MEJORAMIENTO Y/O MANTENIMIENTO DE LA INFRAESTRUCTURA EDUCATIVA EN SEDES URBANAS Y RURALES DEL MUNICIPIO DE SAN VICENTE DEL CAGUÁN, DEPARTAMENTO DEL

4.8 **Caja de inspección de 0,80 X 0,80 X0,80.**

Fecha: 1/09/2026
Unidad : **UND**

**I EQUIPO**

| Descripción | Tipo | Tarifa/hora | Rend. | V.Unitario |
|---|---|---|---|---|
| Herramienta Menor | Manual | | | 22,050.00 |
| | | | | |
| | | | | |

22,050.00

**II MATERIALES EN OBRA**

| Descripción | Unidad | Prec.Unit. | Cant. | V.Unitario |
|---|---|---|---|---|
| CONCRETO BASICO CLASE D (F'c= | M3 | 953,271 | 0.38 | 366,056.06 |
| BÁSICO FORMALETA | M2 | 37,086 | 1.00 | 37,086.00 |
| Acero de Refuerzo PDR-60 | KG | 27,900 | 3.50 | 97,650.00 |
| Alambre de Amarre | KG | 11,500 | 0.11 | 1,242.00 |
| | | | | |
| | | | | |
| Desperdicio | % | 502,034.06 | 5% | 25,101.70 |

527,135.77

**III TRANSPORTES**

| Material | Vol-peso ó Cant. | Distancia | $M^3$-Km | Tarifa | Valor-Unit. |
|---|---|---|---|---|---|
| | | | | | |
| | | | | | |

0.00

**IV MANO DE OBRA**

| Trabajador | Jornal | Prestac | Jorn.Total | Rend. | V.Unitario |
|---|---|---|---|---|---|
| 2 Obreros | 150,000.00 | 80% | 270,000 | 2.00 | 135,000.00 |
| 1 Oficial | 95,000.00 | 80% | 171,000 | 2.00 | 85,500.00 |

220,500.00

**TOTAL COSTOS DIRECTOS** 769,685.77

**V COSTOS INDIRECTOS**

| Descripción | Porc. | V/Total |
|---|---|---|
| | | |

0.00

**PRECIO UNITARIO TOTAL** 769,685.77
**PRECIO UNITARIO TOTAL AJUSTADO AL PESO** 769,686.00

REPÚBLICA DE COLOMBIA
DEPARTAMENTO DEL CAQUETA
**MUNICIPIO DE SAN VICENTE DEL CAGUAN**
**ANÁLISIS DE PRECIOS UNITARIOS**

OBJETO: CONSTRUCCIÓN, MEJORAMIENTO Y/O MANTENIMIENTO DE LA INFRAESTRUCTURA EDUCATIVA EN SEDES URBANAS Y RURALES DEL MUNICIPIO DE SAN VICENTE DEL CAGUÁN, DEPARTAMENTO DEL

4.9 **Suministro e instalación tanque de almacenamiento de 1.000 Litros** | Fecha: 1/09/2026 | Unidad : **UND**

**I EQUIPO**

| Descripción | Tipo | Tarifa/hora | Rend. | V.Unitario | |
|---|---|---|---|---|---|
| Herramienta Menor | Manual | | | 2,940.00 | |
| | | | | | |
| | | | | | 2,940.00 |

**II MATERIALES EN OBRA**

| Descripción | Unidad | Prec.Unit. | Cant. | V.Unitario | |
|---|---|---|---|---|---|
| Tanque Plastico de 1.000 Litros | UN | 650,000 | 1.00 | 650,000.00 | |
| Flotador | UN | 125,700 | 1.00 | 125,700.00 | |
| Tubería PVCP Ø 1/2" RDE-9 | ML | 5,000 | 1.50 | 7,500.00 | |
| Soldadura PVC | OCT | 80,000 | 0.01 | 800.00 | |
| Limpiador PVC | OCT | 54,000 | 0.01 | 540.00 | |
| Cinta teflón | ROLLO | 8,900 | 0.01 | 89.00 | |
| Desperdicio | % | 784,629.00 | 2% | 15,692.58 | |
| | | | | | 800,321.58 |

**III TRANSPORTES**

| Material | Vol-peso ó Cant. | Distancia | $M^3$-Km | Tarifa | Valor-Unit. | |
|---|---|---|---|---|---|---|
| | | | | | | |
| | | | | | | 0.00 |

**IV MANO DE OBRA**

| Trabajador | Jornal | Prestac | Jorn.Total | Rend. | V.Unitario | |
|---|---|---|---|---|---|---|
| 2 Obreros | 150,000.00 | 80% | 270,000 | 15.00 | 18,000.00 | |
| 1 Oficial | 95,000.00 | 80% | 171,000 | 15.00 | 11,400.00 | |
| | | | | | | 29,400.00 |

**TOTAL COSTOS DIRECTOS** 832,661.58

**V COSTOS INDIRECTOS**

| Descripción | Porc. | V/Total | |
|---|---|---|---|
| | | | 0.00 |

**PRECIO UNITARIO TOTAL** 832,661.58
**PRECIO UNITARIO TOTAL AJUSTADO AL PESO** 832,662.00

REPÚBLICA DE COLOMBIA
DEPARTAMENTO DEL CAQUETA
MUNICIPIO DE SAN VICENTE DEL CAGUAN
ANÁLISIS DE PRECIOS UNITARIOS

OBJETO: CONSTRUCCIÓN, MEJORAMIENTO Y/O MANTENIMIENTO DE LA INFRAESTRUCTURA EDUCATIVA EN SEDES URBANAS Y RURALES DEL MUNICIPIO DE SAN VICENTE DEL CAGUÁN, DEPARTAMENTO DEL

4.10 **#¡REF!**

Fecha: 1/09/2026
Unidad : **UND**

**I EQUIPO**

| Descripción | Tipo | Tarifa/hora | Rend. | V.Unitario |
|---|---|---|---|---|
| Herramienta Menor | Manual | | | 3,060.00 |
| | | | | |
| | | | | |

3,060.00

**II MATERIALES EN OBRA**

| Descripción | Unidad | Prec.Unit. | Cant. | V.Unitario |
|---|---|---|---|---|
| #¡REF! | UND | 2,580,000 | 1.00 | 2,580,000.00 |
| | | | | |
| | | | | |
| Desperdicio | % | 2,580,000.00 | 5% | 129,000.00 |

2,709,000.00

**III TRANSPORTES**

| Material | Vol-peso ó Cant | Distancia | $M^3$-Km | Tarifa | Valor-Unit. |
|---|---|---|---|---|---|
| | | | | | |
| | | | | | |

0.00

**IV MANO DE OBRA**

| Trabajador | Jornal | Prestac | Jorn.Total | Rend. | V.Unitario |
|---|---|---|---|---|---|
| 1 Obrero | 75,000.00 | 80% | 135,000 | 10.00 | 13,500.00 |
| 1 Oficial | 95,000.00 | 80% | 171,000 | 10.00 | 17,100.00 |

30,600.00

**TOTAL COSTOS DIRECTOS** 2,742,660.00

**V COSTOS INDIRECTOS**

| Descripción | Porc. | V/Total |
|---|---|---|
| | | |

0.00

**PRECIO UNITARIO TOTAL** 2,742,660.00
**PRECIO UNITARIO TOTAL AJUSTADO AL PESO** 2,742,660.00

REPÚBLICA DE COLOMBIA
DEPARTAMENTO DEL CAQUETA
**MUNICIPIO DE SAN VICENTE DEL CAGUAN**
**ANÁLISIS DE PRECIOS UNITARIOS**

OBJETO: CONSTRUCCIÓN, MEJORAMIENTO Y/O MANTENIMIENTO DE LA INFRAESTRUCTURA EDUCATIVA EN SEDES URBANAS Y RURALES DEL MUNICIPIO DE SAN VICENTE DEL CAGUÁN, DEPARTAMENTO DEL

5.1 **Salida de alumbrado incluye interruptor, a 110 Voltios.** | Fecha: 1/09/2026 | Unidad : **UND**

**I EQUIPO**

| Descripción | Tipo | Tarifa/hora | Rend. | V.Unitario |
|---|---|---|---|---|
| Herramienta Menor | Manual | | | 1,530.00 |

1,530.00

**II MATERIALES EN OBRA**

| Descripción | Unidad | Prec.Unit. | Cant. | V.Unitario |
|---|---|---|---|---|
| Tubo conduit PVC de 1/2" | ML | 2,000 | 12.00 | 24,000.00 |
| Alambre de cobre THW 12 AWG | ML | 6,950 | 22.00 | 152,900.00 |
| Caja 2600 octogonal | UN | 10,000 | 1.00 | 10,000.00 |
| Caja 4x4 con suplemento | UN | 7,500 | 1.00 | 7,500.00 |
| Interruptor Sencillo | UN | 24,000 | 1.00 | 24,000.00 |
| Curva PVCE 1/2¨ | UN | 5,350 | 4.00 | 21,400.00 |
| Boquilla PVCE de 1/2" | UN | 1,500 | 4.00 | 6,000.00 |
| Cinta aislante | ROLLO | 5,506 | 0.40 | 2,202.40 |
| Desperdicio | % | 248,002.40 | 5% | 12,400.12 |

260,402.52

**III TRANSPORTES**

| Material | Vol-peso ó Cant. | Distancia | $M^3$-Km | Tarifa | Valor-Unit. |
|---|---|---|---|---|---|
| | | | | | |
| | | | | | |

0.00

**IV MANO DE OBRA**

| Trabajador | Jornal | Prestac | Jorn.Total | Rend. | V.Unitario |
|---|---|---|---|---|---|
| 1 Obrero | 75,000.00 | 80% | 135,000 | 20.00 | 6,750.00 |
| 1 Oficial | 95,000.00 | 80% | 171,000 | 20.00 | 8,550.00 |

15,300.00

**TOTAL COSTOS DIRECTOS** 277,232.52

**V COSTOS INDIRECTOS**

| Descripción | Porc. | V/Total |
|---|---|---|
| | | |

0.00

**PRECIO UNITARIO TOTAL** 277,232.52
**PRECIO UNITARIO TOTAL AJUSTADO AL PESO** 277,233.00

REPÚBLICA DE COLOMBIA
DEPARTAMENTO DEL CAQUETA
**MUNICIPIO DE SAN VICENTE DEL CAGUAN**
**ANÁLISIS DE PRECIOS UNITARIOS**

OBJETO: CONSTRUCCIÓN, MEJORAMIENTO Y/O MANTENIMIENTO DE LA INFRAESTRUCTURA EDUCATIVA EN SEDES URBANAS Y RURALES DEL MUNICIPIO DE SAN VICENTE DEL CAGUÁN, DEPARTAMENTO DEL

5.2 **Salida de tomacorriente.**

Fecha: 1/09/2026
Unidad : **UND**

**I EQUIPO**

| Descripción | Tipo | Tarifa/hora | Rend. | V.Unitario |
|---|---|---|---|---|
| Herramienta Menor | Manual | | | 3,825.00 |
| | | | | |
| | | | | |

3,825.00

**II MATERIALES EN OBRA**

| Descripción | Unidad | Prec.Unit. | Cant. | V.Unitario |
|---|---|---|---|---|
| Tubo conduit PVC de 1/2 ´´ | ML | 2,000 | 15.00 | 30,000.00 |
| Alambre de cobre THW 12 AWG | ML | 6,950 | 30.00 | 208,500.00 |
| Caja 4x4 con suplemento | UN | 7,500 | 1.00 | 7,500.00 |
| Boquilla PVCE de 1/2´´ | UN | 1,500 | 5.00 | 7,500.00 |
| Tomacorriente polarizado | UN | 12,500 | 1.00 | 12,500.00 |
| Curva PVCE 1/2¨ | UN | 5,350 | 6.00 | 32,100.00 |
| Desperdicio | % | 298,100.00 | 5% | 14,905.00 |

313,005.00

**III TRANSPORTES**

| Material | Vol-peso ó Cant. | Distancia | $M^3$-Km | Tarifa | Valor-Unit. |
|---|---|---|---|---|---|
| | | | | | |
| | | | | | |

0.00

**IV MANO DE OBRA**

| Trabajador | Jornal | Prestac | Jorn.Total | Rend. | V.Unitario |
|---|---|---|---|---|---|
| 1 Obrero | 75,000.00 | 80% | 135,000 | 8.00 | 16,875.00 |
| 1 Oficial | 95,000.00 | 80% | 171,000 | 8.00 | 21,375.00 |

38,250.00

**TOTAL COSTOS DIRECTOS** 355,080.00

**V COSTOS INDIRECTOS**

| Descripción | Porc. | V/Total |
|---|---|---|
| | | |

0.00

**PRECIO UNITARIO TOTAL** 355,080.00
**PRECIO UNITARIO TOTAL AJUSTADO AL PESO** 355,080.00

REPÚBLICA DE COLOMBIA
DEPARTAMENTO DEL CAQUETA
**MUNICIPIO DE SAN VICENTE DEL CAGUAN**
**ANÁLISIS DE PRECIOS UNITARIOS**

B

6.1 **Estuco sobre pañetes** — Fecha: 1/09/2026 — Unidad : **M2**

**I EQUIPO**

| Descripción | Tipo | Tarifa/hora | Rend. | V.Unitario |
|---|---|---|---|---|
| Herramienta Menor | Manual | | | 2,037.54 |
| Andamios metálicos | Hora | 3,511.00 | 2.00 | 1,755.50 |
| | | | | |

3,793.04

**II MATERIALES EN OBRA**

| Descripción | Unidad | Prec.Unit. | Cant. | V.Unitario |
|---|---|---|---|---|
| Estuco Plástico | KG | 8,000 | 0.50 | 4,000.00 |
| Lija Pliego 400 | Unidad | 2,450 | 0.33 | 808.50 |
| Impermeabilizante | GAL | 96,000 | 0.08 | 7,680.00 |
| | | | | |
| | | | | |
| | | | | |
| Desperdicio | % | 12,488.50 | 10% | 1,248.85 |

13,737.35

**III TRANSPORTES**

| Material | Vol-peso ó Cant. | Distancia | $M^3$-Km | Tarifa | Valor-Unit. |
|---|---|---|---|---|---|
| | | | | | |
| | | | | | |

0.00

**IV MANO DE OBRA**

| Trabajador | Jornal | Prestac | Jorn.Total | Rend. | V.Unitario |
|---|---|---|---|---|---|
| 1 Oficial | 95,000.00 | 80% | 171,000 | 15.00 | 11,400.00 |
| 1 Obrero | 75,000.00 | 80% | 134,632 | 15.00 | 8,975.43 |

20,375.43

**TOTAL COSTOS DIRECTOS** 37,905.83

**V COSTOS INDIRECTOS**

| Descripción | Porc. | V/Total |
|---|---|---|
| | | |

0.00

**PRECIO UNITARIO TOTAL** 37,905.83
**PRECIO UNITARIO TOTAL AJUSTADO AL PESO** 37,906.00

REPÚBLICA DE COLOMBIA
DEPARTAMENTO DEL CAQUETA
**MUNICIPIO DE SAN VICENTE DEL CAGUAN**
**ANÁLISIS DE PRECIOS UNITARIOS**

OBJETO: CONSTRUCCIÓN, MEJORAMIENTO Y/O MANTENIMIENTO DE LA INFRAESTRUCTURA EDUCATIVA EN SEDES URBANAS Y RURALES DEL MUNICIPIO DE SAN VICENTE DEL CAGUÁN, DEPARTAMENTO DEL

6.2 **Pintura en vinilo tipo 1** — Fecha: 1/09/2026 — Unidad : **M2**

**I EQUIPO**

| Descripción | Tipo | Tarifa/hora | Rend. | V.Unitario |
|---|---|---|---|---|
| Herramienta Menor | Manual | | | 2,940.00 |
| Andamios metálicos | Hora | 3,511.00 | 2.00 | 1,755.50 |
| | | | | |

4,695.50

**II MATERIALES EN OBRA**

| Descripción | Unidad | Prec.Unit. | Cant. | V.Unitario |
|---|---|---|---|---|
| Vinilo tipo 1 | GAL | 80,000 | 0.08 | 6,400.00 |
| Lija Pliego 400 | Unidad | 2,450 | 0.33 | 808.50 |
| | | | | |
| | | | | |
| | | | | |
| | | | | |
| Desperdicio | % | 7,208.50 | 10% | 720.85 |

7,929.35

**III TRANSPORTES**

| Material | Vol-peso ó Cant. | Distancia | $M^3$-Km | Tarifa | Valor-Unit. |
|---|---|---|---|---|---|
| | | | | | |
| | | | | | |

0.00

**IV MANO DE OBRA**

| Trabajador | Jornal | Prestac | Jorn.Total | Rend. | V.Unitario |
|---|---|---|---|---|---|
| 2 Obreros | 150,000.00 | 80% | 270,000 | 15.00 | 18,000.00 |
| 1 Oficial | 95,000.00 | 80% | 171,000 | 15.00 | 11,400.00 |

29,400.00

**TOTAL COSTOS DIRECTOS** 42,024.85

**V COSTOS INDIRECTOS**

| Descripción | Porc. | V/Total |
|---|---|---|
| | | |

0.00

**PRECIO UNITARIO TOTAL** 42,024.85
**PRECIO UNITARIO TOTAL AJUSTADO AL PESO** 42,025.00

REPÚBLICA DE COLOMBIA
DEPARTAMENTO DEL CAQUETA
**MUNICIPIO DE SAN VICENTE DEL CAGUAN**
**ANÁLISIS DE PRECIOS UNITARIOS**

OBJETO: CONSTRUCCIÓN, MEJORAMIENTO Y/O MANTENIMIENTO DE LA INFRAESTRUCTURA EDUCATIVA EN SEDES URBANAS Y RURALES DEL MUNICIPIO DE SAN VICENTE DEL CAGUÁN, DEPARTAMENTO DEL

6.3 **Pintura en esmalte sobre Carpintería metálica, (Inc. anticorrosivo).** | Fecha: 1/09/2026 | Unidad : **M2**

**I EQUIPO**

| Descripción | Tipo | Tarifa/hora | Rend. | V.Unitario | |
|---|---|---|---|---|---|
| Herramienta Menor | Manual | | | 2,940.00 | |
| Andamios metálicos | Dia | 3,511 | 1.00 | 3,511.00 | |
| | | | | | 6,451.00 |

**II MATERIALES EN OBRA**

| Descripción | Unidad | Prec.Unit. | Cant. | V.Unitario | |
|---|---|---|---|---|---|
| Pintura en esmalte | GAL | 98,500 | 0.10 | 9,850.00 | |
| Thinner | GAL | 5,000 | 0.04 | 200.00 | |
| Anticorrosivo | GAL | 68,500 | 0.03 | 2,055.00 | |
| | | | | | |
| | | | | | |
| | | | | | |
| Desperdicio | % | 12,105.00 | 10% | 1,210.50 | |
| | | | | | 13,315.50 |

**III TRANSPORTES**

| Material | Vol-peso ó Cant. | Distancia | $M^3$-Km | Tarifa | Valor-Unit. | |
|---|---|---|---|---|---|---|
| | | | | | | |
| | | | | | | 0.00 |

**IV MANO DE OBRA**

| Trabajador | Jornal | Prestac | Jorn.Total | Rend. | V.Unitario | |
|---|---|---|---|---|---|---|
| 2 Obrero | 150,000.00 | 80% | 270,000 | 15.00 | 18,000.00 | |
| 1 Oficial | 95,000.00 | 80% | 171,000 | 15.00 | 11,400.00 | |
| | | | | | | 29,400.00 |

**TOTAL COSTOS DIRECTOS** 49,166.50

**V COSTOS INDIRECTOS**

| Descripción | Porc. | V/Total | |
|---|---|---|---|
| | | | 0.00 |

**PRECIO UNITARIO TOTAL** 49,166.50
**PRECIO UNITARIO TOTAL AJUSTADO AL PESO** 49,167.00

REPÚBLICA DE COLOMBIA
DEPARTAMENTO DEL CAQUETA
**MUNICIPIO DE SAN VICENTE DEL CAGUAN**
**ANÁLISIS DE PRECIOS UNITARIOS**

OBJETO: CONSTRUCCIÓN, MEJORAMIENTO Y/O MANTENIMIENTO DE LA INFRAESTRUCTURA EDUCATIVA EN SEDES URBANAS Y RURALES DEL MUNICIPIO DE SAN VICENTE DEL CAGUÁN, DEPARTAMENTO DEL

7.1 **Puerta metalica cal. 20 (Según diseño).**

Fecha: 1/09/2026
Unidad : **M2**

**I EQUIPO**

| Descripción | Tipo | Tarifa/hora | Rend. | V.Unitario |
|---|---|---|---|---|
| Herramienta Menor | Manual | | | 14,700.00 |
| | | | | |
| | | | | |

14,700.00

**II MATERIALES EN OBRA**

| Descripción | Unidad | Prec.Unit. | Cant. | V.Unitario |
|---|---|---|---|---|
| Puerta met. Cal. 20 (Según diseño) | M2 | 650,000 | 1.00 | 650,000.00 |
| MORTERO BASICO 1:4 | M3 | 757,657 | 0.07 | 53,035.99 |
| Cerradura puerta | UN | 52,000 | 0.50 | 26,000.00 |
| | | | | |
| | | | | |
| | | | | |
| Desperdicio | % | 729,035.99 | 0% | 0.00 |

729,035.99

**III TRANSPORTES**

| Material | Vol-peso ó Cant. | Distancia | $M^3$-Km | Tarifa | Valor-Unit. |
|---|---|---|---|---|---|
| | | | | | |
| | | | | | |

0.00

**IV MANO DE OBRA**

| Trabajador | Jornal | Prestac | Jorn.Total | Rend. | V.Unitario |
|---|---|---|---|---|---|
| 2 Obrero | 150,000.00 | 80% | 270,000 | 3.00 | 90,000.00 |
| 1 Oficial | 95,000.00 | 80% | 171,000 | 3.00 | 57,000.00 |

147,000.00

**TOTAL COSTOS DIRECTOS** 890,735.99

**V COSTOS INDIRECTOS**

| Descripción | Porc. | V/Total |
|---|---|---|
| | | |

0.00

**PRECIO UNITARIO TOTAL** 890,735.99
**PRECIO UNITARIO TOTAL AJUSTADO AL PESO** 890,736.00

REPÚBLICA DE COLOMBIA
DEPARTAMENTO DEL CAQUETA
MUNICIPIO DE SAN VICENTE DEL CAGUAN
ANÁLISIS DE PRECIOS UNITARIOS

OBJETO: CONSTRUCCIÓN, MEJORAMIENTO Y/O MANTENIMIENTO DE LA INFRAESTRUCTURA EDUCATIVA EN SEDES URBANAS Y RURALES DEL MUNICIPIO DE SAN VICENTE DEL CAGUÁN, DEPARTAMENTO DEL

| 7.3 | **Canal en lamina en cal. 22 de 0,60m de desarrollo** | Fecha: | 1/09/2026 |
|---|---|---|---|
| | | Unidad : | **ML** |

**I EQUIPO**

| Descripción | Tipo | Tarifa/hora | Rend. | V.Unitario | |
|---|---|---|---|---|---|
| Herramienta Menor | Manual | | | 2,040.00 | |
| | | | | | |
| | | | | | |
| | | | | | 2,040.00 |

**II MATERIALES EN OBRA**

| Descripción | Unidad | Prec.Unit. | Cant. | V.Unitario | |
|---|---|---|---|---|---|
| Canal Metálica Cal. 22 | ML | 120,000 | 1.00 | 120,000.00 | |
| | | | | | |
| | | | | | |
| | | | | | |
| | | | | | |
| | | | | | |
| Desperdicio | % | 120,000.00 | 0% | 0.00 | |
| | | | | | 120,000.00 |

**III TRANSPORTES**

| Material | Vol-peso ó Cant | Distancia | $M^3$-Km | Tarifa | Valor-Unit. | |
|---|---|---|---|---|---|---|
| | | | | | | |
| | | | | | | |
| | | | | | | 0.00 |

**IV MANO DE OBRA**

| Trabajador | Jornal | Prestac | Jorn.Total | Rend. | V.Unitario | |
|---|---|---|---|---|---|---|
| 1 Obrero | 75,000.00 | 80% | 135,000 | 15.00 | 9,000.00 | |
| 1 Oficial | 95,000.00 | 80% | 171,000 | 15.00 | 11,400.00 | |
| | | | | | | 20,400.00 |

| **TOTAL COSTOS DIRECTOS** | 142,440.00 |
|---|---|

**V COSTOS INDIRECTOS**

| Descripción | Porc. | V/Total | |
|---|---|---|---|
| | | | |
| | | | 0.00 |

| **PRECIO UNITARIO TOTAL** | 142,440.00 |
|---|---|
| **PRECIO UNITARIO TOTAL AJUSTADO AL PESO** | 142,440.00 |

REPÚBLICA DE COLOMBIA
DEPARTAMENTO DEL CAQUETA
**MUNICIPIO DE SAN VICENTE DEL CAGUAN**
**ANÁLISIS DE PRECIOS UNITARIOS**

OBJETO: CONSTRUCCIÓN, MEJORAMIENTO Y/O MANTENIMIENTO DE LA INFRAESTRUCTURA EDUCATIVA EN SEDES URBANAS Y RURALES DEL MUNICIPIO DE SAN VICENTE DEL CAGUÁN, DEPARTAMENTO DEL

| 8.1 | **Cubierta en teja metálica arquitectónica tipo mastermil, Color Azul** | Fecha: | 1/09/2026 |
|---|---|---|---|
| | | Unidad : | **M2** |

**I EQUIPO**

| Descripción | Tipo | Tarifa/hora | Rend. | V.Unitario |
|---|---|---|---|---|
| Herramienta Menor | Manual | | | 2,940.00 |
| Andamios metálicos por sección | Dia | 3,511 | 0.80 | 2,808.80 |
| | | | | |

5,748.80

**II MATERIALES EN OBRA**

| Descripción | Unidad | Prec.Unit. | Cant. | V.Unitario |
|---|---|---|---|---|
| Teja tipo master 1000 - color azul | M2 | 58,900 | 1.00 | 58,900.00 |
| Tornillo fijador | UN | 5,200 | 8.00 | 41,600.00 |
| | | | | |
| | | | | |
| | | | | |
| | | | | |
| Desperdicio | % | 100,500.00 | 5% | 5,025.00 |

105,525.00

**III TRANSPORTES**

| Material | Vol-peso ó Cant. | Distancia | $M^3$-Km | Tarifa | Valor-Unit. |
|---|---|---|---|---|---|
| | | | | | |
| | | | | | |

0.00

**IV MANO DE OBRA**

| Trabajador | Jornal | Prestac | Jorn.Total | Rend. | V.Unitario |
|---|---|---|---|---|---|
| 2 Obreros | 150,000.00 | 80% | 270,000 | 15.00 | 18,000.00 |
| 1 Oficial | 95,000.00 | 80% | 171,000 | 15.00 | 11,400.00 |

29,400.00

**TOTAL COSTOS DIRECTOS** 140,673.80

**V COSTOS INDIRECTOS**

| Descripción | Porc. | V/Total |
|---|---|---|
| | | |

0.00

**PRECIO UNITARIO TOTAL** 140,673.80
**PRECIO UNITARIO TOTAL AJUSTADO AL PESO** 140,674.00

REPÚBLICA DE COLOMBIA
DEPARTAMENTO DEL CAQUETA
MUNICIPIO DE SAN VICENTE DEL CAGUAN
ANÁLISIS DE PRECIOS UNITARIOS

OBJETO: CONSTRUCCIÓN, MEJORAMIENTO Y/O MANTENIMIENTO DE LA INFRAESTRUCTURA EDUCATIVA EN SEDES URBANAS Y RURALES DEL MUNICIPIO DE SAN VICENTE DEL CAGUÁN, DEPARTAMENTO DEL

8.3 **Perfil metálico tipo C 203*65*3 MM** | Fecha: 1/09/2026 | Unidad : **ML**

**I EQUIPO**

| Descripción | Tipo | Tarifa/hora | Rend. | V.Unitario | |
|---|---|---|---|---|---|
| Herramienta Menor | Manual | | | 2,940.00 | |
| Compresor | Día | 98,000 | 20.00 | 4,900.00 | |
| | | | | | 7,840.00 |

**II MATERIALES EN OBRA**

| Descripción | Unidad | Prec.Unit. | Cant. | V.Unitario | |
|---|---|---|---|---|---|
| Perfil Metálico Tipo C | ML | 50,500 | 1.00 | 50,500.00 | |
| Anticorrosivo | GAL | 68,500 | 0.06 | 4,110.00 | |
| Pintura en esmalte | GAL | 98,500 | 0.06 | 5,910.00 | |
| Soldadura 6013 | KG | 19,600 | 0.06 | 1,176.00 | |
| | | | | | |
| | | | | | |
| Desperdicio | % | 61,696.00 | 5% | 3,084.80 | |
| | | | | | 64,780.80 |

**III TRANSPORTES**

| Material | Vol-peso ó Cant. | Distancia | $M^3$-Km | Tarifa | Valor-Unit. | |
|---|---|---|---|---|---|---|
| | | | | | | |
| | | | | | | 0.00 |

**IV MANO DE OBRA**

| Trabajador | Jornal | Prestac | Jorn.Total | Rend. | V.Unitario | |
|---|---|---|---|---|---|---|
| 2 Obreros | 150,000.00 | 80% | 270,000 | 15.00 | 18,000.00 | |
| 1 Oficial | 95,000.00 | 80% | 171,000 | 15.00 | 11,400.00 | |
| | | | | | | 29,400.00 |

**TOTAL COSTOS DIRECTOS** 102,020.80

**V COSTOS INDIRECTOS**

| Descripción | Porc. | V/Total | |
|---|---|---|---|
| | | | 0.00 |

**PRECIO UNITARIO TOTAL** 102,020.80
**PRECIO UNITARIO TOTAL AJUSTADO AL PESO** 102,021.00

REPÚBLICA DE COLOMBIA
DEPARTAMENTO DEL CAQUETA
**MUNICIPIO DE SAN VICENTE DEL CAGUAN**
**ANÁLISIS DE PRECIOS UNITARIOS**

OBJETO: CONSTRUCCIÓN, MEJORAMIENTO Y/O MANTENIMIENTO DE LA INFRAESTRUCTURA EDUCATIVA EN SEDES URBANAS Y RURALES DEL MUNICIPIO DE SAN VICENTE DEL CAGUÁN, DEPARTAMENTO DEL

9.1 **Suministro e instalación de lavamanos** — Fecha: 1/09/2026 — Unidad : **UN**

**I EQUIPO**

| Descripción | Tipo | Tarifa/hora | Rend. | V.Unitario |
|---|---|---|---|---|
| Herramienta Menor | Manual | | | 2,040.00 |
| | | | | |
| | | | | |

2,040.00

**II MATERIALES EN OBRA**

| Descripción | Unidad | Prec.Unit. | Cant. | V.Unitario |
|---|---|---|---|---|
| Lavamanos de sobreponer | UN | 215,000 | 1.00 | 215,000.00 |
| Grifería lavamanos 4" Ref: 50100 o similar | UN | 100,000 | 1.00 | 100,000.00 |
| Acoples plásticos | UN | 45,501 | 2.00 | 91,002.00 |
| | | | | |
| | | | | |
| Desperdicio | % | 406,002.00 | 2% | 8,120.04 |

414,122.04

**III TRANSPORTES**

| Material | Vol-peso ó Cant. | Distancia | $M^3$-Km | Tarifa | Valor-Unit. |
|---|---|---|---|---|---|
| | | | | | |
| | | | | | |

0.00

**IV MANO DE OBRA**

| Trabajador | Jornal | Prestac | Jorn.Total | Rend. | V.Unitario |
|---|---|---|---|---|---|
| 1 Obrero | 75,000.00 | 80% | 135,000 | 15.00 | 9,000.00 |
| 1 Oficial | 95,000.00 | 80% | 171,000 | 15.00 | 11,400.00 |

20,400.00

**TOTAL COSTOS DIRECTOS** 436,562.04

**V COSTOS INDIRECTOS**

| Descripción | Porc. | V/Total |
|---|---|---|
| | | |

0.00

**PRECIO UNITARIO TOTAL** 436,562.04
**PRECIO UNITARIO TOTAL AJUSTADO AL PESO** 436,562.00

REPÚBLICA DE COLOMBIA
DEPARTAMENTO DEL CAQUETA
**MUNICIPIO DE SAN VICENTE DEL CAGUAN**
**ANÁLISIS DE PRECIOS UNITARIOS**

OBJETO: CONSTRUCCIÓN, MEJORAMIENTO Y/O MANTENIMIENTO DE LA INFRAESTRUCTURA EDUCATIVA EN SEDES URBANAS Y RURALES DEL MUNICIPIO DE SAN VICENTE DEL CAGUÁN, DEPARTAMENTO DEL

9.2 **Suministro e instalación de sanitarios** — Fecha: 1/09/2026 — Unidad : **UN**

**I EQUIPO**

| Descripción | Tipo | Tarifa/hora | Rend. | V.Unitario |
|---|---|---|---|---|
| Herramienta Menor | Manual | | | 2,137.50 |
| | | | | |
| | | | | |

2,137.50

**II MATERIALES EN OBRA**

| Descripción | Unidad | Prec.Unit. | Cant. | V.Unitario |
|---|---|---|---|---|
| Sanitario | UN | 510,000 | 1.00 | 510,000.00 |
| Cemento blanco | KG | 5,200 | 0.25 | 1,300.00 |
| Acoples plásticos | UN | 45,501 | 1.00 | 45,501.00 |
| | | | | |
| | | | | |
| | | | | |
| Desperdicio | % | 556,801.00 | 2% | 11,136.02 |

567,937.00

**III TRANSPORTES**

| Material | Vol-peso ó Cant. | Distancia | $M^3$-Km | Tarifa | Valor-Unit. |
|---|---|---|---|---|---|
| | | | | | |
| | | | | | |

0.00

**IV MANO DE OBRA**

| Trabajador | Jornal | Prestac | Jorn.Total | Rend. | V.Unitario |
|---|---|---|---|---|---|
| 1 Oficial | 95,000.00 | 80% | 171,000 | 8.00 | 21,375.00 |

21,375.00

**TOTAL COSTOS DIRECTOS** 591,449.50

**V COSTOS INDIRECTOS**

| Descripción | Porc. | V/Total |
|---|---|---|
| | | |

0.00

**PRECIO UNITARIO TOTAL** 591,449.50
**PRECIO UNITARIO TOTAL AJUSTADO AL PESO** 591,450.00

REPÚBLICA DE COLOMBIA
DEPARTAMENTO DEL CAQUETA
MUNICIPIO DE SAN VICENTE DEL CAGUAN
ANÁLISIS DE PRECIOS UNITARIOS

OBJETO: CONSTRUCCIÓN, MEJORAMIENTO Y/O MANTENIMIENTO DE LA INFRAESTRUCTURA EDUCATIVA EN SEDES URBANAS Y RURALES DEL MUNICIPIO DE SAN VICENTE DEL CAGUÁN, DEPARTAMENTO DEL

| 9.4 | **Suministro e Instalación alberca** | Fecha: | 1/09/2026 |
|---|---|---|---|
| | | Unidad : | **UN** |

**I EQUIPO**

| Descripción | Tipo | Tarifa/hora | Rend. | V.Unitario | |
|---|---|---|---|---|---|
| Herramienta Menor | Manual | | | 10,200.00 | |
| | | | | | |
| | | | | | |
| | | | | | 10,200.00 |

**II MATERIALES EN OBRA**

| Descripción | Unidad | Prec.Unit. | Cant. | V.Unitario | |
|---|---|---|---|---|---|
| Alberca Prefabricada | UN | 490,000 | 1.00 | 490,000.00 | |
| MORTERO BASICO 1:4 | M3 | 757,657 | 0.20 | 151,531.40 | |
| Acoples plásticos | UN | 45,501 | 2.00 | 91,002.00 | |
| | | | | | |
| | | | | | |
| | | | | | |
| Desperdicio | % | 732,533.40 | 2% | 14,650.67 | |
| | | | | | 747,184.07 |

**III TRANSPORTES**

| Material | Vol-peso ó Cant. | Distancia | $M^3$-Km | Tarifa | Valor-Unit. | |
|---|---|---|---|---|---|---|
| | | | | | | |
| | | | | | | |
| | | | | | | 0.00 |

**IV MANO DE OBRA**

| Trabajador | Jornal | Prestac | Jorn.Total | Rend. | V.Unitario | |
|---|---|---|---|---|---|---|
| 1 Obrero | 75,000.00 | 80% | 135,000 | 3.00 | 45,000.00 | |
| 1 Oficial | 95,000.00 | 80% | 171,000 | 3.00 | 57,000.00 | |
| | | | | | | 102,000.00 |

| **TOTAL COSTOS DIRECTOS** | 859,384.07 |
|---|---|

**V COSTOS INDIRECTOS**

| Descripción | Porc. | V/Total | |
|---|---|---|---|
| | | | |
| | | | 0.00 |

| **PRECIO UNITARIO TOTAL** | 859,384.07 |
|---|---|
| **PRECIO UNITARIO TOTAL AJUSTADO AL PESO** | 859,384.00 |

REPÚBLICA DE COLOMBIA
DEPARTAMENTO DEL CAQUETA
MUNICIPIO DE SAN VICENTE DEL CAGUAN
ANÁLISIS DE PRECIOS UNITARIOS

OBJETO: CONSTRUCCIÓN, MEJORAMIENTO Y/O MANTENIMIENTO DE LA INFRAESTRUCTURA EDUCATIVA EN SEDES URBANAS Y RURALES DEL MUNICIPIO DE SAN VICENTE DEL CAGUÁN, DEPARTAMENTO DEL

| 1.1 | Localización y Replanteo | Fecha: | 1/09/2026 |
|---|---|---|---|
| | | Unidad : | M2 |

**I EQUIPO**

| Descripción | Tipo | Tarifa/hora | Rend. | V.Unitario |
|---|---|---|---|---|
| Herramienta Menor | Manual | | | 910.00 |
| | | | | |
| | | | | |

910.00

**II MATERIALES EN OBRA**

| Descripción | Unidad | Prec.Unit. | Cant. | V.Unitario |
|---|---|---|---|---|
| Puntilla | LB | 3,500 | 0.900 | 3,150.00 |
| Alambre de Amarre | KG | 11,500 | 0.01 | 115.00 |
| Piola gruesa Rollo 50 ML | UN | 3,000 | 0.03 | 90.00 |
| | | | | |
| | | | | |
| Desperdicio | % | 3,355.00 | | 0.00 |

3,355.00

**III TRANSPORTES**

| Material | Vol-peso ó Cant. | Distancia | $M^3$-Km | Tarifa | Valor-Unit. |
|---|---|---|---|---|---|
| | | | | | |
| | | | | | |

0.00

**IV MANO DE OBRA**

| Trabajador | Jornal | Prestac | Jorn.Total | Rend. | V.Unitario |
|---|---|---|---|---|---|
| 2 Ayudantes de obr | 150,000.00 | 82% | 273,000 | 30.00 | 9,100.00 |

9,100.00

**TOTAL COSTOS DIRECTOS** 13,365.00

**V COSTOS INDIRECTOS**

| Descripción | Porc. | V/Total |
|---|---|---|
| | | 0 |

0.00

**PRECIO UNITARIO TOTAL** 13,365.00
**PRECIO UNITARIO TOTAL AJUSTADO AL PESO** 13,365.00

REPÚBLICA DE COLOMBIA
DEPARTAMENTO DEL CAQUETA
MUNICIPIO DE SAN VICENTE DEL CAGUAN
ANÁLISIS DE PRECIOS UNITARIOS

OBJETO: CONSTRUCCIÓN, MEJORAMIENTO Y/O MANTENIMIENTO DE LA INFRAESTRUCTURA EDUCATIVA EN SEDES URBANAS Y RURALES DEL MUNICIPIO DE SAN VICENTE DEL CAGUÁN, DEPARTAMENTO DEL

| 1.2 | Desmonte de cubierta y estructura de cubierta existente | Fecha: | 1/09/2026 |
|---|---|---|---|
| | | Unidad : | M2 |

**I EQUIPO**

| Descripción | Tipo | Tarifa/hora | Rend. | V.Unitario |
|---|---|---|---|---|
| Herramienta Menor | Manual | | | 1,170.00 |
| | | | | |
| | | | | |

1,170.00

**II MATERIALES EN OBRA**

| Descripción | Unidad | Prec.Unit. | Cant. | V.Unitario |
|---|---|---|---|---|
| | | | | |
| | | | | |
| | | | | |
| | | | | |
| | | | | |
| | | | | |
| Desperdicio | % | 0.00 | 5% | 0.00 |

0.00

**III TRANSPORTES**

| Material | Vol-peso ó Cant. | Distancia | $M^3$-Km | Tarifa | Valor-Unit. |
|---|---|---|---|---|---|
| | | | | | |
| | | | | | |

0.00

**IV MANO DE OBRA**

| Trabajador | Jornal | Prestac | Jorn.Total | Rend. | V.Unitario |
|---|---|---|---|---|---|
| 3 Ayudantes de obra | 225,000.00 | 82% | 409,500 | 35.00 | 11,700.00 |
| | | | | | |

11,700.00

**TOTAL COSTOS DIRECTOS** 12,870.00

**V COSTOS INDIRECTOS**

| Descripción | Porc. | V/Total |
|---|---|---|
| | | 0 |

0.00

**PRECIO UNITARIO TOTAL** 12,870.00
**PRECIO UNITARIO TOTAL AJUSTADO AL PESO** 12,870.00

REPÚBLICA DE COLOMBIA
DEPARTAMENTO DEL CAQUETA
MUNICIPIO DE SAN VICENTE DEL CAGUAN
ANÁLISIS DE PRECIOS UNITARIOS

**OBJETO: CONSTRUCCIÓN, MEJORAMIENTO Y/O MANTENIMIENTO DE LA INFRAESTRUCTURA EDUCATIVA EN SEDES URBANAS Y RURALES DEL MUNICIPIO DE SAN VICENTE DEL CAGUÁN, DEPARTAMENTO DEL**

1.3 **Limpieza y resanes de muros existente** — Fecha: 1/09/2026 — Unidad : **M2**

**I EQUIPO**

| Descripción | Tipo | Tarifa/Viaje | Rend. | V.Unitario |
|---|---|---|---|---|
| Herramienta Menor | Manual | | | 227.50 |
| | | | | |

227.50

**II MATERIALES EN OBRA**

| Descripción | Unidad | Prec.Unit. | Cant. | V.Unitario |
|---|---|---|---|---|
| Agua | LT | 150 | 1.00 | 150.00 |
| Cemento gris | KG | 850 | 0.500 | 425.00 |
| Arena de Río | M3 | 90,000 | 0.190 | 17,100.00 |
| | | | | |
| | | | | |
| | | | | |
| Desperdicio | % | 17,675.00 | 0% | 0.00 |

17,675.00

**III TRANSPORTES**

| Material | Vol-peso ó Cant | Distancia | $M^3$-Km | Tarifa | Valor-Unit. |
|---|---|---|---|---|---|
| | | | | | |
| | | | | | |

0.00

**IV MANO DE OBRA**

| Trabajador | Jornal | Prestac | Jorn.Total | Rend. | V.Unitario |
|---|---|---|---|---|---|
| 3 Ayudantes de obra | 150,000.00 | 82% | 273,000 | 120.00 | 2,275.00 |
| | | | | | |

2,275.00

**TOTAL COSTOS DIRECTOS** 20,177.50

**V COSTOS INDIRECTOS**

| Descripción | Porc. | V/Total |
|---|---|---|
| | | |

0.00

**PRECIO UNITARIO TOTAL** 20,177.50
**PRECIO UNITARIO TOTAL AJUSTADO AL PESO** 20,178.00

REPÚBLICA DE COLOMBIA
DEPARTAMENTO DEL CAQUETA
MUNICIPIO DE SAN VICENTE DEL CAGUAN
ANÁLISIS DE PRECIOS UNITARIOS

**OBJETO: CONSTRUCCIÓN, MEJORAMIENTO Y/O MANTENIMIENTO DE LA INFRAESTRUCTURA EDUCATIVA EN SEDES URBANAS Y RURALES DEL MUNICIPIO DE SAN VICENTE DEL CAGUÁN, DEPARTAMENTO DEL**

1.4 **Demolición y retiro de muros existentes de mampostería, incluye demolición, recolección, cargue, transporte, disposición final de RCD**

Fecha: 1/09/2026
Unidad : **M2**

**I EQUIPO**

| Descripción | Tipo | Tarifa/Viaje | Rend. | V.Unitario | |
|---|---|---|---|---|---|
| Herramienta Menor | Manual | | | 819.00 | |
| demoledor | Dia | 50,459 | 0.80 | 40,367.20 | |
| | | | | | 41,186.20 |

**II MATERIALES EN OBRA**

| Descripción | Unidad | Prec.Unit. | Cant. | V.Unitario | |
|---|---|---|---|---|---|
| demoledor | Dia | 50,459 | 0.80 | 40,367.20 | |
| | | | | | |
| | | | | | |
| | | | | | |
| | | | | | |
| | | | | | |
| Desperdicio | % | 40,367.20 | 0% | 0.00 | |
| | | | | | 40,367.00 |

**III TRANSPORTES**

| Material | Vol-peso ó Cant. | Distancia | $M^3$-Km | Tarifa | Valor-Unit. | |
|---|---|---|---|---|---|---|
| Transporte de RCD producto de demolición | | 5.00 | 0.15 | 3,100.00 | 2,325.00 | |
| Disposición final de RCD en sitio autorizado | | | 0.15 | 30,000.00 | 4,500.00 | |
| | | | | | | 6,825.00 |

**IV MANO DE OBRA**

| Trabajador | Jornal | Prestac | Jorn.Total | Rend. | V.Unitario | |
|---|---|---|---|---|---|---|
| 3 Ayudantes de obra | 225,000.00 | 82% | 409,500 | 50.00 | 8,190.00 | |
| | | | | | | 8,190.00 |

**TOTAL COSTOS DIRECTOS** 96,568.20

**V COSTOS INDIRECTOS**

| Descripción | Porc. | V/Total | |
|---|---|---|---|
| | | | 0.00 |

**PRECIO UNITARIO TOTAL** 96,568.20
**PRECIO UNITARIO TOTAL AJUSTADO AL PESO** 96,568.00

REPÚBLICA DE COLOMBIA
DEPARTAMENTO DEL CAQUETA
MUNICIPIO DE SAN VICENTE DEL CAGUAN
ANÁLISIS DE PRECIOS UNITARIOS

**OBJETO: CONSTRUCCIÓN, MEJORAMIENTO Y/O MANTENIMIENTO DE LA INFRAESTRUCTURA EDUCATIVA EN SEDES URBANAS Y RURALES DEL MUNICIPIO DE SAN VICENTE DEL CAGUÁN, DEPARTAMENTO DEL**

2.1 **Enchape para pisos** — Fecha: 1/09/2026 — Unidad : **M2**

**I EQUIPO**

| Descripción | Tipo | Tarifa/hora | Rend. | V.Unitario |
|---|---|---|---|---|
| Herramienta Menor | Manual | | | 2,972.67 |
| | | | | |
| | | | | |

2,972.67

**II MATERIALES EN OBRA**

| Descripción | Unidad | Prec.Unit. | Cant. | V.Unitario |
|---|---|---|---|---|
| Enchape para piso antideslizante | M2 | 80,000 | 1.00 | 80,000.00 |
| Binda Boquilla | KG | 8,000 | 0.50 | 4,000.00 |
| Pegalisto | KG | 2,300 | 3.00 | 6,900.00 |
| | | | | |
| | | | | |
| | | | | |
| Desperdicio | % | 90,900.00 | 5% | 4,545.00 |

95,445.00

**III TRANSPORTES**

| Material | Vol-peso ó Cant. | Distancia | $M^3$-Km | Tarifa | Valor-Unit. |
|---|---|---|---|---|---|
| 0.00 | 0.00 | 0.00 | 0 | 0.00 | 0.00 |
| | | | | | |

0.00

**IV MANO DE OBRA**

| Trabajador | Jornal | Prestac | Jorn.Total | Rend. | V.Unitario |
|---|---|---|---|---|---|
| 2 Ayudantes de obra | 150,000.00 | 82% | 273,000 | 15.00 | 18,200.00 |
| 1 Oficial | 95,000.00 | 82% | 172,900 | 15.00 | 11,526.67 |

29,726.67

**TOTAL COSTOS DIRECTOS** 128,144.33

**V COSTOS INDIRECTOS**

| Descripción | Porc. | V/Total |
|---|---|---|
| | | |

0.00

**PRECIO UNITARIO TOTAL** 128,144.33
**PRECIO UNITARIO TOTAL AJUSTADO AL PESO** 128,144.00

REPÚBLICA DE COLOMBIA
DEPARTAMENTO DEL CAQUETA
MUNICIPIO DE SAN VICENTE DEL CAGUAN
ANÁLISIS DE PRECIOS UNITARIOS

**OBJETO: CONSTRUCCIÓN, MEJORAMIENTO Y/O MANTENIMIENTO DE LA INFRAESTRUCTURA EDUCATIVA EN SEDES URBANAS Y RURALES DEL MUNICIPIO DE SAN VICENTE DEL CAGUÁN, DEPARTAMENTO DEL**

2.2 **Bocapuerta en Granito Pulido** — Fecha: 1/09/2026 — Unidad : **M2**

**I EQUIPO**

| Descripción | Tipo | Tarifa/hora | Rend. | V.Unitario |
|---|---|---|---|---|
| Herramienta Menor | Manual | | | 2,062.67 |
| Pulidora | Día | 60,000 | 0.250 | 15,000.00 |
| | | | | |

17,062.67

**II MATERIALES EN OBRA**

| Descripción | Unidad | Prec.Unit. | Cant. | V.Unitario |
|---|---|---|---|---|
| MORTERO BASICO 1:4 | M3 | 757,657 | 0.06 | 45,459.42 |
| Granito No. 2 | BULTO | 36,500 | 0.75 | 27,375.00 |
| Marmolina blanca bulto por 40 kg | BULTO | 38,900 | 0.70 | 27,230.00 |
| Cemento blanco | KG | 5,501 | 19.10 | 105,069.10 |
| | | | | |
| | | | | |
| Desperdicio | % | 205,133.52 | 5% | 10,256.68 |

215,390.20

**III TRANSPORTES**

| Material | Vol-peso ó Cant | Distancia | $M^3$-Km | Tarifa | Valor-Unit. |
|---|---|---|---|---|---|
| 0.00 | 0.00 | 0.00 | 0 | 0.00 | 0.00 |
| | | | | | |

0.00

**IV MANO DE OBRA**

| Trabajador | Jornal | Prestac | Jorn.Total | Rend. | V.Unitario |
|---|---|---|---|---|---|
| 1 Ayudante de obra | 75,000.00 | 82% | 136,500 | 15.00 | 9,100.00 |
| 1 Oficial | 95,000.00 | 82% | 172,900 | 15.00 | 11,526.67 |

20,626.67

**TOTAL COSTOS DIRECTOS** 253,079.53

**V COSTOS INDIRECTOS**

| Descripción | Porc. | V/Total |
|---|---|---|
| | | |

0.00

**PRECIO UNITARIO TOTAL** 253,079.53
**PRECIO UNITARIO TOTAL AJUSTADO AL PESO** 253,080.00

REPÚBLICA DE COLOMBIA
DEPARTAMENTO DEL CAQUETA
MUNICIPIO DE SAN VICENTE DEL CAGUAN
ANÁLISIS DE PRECIOS UNITARIOS

**OBJETO: CONSTRUCCIÓN, MEJORAMIENTO Y/O MANTENIMIENTO DE LA INFRAESTRUCTURA EDUCATIVA EN SEDES URBANAS Y RURALES DEL MUNICIPIO DE SAN VICENTE DEL CAGUÁN, DEPARTAMENTO DEL**

3.1 **Salida de alumbrado incluye interruptor, a 110 Voltios.** | Fecha: 1/09/2026 | Unidad : **UND**

**I EQUIPO**

| Descripción | Tipo | Tarifa/hora | Rend. | V.Unitario | |
|---|---|---|---|---|---|
| Herramienta Menor | Manual | | | 1,628.42 | |
| | | | | | 1,628.42 |

**II MATERIALES EN OBRA**

| Descripción | Unidad | Prec.Unit. | Cant. | V.Unitario | |
|---|---|---|---|---|---|
| Tubo conduit PVC de 1/2" | ML | 2,000 | 12.00 | 24,000.00 | |
| Alambre de cobre THW 12 AWG | ML | 6,950 | 22.00 | 152,900.00 | |
| Caja 2600 octogonal | UN | 10,000 | 1.00 | 10,000.00 | |
| Caja 4x4 con suplemento | UN | 7,500 | 1.00 | 7,500.00 | |
| Interruptor Sencillo | UN | 24,000 | 1.00 | 24,000.00 | |
| Curva PVCE 1/2¨ | UN | 5,350 | 4.00 | 21,400.00 | |
| Boquilla PVCE de 1/2" | UN | 1,500 | 4.00 | 6,000.00 | |
| Cinta aislante | ROLLO | 5,506 | 0.40 | 2,202.40 | |
| Desperdicio | % | 248,002.40 | 5% | 12,400.12 | |
| | | | | | 260,402.52 |

**III TRANSPORTES**

| Material | Vol-peso ó Cant | Distancia | $M^3$-Km | Tarifa | Valor-Unit. | |
|---|---|---|---|---|---|---|
| | | | | | | |
| | | | | | | |
| | | | | | | 0.00 |

**IV MANO DE OBRA**

| Trabajador | Jornal | Prestac | Jorn.Total | Rend. | V.Unitario | |
|---|---|---|---|---|---|---|
| 1 Ayudante de obra | 75,000.00 | 82% | 136,500 | 19.00 | 7,184.21 | |
| 1 Oficial | 95,000.00 | 82% | 172,900 | 19.00 | 9,100.00 | |
| | | | | | | 16,284.21 |

**TOTAL COSTOS DIRECTOS** 278,315.15

**V COSTOS INDIRECTOS**

| Descripción | Porc. | V/Total | |
|---|---|---|---|
| | | | |
| | | | 0.00 |

**PRECIO UNITARIO TOTAL** 278,315.15
**PRECIO UNITARIO TOTAL AJUSTADO AL PESO** 278,315.00

REPÚBLICA DE COLOMBIA
DEPARTAMENTO DEL CAQUETA
MUNICIPIO DE SAN VICENTE DEL CAGUAN
ANÁLISIS DE PRECIOS UNITARIOS

**OBJETO: CONSTRUCCIÓN, MEJORAMIENTO Y/O MANTENIMIENTO DE LA INFRAESTRUCTURA EDUCATIVA EN SEDES URBANAS Y RURALES DEL MUNICIPIO DE SAN VICENTE DEL CAGUÁN, DEPARTAMENTO DEL**

4.1 **Estuco sobre pañetes** — Fecha: 1/09/2026 — Unidad : **M2**

**I EQUIPO**

| Descripción | Tipo | Tarifa/hora | Rend. | V.Unitario |
|---|---|---|---|---|
| Herramienta Menor | Manual | | | 2,064.21 |
| Andamios metálicos | Hora | 10,000.00 | 3.00 | 3,333.33 |
| | | | | |

5,397.54

**II MATERIALES EN OBRA**

| Descripción | Unidad | Prec.Unit. | Cant. | V.Unitario |
|---|---|---|---|---|
| Estuco Plástico | KG | 8,000 | 0.50 | 4,000.00 |
| Lija Pliego 400 | Unidad | 2,450 | 0.33 | 808.50 |
| Impermeabilizante | GAL | 104,000 | 0.08 | 8,320.00 |
| | | | | |
| | | | | |
| | | | | |
| Desperdicio | % | 13,128.50 | 10% | 1,312.85 |

14,441.35

**III TRANSPORTES**

| Material | Vol-peso ó Cant | Distancia | $M^3$-Km | Tarifa | Valor-Unit. |
|---|---|---|---|---|---|
| | | | | | |
| | | | | | |

0.00

**IV MANO DE OBRA**

| Trabajador | Jornal | Prestac | Jorn.Total | Rend. | V.Unitario |
|---|---|---|---|---|---|
| 1 Oficial | 95,000.00 | 82% | 172,900 | 15.00 | 11,526.67 |
| 1 Ayudante de obra | 75,000.00 | 82% | 136,732 | 15.00 | 9,115.43 |

20,642.10

**TOTAL COSTOS DIRECTOS** 40,480.99

**V COSTOS INDIRECTOS**

| Descripción | Porc. | V/Total |
|---|---|---|
| | | |

0.00

**PRECIO UNITARIO TOTAL** 40,480.99
**PRECIO UNITARIO TOTAL AJUSTADO AL PESO** 40,481.00

REPÚBLICA DE COLOMBIA
DEPARTAMENTO DEL CAQUETA
MUNICIPIO DE SAN VICENTE DEL CAGUAN
ANÁLISIS DE PRECIOS UNITARIOS

**OBJETO: CONSTRUCCIÓN, MEJORAMIENTO Y/O MANTENIMIENTO DE LA INFRAESTRUCTURA EDUCATIVA EN SEDES URBANAS Y RURALES DEL MUNICIPIO DE SAN VICENTE DEL CAGUÁN, DEPARTAMENTO DEL**

4.2 **Pintura en vinilo tipo 1** — Fecha: 1/09/2026 — Unidad : **M2**

**I EQUIPO**

| Descripción | Tipo | Tarifa/hora | Rend. | V.Unitario |
|---|---|---|---|---|
| Herramienta Menor | Manual | | | 2,972.67 |
| Andamios metálicos | Hora | 10,000.00 | 3.00 | 3,333.33 |
| | | | | |

6,306.00

**II MATERIALES EN OBRA**

| Descripción | Unidad | Prec.Unit. | Cant. | V.Unitario |
|---|---|---|---|---|
| Vinilo tipo 1 | GAL | 80,000 | 0.08 | 6,400.00 |
| Lija Pliego 400 | Unidad | 2,450 | 0.33 | 808.50 |
| | | | | |
| | | | | |
| | | | | |
| | | | | |
| Desperdicio | % | 7,208.50 | 10% | 720.85 |

7,929.35

**III TRANSPORTES**

| Material | Vol-peso ó Cant | Distancia | $M^3$-Km | Tarifa | Valor-Unit. |
|---|---|---|---|---|---|
| | | | | | |
| | | | | | |

0.00

**IV MANO DE OBRA**

| Trabajador | Jornal | Prestac | Jorn.Total | Rend. | V.Unitario |
|---|---|---|---|---|---|
| 2 Ayudantes de obra | 150,000.00 | 82% | 273,000 | 15.00 | 18,200.00 |
| 1 Oficial | 95,000.00 | 82% | 172,900 | 15.00 | 11,526.67 |

29,726.67

**TOTAL COSTOS DIRECTOS** 43,962.02

**V COSTOS INDIRECTOS**

| Descripción | Porc. | V/Total |
|---|---|---|
| | | |

0.00

**PRECIO UNITARIO TOTAL** 43,962.02
**PRECIO UNITARIO TOTAL AJUSTADO AL PESO** 43,962.00

REPÚBLICA DE COLOMBIA
DEPARTAMENTO DEL CAQUETA
MUNICIPIO DE SAN VICENTE DEL CAGUAN
ANÁLISIS DE PRECIOS UNITARIOS

**OBJETO: CONSTRUCCIÓN, MEJORAMIENTO Y/O MANTENIMIENTO DE LA INFRAESTRUCTURA EDUCATIVA EN SEDES URBANAS Y RURALES DEL MUNICIPIO DE SAN VICENTE DEL CAGUÁN, DEPARTAMENTO DEL**

4.3 **Pintura en esmalte sobre Carpintería metálica, (Inc. anticorrosivo).** Fecha: 1/09/2026 Unidad : **M2**

**I EQUIPO**

| Descripción | Tipo | Tarifa/hora | Rend. | V.Unitario |
|---|---|---|---|---|
| Herramienta Menor | Manual | | | 2,972.67 |
| Andamios metálicos | Dia | 10,000 | 1.00 | 10,000.00 |
| | | | | |

12,972.67

**II MATERIALES EN OBRA**

| Descripción | Unidad | Prec.Unit. | Cant. | V.Unitario |
|---|---|---|---|---|
| Pintura en esmalte | GAL | 75,000 | 0.10 | 7,500.00 |
| Thinner | GAL | 5,001 | 0.04 | 200.04 |
| Anticorrosivo | GAL | 80,000 | 0.06 | 4,800.00 |
| | | | | |
| | | | | |
| | | | | |
| Desperdicio | % | 12,500.04 | 10% | 1,250.00 |

13,750.04

**III TRANSPORTES**

| Material | Vol-peso ó Cant. | Distancia | $M^3$-Km | Tarifa | Valor-Unit. |
|---|---|---|---|---|---|
| 0.00 | 0.00 | 0.00 | 0 | 0.00 | 0.00 |
| | | | | | |

0.00

**IV MANO DE OBRA**

| Trabajador | Jornal | Prestac | Jorn.Total | Rend. | V.Unitario |
|---|---|---|---|---|---|
| 2 Ayudantes de obra | 150,000.00 | 82% | 273,000 | 15.00 | 18,200.00 |
| 1 Oficial | 95,000.00 | 82% | 172,900 | 15.00 | 11,526.67 |

29,726.67

**TOTAL COSTOS DIRECTOS** 56,449.38

**V COSTOS INDIRECTOS**

| Descripción | Porc. | V/Total |
|---|---|---|
| | | |

0.00

**PRECIO UNITARIO TOTAL** 56,449.38
**PRECIO UNITARIO TOTAL AJUSTADO AL PESO** 56,449.00

REPÚBLICA DE COLOMBIA
DEPARTAMENTO DEL CAQUETA
MUNICIPIO DE SAN VICENTE DEL CAGUAN
ANÁLISIS DE PRECIOS UNITARIOS

**OBJETO: CONSTRUCCIÓN, MEJORAMIENTO Y/O MANTENIMIENTO DE LA INFRAESTRUCTURA EDUCATIVA EN SEDES URBANAS Y RURALES DEL MUNICIPIO DE SAN VICENTE DEL CAGUÁN, DEPARTAMENTO DEL**

| 4.4 | **Suministro e instalacion de Cielo razo en PVC** | Fecha: | 1/09/2026 |
|---|---|---|---|
| | | Unidad : | **M2** |

**I EQUIPO**

| Descripción | Tipo | Tarifa/hora | Rend. | V.Unitario | |
|---|---|---|---|---|---|
| Herramienta Menor | Manual | | | 222.95 | |
| Andamios metálicos | Dia | 10,000 | 0.80 | 8,000.00 | |
| | | | | | 8,222.95 |

**II MATERIALES EN OBRA**

| Descripción | Unidad | Prec.Unit. | Cant. | V.Unitario | |
|---|---|---|---|---|---|
| Suministro e instalacion de Cielo razo en PVC | m2 | 58,000 | 1.00 | 58,000.00 | |
| | | | | | |
| | | | | | |
| | | | | | |
| | | | | | |
| | | | | | |
| Desperdicio | % | 58,000.00 | 10% | 5,800.00 | |
| | | | | | 63,800.00 |

**III TRANSPORTES**

| Material | Vol-peso ó Cant. | Distancia | $M^3$-Km | Tarifa | Valor-Unit. | |
|---|---|---|---|---|---|---|
| | | | | | | |
| | | | | | | |
| | | | | | | 0.00 |

**IV MANO DE OBRA**

| Trabajador | Jornal | Prestac | Jorn.Total | Rend. | V.Unitario | |
|---|---|---|---|---|---|---|
| 2 Ayudantes de obra | 150,000.00 | 82% | 273,000 | 200.00 | 1,365.00 | |
| 1 Oficial | 95,000.00 | 82% | 172,900 | 200.00 | 864.50 | |
| | | | | | | 2,229.50 |

| | |
|---|---|
| **TOTAL COSTOS DIRECTOS** | 74,252.45 |

**V COSTOS INDIRECTOS**

| Descripción | Porc. | V/Total | |
|---|---|---|---|
| | | | 0.00 |

| | |
|---|---|
| **PRECIO UNITARIO TOTAL** | 74,252.45 |
| **PRECIO UNITARIO TOTAL AJUSTADO AL PESO** | 74,252.00 |

REPÚBLICA DE COLOMBIA
DEPARTAMENTO DEL CAQUETA
MUNICIPIO DE SAN VICENTE DEL CAGUAN
ANÁLISIS DE PRECIOS UNITARIOS

**OBJETO: CONSTRUCCIÓN, MEJORAMIENTO Y/O MANTENIMIENTO DE LA INFRAESTRUCTURA EDUCATIVA EN SEDES URBANAS Y RURALES DEL MUNICIPIO DE SAN VICENTE DEL CAGUÁN, DEPARTAMENTO DEL**

5.1 **Canal en lamina en cal. 22 de 0,60m de desarrollo** — Fecha: 1/09/2026 — Unidad : **ML**

**I EQUIPO**

| Descripción | Tipo | Tarifa/hora | Rend. | V.Unitario |
|---|---|---|---|---|
| Herramienta Menor | Manual | | | 1,406.36 |
| | | | | |
| | | | | |

1,406.36

**II MATERIALES EN OBRA**

| Descripción | Unidad | Prec.Unit. | Cant. | V.Unitario |
|---|---|---|---|---|
| Canal Metálica Cal. 22 | ML | 120,000 | 1.00 | 120,000.00 |
| | | | | |
| | | | | |
| | | | | |
| | | | | |
| | | | | |
| Desperdicio | % | 120,000.00 | 0% | 0.00 |

120,000.00

**III TRANSPORTES**

| Material | Vol-peso ó Cant. | Distancia | $M^3$-Km | Tarifa | Valor-Unit. |
|---|---|---|---|---|---|
| 0.00 | 0.00 | 0.00 | 0 | 0.00 | 0.00 |
| | | | | | |

0.00

**IV MANO DE OBRA**

| Trabajador | Jornal | Prestac | Jorn.Total | Rend. | V.Unitario |
|---|---|---|---|---|---|
| 1 Ayudante de obra | 75,000.00 | 82% | 136,500 | 22.00 | 6,204.55 |
| 1 Oficial | 95,000.00 | 82% | 172,900 | 22.00 | 7,859.09 |

14,063.64

**TOTAL COSTOS DIRECTOS** 135,470.00

**V COSTOS INDIRECTOS**

| Descripción | Porc. | V/Total |
|---|---|---|
| | | |

0.00

**PRECIO UNITARIO TOTAL** 135,470.00
**PRECIO UNITARIO TOTAL AJUSTADO AL PESO** 135,470.00

REPÚBLICA DE COLOMBIA
DEPARTAMENTO DEL CAQUETA
MUNICIPIO DE SAN VICENTE DEL CAGUAN
ANÁLISIS DE PRECIOS UNITARIOS

**OBJETO: CONSTRUCCIÓN, MEJORAMIENTO Y/O MANTENIMIENTO DE LA INFRAESTRUCTURA EDUCATIVA EN SEDES URBANAS Y RURALES DEL MUNICIPIO DE SAN VICENTE DEL CAGUÁN, DEPARTAMENTO DEL**

6.1 **Perfil metálico tipo C 203*65*3 MM** — Fecha: 1/09/2026 — Unidad : **ML**

**I EQUIPO**

| Descripción | Tipo | Tarifa/hora | Rend. | V.Unitario |
|---|---|---|---|---|
| Herramienta Menor | Manual | | | 2,972.67 |
| Compresor | Día | 90,000 | 20.00 | 4,500.00 |
| | | | | |

7,472.67

**II MATERIALES EN OBRA**

| Descripción | Unidad | Prec.Unit. | Cant. | V.Unitario |
|---|---|---|---|---|
| Perfil Metálico Tipo C | ML | 90,000 | 1.00 | 90,000.00 |
| Anticorrosivo | GAL | 80,000 | 0.06 | 4,800.00 |
| Pintura en esmalte | GAL | 75,000 | 0.06 | 4,500.00 |
| Soldadura 6013 | KG | 18,000 | 0.06 | 1,080.00 |
| | | | | |
| | | | | |
| Desperdicio | % | 100,380.00 | 5% | 5,019.00 |

105,399.00

**III TRANSPORTES**

| Material | Vol-peso ó Cant. | Distancia | $M^3$-Km | Tarifa | Valor-Unit. |
|---|---|---|---|---|---|
| 0.00 | 0.00 | 0.00 | 0 | 0.00 | 0.00 |
| | | | | | |

0.00

**IV MANO DE OBRA**

| Trabajador | Jornal | Prestac | Jorn.Total | Rend. | V.Unitario |
|---|---|---|---|---|---|
| 2 Ayudantes de obra | 150,000.00 | 82% | 273,000 | 15.00 | 18,200.00 |
| 1 Oficial | 95,000.00 | 82% | 172,900 | 15.00 | 11,526.67 |

29,726.67

**TOTAL COSTOS DIRECTOS** 142,598.33

**V COSTOS INDIRECTOS**

| Descripción | Porc. | V/Total |
|---|---|---|
| | | |

0.00

**PRECIO UNITARIO TOTAL** 142,598.33
**PRECIO UNITARIO TOTAL AJUSTADO AL PESO** 142,598.00

REPÚBLICA DE COLOMBIA
DEPARTAMENTO DEL CAQUETA
MUNICIPIO DE SAN VICENTE DEL CAGUAN
ANÁLISIS DE PRECIOS UNITARIOS

**OBJETO: CONSTRUCCIÓN, MEJORAMIENTO Y/O MANTENIMIENTO DE LA INFRAESTRUCTURA EDUCATIVA EN SEDES URBANAS Y RURALES DEL MUNICIPIO DE SAN VICENTE DEL CAGUÁN, DEPARTAMENTO DEL**

6.2 **Cubierta en teja metálica arquitectónica tipo mastermil, Color Azul** — Fecha: 1/09/2026 — Unidad : **M2**

**I EQUIPO**

| Descripción | Tipo | Tarifa/hora | Rend. | V.Unitario | |
|---|---|---|---|---|---|
| Herramienta Menor | Manual | | | 2,972.67 | |
| Andamios metálicos por sección | Dia | 10,000 | 0.50 | 5,000.00 | |
| | | | | | 7,972.67 |

**II MATERIALES EN OBRA**

| Descripción | Unidad | Prec.Unit. | Cant. | V.Unitario | |
|---|---|---|---|---|---|
| Teja tipo master 1000 - color azul | M2 | 58,900 | 1.00 | 58,900.00 | |
| Tornillo fijador | UN | 5,200 | 8.00 | 41,600.00 | |
| | | | | | |
| | | | | | |
| | | | | | |
| | | | | | |
| Desperdicio | % | 100,500.00 | 5% | 5,025.00 | |
| | | | | | 105,525.00 |

**III TRANSPORTES**

| Material | Vol-peso ó Cant. | Distancia | $M^3$-Km | Tarifa | Valor-Unit. | |
|---|---|---|---|---|---|---|
| 0.00 | 0.00 | 0.00 | 0 | 0.00 | 0.00 | |
| | | | | | | 0.00 |

**IV MANO DE OBRA**

| Trabajador | Jornal | Prestac | Jorn.Total | Rend. | V.Unitario | |
|---|---|---|---|---|---|---|
| 2 Ayudantes de obra | 150,000.00 | 82% | 273,000 | 15.00 | 18,200.00 | |
| 1 Oficial | 95,000.00 | 82% | 172,900 | 15.00 | 11,526.67 | |
| | | | | | | 29,726.67 |

**TOTAL COSTOS DIRECTOS** 143,224.33

**V COSTOS INDIRECTOS**

| Descripción | Porc. | V/Total | |
|---|---|---|---|
| | | | 0.00 |

**PRECIO UNITARIO TOTAL** 143,224.33
**PRECIO UNITARIO TOTAL AJUSTADO AL PESO** 143,224.00

REPÚBLICA DE COLOMBIA
DEPARTAMENTO DEL CAQUETA
MUNICIPIO DE SAN VICENTE DEL CAGUAN
ANÁLISIS DE PRECIOS UNITARIOS

**OBJETO: CONSTRUCCIÓN, MEJORAMIENTO Y/O MANTENIMIENTO DE LA INFRAESTRUCTURA EDUCATIVA EN SEDES URBANAS Y RURALES DEL MUNICIPIO DE SAN VICENTE DEL CAGUÁN, DEPARTAMENTO DEL CAQUETÁ**

1.1 **Cerramiento en lona verde H= 2,00 m** | Fecha: 1/09/2026 | Unidad : **ML**

**I EQUIPO**

| Descripción | Tipo | Tarifa/hora | Rend. | V.Unitario |
|---|---|---|---|---|
| Herramienta Menor | Manual | | | 442.00 |
| | | | | |
| | | | | |

442.00

**II MATERIALES EN OBRA**

| | Descripción | Unidad | Prec.Unit. | Cant. | V.Unitario |
|---|---|---|---|---|---|
| MA-77 | Tela polisombra verde | ML | 5,880 | 1.00 | 5,880.00 |
| MA-09 | Alambre de Amarre | KG | 11,500 | 0.02 | 230.00 |
| MA-12 | Varillón 5x5 | UN | 12,500 | 0.50 | 6,250.00 |
| MA-82 | puntilla | LB | 11,000 | 0.01 | 110.00 |
| | | | | | |
| | | | | | |
| | Desperdicio | % | 12,470.00 | 5% | 623.50 |

13,093.50

**III TRANSPORTES**

| | Material | Vol-peso ó Cant. | Distancia | $M^3$-Km | Tarifa | Valor-Unit. |
|---|---|---|---|---|---|---|
| EQ-10 | transporte caminon de carga | | 56.00 | 0.00330 | 5,400.00 | 997.92 |
| | | | | | | |

998.00

**IV MANO DE OBRA**

| Trabajador | Jornal | Prestac | Jorn.Total | Rend. | V.Unitario |
|---|---|---|---|---|---|
| 1 Ayudante de obra | 75,000.00 | 82% | 136,500 | 70.00 | 1,950.00 |
| 1 Oficial | 95,000.00 | 82% | 172,900 | 70.00 | 2,470.00 |

4,420.00

**TOTAL COSTOS DIRECTOS** 18,953.50

**V COSTOS INDIRECTOS**

| Descripción | Porc. | V/Total |
|---|---|---|
| | | |

0.00

**PRECIO UNITARIO TOTAL** 18,953.50
**PRECIO UNITARIO TOTAL AJUSTADO AL PESO** 18,954.00

REPÚBLICA DE COLOMBIA
DEPARTAMENTO DEL CAQUETA
MUNICIPIO DE SAN VICENTE DEL CAGUAN
ANÁLISIS DE PRECIOS UNITARIOS

**OBJETO: CONSTRUCCIÓN, MEJORAMIENTO Y/O MANTENIMIENTO DE LA INFRAESTRUCTURA EDUCATIVA EN SEDES URBANAS Y RURALES DEL MUNICIPIO DE SAN VICENTE DEL CAGUÁN, DEPARTAMENTO DEL**

1.2 **Localización, trazado y replanteo. Inc. Comisión de Topografia** — Fecha: 1/09/2026 — Unidad : **M2**

**I EQUIPO**

| Descripción | Tipo | Tarifa/hora | Rend. | V.Unitario | |
|---|---|---|---|---|---|
| Herramienta Menor | Manual | | | 105.56 | |
| Nivel automático con trípode, mira y demás elementos auxiliares de topografía | | 80,000 | 250.00 | 320.00 | |
| | | | | | 425.56 |

**II MATERIALES EN OBRA**

| | Descripción | Unidad | Prec.Unit. | Cant. | V.Unitario | |
|---|---|---|---|---|---|---|
| MA-09 | Alambre de Amarre | KG | 11,500 | 0.01 | 57.50 | |
| MA-12 | Varillón 5x5 | UN | 12,500 | 0.05 | 625.00 | |
| MA-82 | puntilla | LB | 11,000 | 0.01 | 110.00 | |
| MA-13 | Piola gruesa Rollo 50 ML | UN | 3,000 | 0.01 | 21.00 | |
| | | | | | | |
| | | | | | | |
| | Desperdicio | % | 813.50 | 5% | 40.68 | |
| | | | | | | 854.18 |

**III TRANSPORTES**

| Material | Vol-peso ó Cant. | Distancia | $M^3$-Km | Tarifa | Valor-Unit. | |
|---|---|---|---|---|---|---|
| 0.00 | 0.00 | 56.00 | 0.00330 | 5,400.00 | 997.92 | |
| | | | | | | 998.00 |

**IV MANO DE OBRA**

| | Trabajador | Jornal | Prestac | Jorn.Total | Rend. | V.Unitario | |
|---|---|---|---|---|---|---|---|
| MO-04 | Topografo | 80,000.00 | 82% | 145,600 | 250.00 | 582.40 | |
| MO-05 | Cadenero 1 | 65,000.00 | 82% | 118,300 | 250.00 | 473.20 | |
| | | | | | | | 1,055.60 |

**TOTAL COSTOS DIRECTOS** 3,333.34

**V COSTOS INDIRECTOS**

| Descripción | Porc. | V/Total | |
|---|---|---|---|
| | | | 0.00 |

**PRECIO UNITARIO TOTAL** 3,333.34
**PRECIO UNITARIO TOTAL AJUSTADO AL PESO** 3,333.00

REPÚBLICA DE COLOMBIA
DEPARTAMENTO DEL CAQUETA
MUNICIPIO DE SAN VICENTE DEL CAGUAN
ANÁLISIS DE PRECIOS UNITARIOS

**OBJETO: CONSTRUCCIÓN, MEJORAMIENTO Y/O MANTENIMIENTO DE LA INFRAESTRUCTURA EDUCATIVA EN SEDES URBANAS Y RURALES DEL MUNICIPIO DE SAN VICENTE DEL CAGUÁN, DEPARTAMENTO DEL**

| 1.3 | **Limpieza, descapote del terreno incluye retiro** | Fecha: | 1/09/2026 |
|---|---|---|---|
| | | Unidad : | **M2** |

**I EQUIPO**

| Descripción | Tipo | Tarifa/hora | Rend. | V.Unitario |
|---|---|---|---|---|
| Herramienta Menor | Manual | | | 859.44 |
| | | | | |
| | | | | |

859.44

**II MATERIALES EN OBRA**

| Descripción | Unidad | Prec.Unit. | Cant. | V.Unitario |
|---|---|---|---|---|
| | | | | |
| | | | | |
| | | | | |
| | | | | |
| | | | | |
| | | | | |
| Desperdicio | % | 0.00 | 5% | 0.00 |

0.00

**III TRANSPORTES**

| | Material | Vol-peso ó Cant. | Distancia | $M^3$-Km | Tarifa | Valor-Unit. |
|---|---|---|---|---|---|---|
| EQ-4 | Volqueta 5 m3 | | 5.00 | 0.19 | 5,400.00 | 5,062.50 |
| | | | | | | |

5,063.00

**IV MANO DE OBRA**

| Trabajador | Jornal | Prestac | Jorn.Total | Rend. | V.Unitario |
|---|---|---|---|---|---|
| 1 Ayudante de obra | 75,000.00 | 82% | 136,500 | 36.00 | 3,791.67 |
| 1 Oficial | 95,000.00 | 82% | 172,900 | 36.00 | 4,802.78 |

8,594.44

**TOTAL COSTOS DIRECTOS** 14,516.89

**V COSTOS INDIRECTOS**

| Descripción | Porc. | V/Total |
|---|---|---|
| | | |

0.00

**PRECIO UNITARIO TOTAL** 14,516.89
**PRECIO UNITARIO TOTAL AJUSTADO AL PESO** 14,517.00

REPÚBLICA DE COLOMBIA
DEPARTAMENTO DEL CAQUETA
MUNICIPIO DE SAN VICENTE DEL CAGUAN
ANÁLISIS DE PRECIOS UNITARIOS

**OBJETO: CONSTRUCCIÓN, MEJORAMIENTO Y/O MANTENIMIENTO DE LA INFRAESTRUCTURA EDUCATIVA EN SEDES URBANAS Y RURALES DEL MUNICIPIO DE SAN VICENTE DEL CAGUÁN, DEPARTAMENTO DEL**

2.1 **Excav. manual (Mat. Com. y cong. Inc. ret. de escomb. H=<1.5 m)** — Fecha: 1/09/2026 — Unidad : **M3**

**I EQUIPO**

| Descripción | Tipo | Tarifa/hora | Rend. | V.Unitario | |
|---|---|---|---|---|---|
| Herramienta Menor | Manual | | | 5,716.67 | |
| | | | | | |
| | | | | | 5,716.67 |

**II MATERIALES EN OBRA**

| Descripción | Unidad | Prec.Unit. | Cant. | V.Unitario | |
|---|---|---|---|---|---|
| | | | | | |
| | | | | | |
| | | | | | |
| | | | | | |
| | | | | | |
| | | | | | |
| Desperdicio | % | 0.00 | 5% | 0.00 | |
| | | | | | 0.00 |

**III TRANSPORTES**

| Material | Vol-peso ó Cant. | Distancia | $M^3$-Km | Tarifa | Valor-Unit. | |
|---|---|---|---|---|---|---|
| Material producto de excavación | 0.31 | 5.00 | 1.53 | 5,400.00 | 8,251.74 | |
| | | | | | | 8,252.00 |

**IV MANO DE OBRA**

| Trabajador | Jornal | Prestac | Jorn.Total | Rend. | V.Unitario | |
|---|---|---|---|---|---|---|
| 2 Ayudante de obra | 150,000.00 | 82% | 273,000 | 7.80 | 35,000.00 | |
| 1 Oficial | 95,000.00 | 82% | 172,900 | 7.80 | 22,166.67 | |
| | | | | | | 57,166.67 |

**TOTAL COSTOS DIRECTOS** 71,135.33

**V COSTOS INDIRECTOS**

| Descripción | Porc. | V/Total | |
|---|---|---|---|
| | | | |
| | | | 0.00 |

**PRECIO UNITARIO TOTAL** 71,135.33
**PRECIO UNITARIO TOTAL AJUSTADO AL PESO** 71,135.00

REPÚBLICA DE COLOMBIA
DEPARTAMENTO DEL CAQUETA
MUNICIPIO DE SAN VICENTE DEL CAGUAN
ANÁLISIS DE PRECIOS UNITARIOS

**OBJETO: CONSTRUCCIÓN, MEJORAMIENTO Y/O MANTENIMIENTO DE LA INFRAESTRUCTURA EDUCATIVA EN SEDES URBANAS Y RURALES DEL MUNICIPIO DE SAN VICENTE DEL CAGUÁN, DEPARTAMENTO DEL**

| 2.2 | **Relleno manual con material selec. de excav (Inc. Compactación equipo rana)** | Fecha: | 1/09/2026 |
|---|---|---|---|
| | | Unidad : | **M3** |

**I EQUIPO**

| | Descripción | Tipo | Tarifa/hora | Rend. | V.Unitario | |
|---|---|---|---|---|---|---|
| EQ-5 | Herramienta Menor | Manual | | | 1,375.11 | |
| | Vibro. Manual (rana) | Día | 96,000 | 0.04 | 4,266.24 | |
| | | | | | | 5,641.35 |

**II MATERIALES EN OBRA**

| Descripción | Unidad | Prec.Unit. | Cant. | V.Unitario | |
|---|---|---|---|---|---|
| | | | | | |
| | | | | | |
| | | | | | |
| | | | | | |
| | | | | | |
| | | | | | |
| Desperdicio | % | 0.00 | 5% | 0.00 | |
| | | | | | 0.00 |

**III TRANSPORTES**

| Material | Vol-peso ó Cant. | Distancia | $M^3$-Km | Tarifa | Valor-Unit. | |
|---|---|---|---|---|---|---|
| 0.00 | 0.00 | 0.00 | 0 | 0.00 | 0.00 | |
| | | | | | | 0.00 |

**IV MANO DE OBRA**

| Trabajador | Jornal | Prestac | Jorn.Total | Rend. | V.Unitario | |
|---|---|---|---|---|---|---|
| 1 Ayudante de obra | 75,000.00 | 82% | 136,500 | 22.50 | 6,066.67 | |
| 1 Oficial | 95,000.00 | 82% | 172,900 | 22.50 | 7,684.44 | |
| | | | | | | 13,751.11 |

| **TOTAL COSTOS DIRECTOS** | 19,392.46 |
|---|---|

**V COSTOS INDIRECTOS**

| Descripción | Porc. | V/Total | |
|---|---|---|---|
| | | | |
| | | | 0.00 |

| **PRECIO UNITARIO TOTAL** | 19,392.46 |
|---|---|
| **PRECIO UNITARIO TOTAL AJUSTADO AL PESO** | 19,392.00 |

REPÚBLICA DE COLOMBIA
DEPARTAMENTO DEL CAQUETA
MUNICIPIO DE SAN VICENTE DEL CAGUAN
ANÁLISIS DE PRECIOS UNITARIOS

OBJETO: CONSTRUCCIÓN, MEJORAMIENTO Y/O MANTENIMIENTO DE LA INFRAESTRUCTURA EDUCATIVA EN SEDES URBANAS Y RURALES DEL MUNICIPIO DE SAN VICENTE DEL CAGUÁN, DEPARTAMENTO DEL CAQUETÁ

| 3.1 | **Concreto pobre de limpieza E= 0.05 m** | Fecha: | 1/09/2026 |
|---|---|---|---|
| | | Unidad : | **M2** |

**I EQUIPO**

| Descripción | Tipo | Tarifa/hora | Rend. | V.Unitario | |
|---|---|---|---|---|---|
| Herramienta Menor | Manual | | | 773.50 | |
| | | | | | |
| | | | | | |
| | | | | | 773.50 |

**II MATERIALES EN OBRA**

| Descripción | Unidad | Prec.Unit. | Cant. | V.Unitario | |
|---|---|---|---|---|---|
| CONCRETO BASICO CLASE D (F'c=140 kg/cm2) | M3 | 701,287 | 0.05 | 35,064.35 | |
| | | | | | |
| | | | | | |
| | | | | | |
| | | | | | |
| | | | | | |
| Desperdicio | % | 35,064.35 | 5% | 1,753.22 | |
| | | | | | 36,817.57 |

**III TRANSPORTES**

| Material | Vol-peso ó Cant. | Distancia | $M^3$-Km | Tarifa | Valor-Unit. | |
|---|---|---|---|---|---|---|
| 0.00 | 0.00 | 0.00 | 0 | 0.00 | 0.00 | |
| | | | | | | 0.00 |

**IV MANO DE OBRA**

| Trabajador | Jornal | Prestac | Jorn.Total | Rend. | V.Unitario | |
|---|---|---|---|---|---|---|
| 1 Ayudante de obra | 75,000.00 | 82% | 136,500 | 40.00 | 3,412.50 | |
| 1 Oficial | 95,000.00 | 82% | 172,900 | 40.00 | 4,322.50 | |
| | | | | | | 7,735.00 |

| TOTAL COSTOS DIRECTOS | 45,326.07 |
|---|---|

**V COSTOS INDIRECTOS**

| Descripción | Porc. | V/Total | |
|---|---|---|---|
| | | | 0.00 |

| PRECIO UNITARIO TOTAL | 45,326.07 |
|---|---|
| PRECIO UNITARIO TOTAL AJUSTADO AL PESO | 45,326.00 |

REPÚBLICA DE COLOMBIA
DEPARTAMENTO DEL CAQUETA
MUNICIPIO DE SAN VICENTE DEL CAGUAN
ANÁLISIS DE PRECIOS UNITARIOS

OBJETO: CONSTRUCCIÓN, MEJORAMIENTO Y/O MANTENIMIENTO DE LA INFRAESTRUCTURA EDUCATIVA EN SEDES URBANAS Y RURALES DEL MUNICIPIO DE SAN VICENTE DEL CAGUÁN, DEPARTAMENTO DEL CAQUETÁ

| 3.2 | Cuneta tipo cañuela en concreto de 2.500 PSI | Fecha: | 1/09/2026 |
|---|---|---|---|
| | | Unidad : | ML |

**I EQUIPO**

| Descripción | Tipo | Tarifa/hora | Rend. | V.Unitario | |
|---|---|---|---|---|---|
| Herramienta Menor | Manual | | | 2,295.11 | |
| | | | | | |
| | | | | | |
| | | | | | 2,295.11 |

**II MATERIALES EN OBRA**

| | Descripción | Unidad | Prec.Unit. | Cant. | V.Unitario | |
|---|---|---|---|---|---|---|
| | CONCRETO BASICO CLASE D (F'c=140 kg/cm2) | M3 | 701,287 | 0.04 | 28,051.48 | |
| MA-10 | Formaleta madera | M2 | 30,000 | 0.50 | 15,000.00 | |
| | | | | | | |
| | | | | | | |
| | | | | | | |
| | | | | | | |
| | Desperdicio | % | 43,051.48 | 5% | 2,152.57 | |
| | | | | | | 45,204.05 |

**III TRANSPORTES**

| Material | Vol-peso ó Cant. | Distancia | $M^3$-Km | Tarifa | Valor-Unit. | |
|---|---|---|---|---|---|---|
| | | | | | | |
| | | | | | | |
| | | | | | | 0.00 |

**IV MANO DE OBRA**

| Trabajador | Jornal | Prestac | Jorn.Total | Rend. | V.Unitario | |
|---|---|---|---|---|---|---|
| 1 Ayudante de obra | 75,000.00 | 82% | 136,500 | 14.67 | 9,304.70 | |
| 1 Oficial | 95,000.00 | 82% | 172,900 | 12.67 | 13,646.41 | |
| | | | | | | 22,951.11 |

| TOTAL COSTOS DIRECTOS | 70,450.28 |
|---|---|

**V COSTOS INDIRECTOS**

| Descripción | Porc. | V/Total | |
|---|---|---|---|
| | | | |
| | | | 0.00 |

| PRECIO UNITARIO TOTAL | 70,450.28 |
|---|---|
| PRECIO UNITARIO TOTAL AJUSTADO AL PESO | 70,450.00 |

REPÚBLICA DE COLOMBIA
DEPARTAMENTO DEL CAQUETA
MUNICIPIO DE SAN VICENTE DEL CAGUAN
ANÁLISIS DE PRECIOS UNITARIOS

**OBJETO: CONSTRUCCIÓN, MEJORAMIENTO Y/O MANTENIMIENTO DE LA INFRAESTRUCTURA EDUCATIVA EN SEDES URBANAS Y RURALES DEL MUNICIPIO DE SAN VICENTE DEL CAGUÁN, DEPARTAMENTO DEL**

3.3 **Sardinel perimetral Externo 1,00 ml de 0,15x0,30 rectangular** — Fecha: 1/09/2026 — Unidad : **ML**

**I EQUIPO**

| Descripción | Tipo | Tarifa/hora | Rend. | V.Unitario |
|---|---|---|---|---|
| Herramienta Menor | Manual | | | 2,475.20 |
| | | | | |
| | | | | |

2,475.20

**II MATERIALES EN OBRA**

| | Descripción | Unidad | Prec.Unit. | Cant. | V.Unitario |
|---|---|---|---|---|---|
| | ONCRETO BASICO CLASE D (F'c=140 kg/cm2 | M3 | 701,287 | 0.05 | 31,557.92 |
| MA-10 | Formaleta madera | M2 | 30,000 | 0.60 | 18,000.00 |
| MA-12 | Varillón 5x5 | UN | 12,500 | 1.00 | 12,500.00 |
| | | | | | |
| | | | | | |
| | | | | | |
| | Desperdicio | % | 62,057.92 | 5% | 3,102.90 |

65,160.81

**III TRANSPORTES**

| Material | Vol-peso ó Cant. | Distancia | $M^3$-Km | Tarifa | Valor-Unit. |
|---|---|---|---|---|---|
| 0.00 | 0.00 | 0.00 | 0 | 0.00 | 0.00 |
| | | | | | |

0.00

**IV MANO DE OBRA**

| Trabajador | Jornal | Prestac | Jorn.Total | Rend. | V.Unitario |
|---|---|---|---|---|---|
| 1 Ayudante de obra | 75,000.00 | 82% | 136,500 | 12.50 | 10,920.00 |
| 1 Oficial | 95,000.00 | 82% | 172,900 | 12.50 | 13,832.00 |

24,752.00

**TOTAL COSTOS DIRECTOS** 92,388.01

**V COSTOS INDIRECTOS**

| Descripción | Porc. | V/Total |
|---|---|---|
| | | |

0.00

**PRECIO UNITARIO TOTAL** 92,388.01
**PRECIO UNITARIO TOTAL AJUSTADO AL PESO** 92,388.00

REPÚBLICA DE COLOMBIA
DEPARTAMENTO DEL CAQUETA
MUNICIPIO DE SAN VICENTE DEL CAGUAN
ANÁLISIS DE PRECIOS UNITARIOS

OBJETO: CONSTRUCCIÓN, MEJORAMIENTO Y/O MANTENIMIENTO DE LA INFRAESTRUCTURA EDUCATIVA EN SEDES URBANAS Y RURALES DEL MUNICIPIO DE SAN VICENTE DEL CAGUÁN, DEPARTAMENTO DEL CAQUETÁ

| 3.4 | **Concreto de 3.000 PSI o 20.8 MPA para vigas de cimentacion** | Fecha: | 1/09/2026 |
|---|---|---|---|
| | | Unidad : | **M3** |

**I EQUIPO**

| Descripción | Tipo | Tarifa/hora | Rend. | V.Unitario | |
|---|---|---|---|---|---|
| Herramienta Menor | Manual | | | 6,582.98 | |
| Vibrador de concreto | | 25,000 | 1.10 | 27,550.00 | |
| | | | | | 34,132.98 |

**II MATERIALES EN OBRA**

| | Descripción | Unidad | Prec.Unit. | Cant. | V.Unitario | |
|---|---|---|---|---|---|---|
| | Concreto 3000 PSI | M3 | 879,163 | 1.00 | 879,163.00 | |
| MA-14 | Tabla para formaleta | UN | 40,000 | 0.37 | 14,800.00 | |
| MA-02 | Puntilla | LB | 3,500 | 0.50 | 1,750.00 | |
| | | | | | | |
| | Desperdicio | % | 895,713.00 | 5% | 44,785.65 | |
| | | | | | | 940,498.65 |

**III TRANSPORTES**

| Material | Vol-peso ó Cant. | Distancia | $M^3$-Km | Tarifa | Valor-Unit. | |
|---|---|---|---|---|---|---|
| 0.00 | 0.00 | 0.00 | 0 | 0.00 | 0.00 | |
| | | | | | | 0.00 |

**IV MANO DE OBRA**

| Trabajador | Jornal | Prestac | Jorn.Total | Rend. | V.Unitario | |
|---|---|---|---|---|---|---|
| 1 Ayudante de obra | 75,000.00 | 82% | 136,500 | 4.70 | 29,042.55 | |
| 1 Oficial | 95,000.00 | 82% | 172,900 | 4.70 | 36,787.23 | |
| | | | | | | 65,829.79 |

**TOTAL COSTOS DIRECTOS** 1,040,461.42

**V COSTOS INDIRECTOS**

| Descripción | Porc. | V/Total | |
|---|---|---|---|
| | | | 0.00 |

**PRECIO UNITARIO TOTAL** 1,040,461.42
**PRECIO UNITARIO TOTAL AJUSTADO AL PESO** 1,040,461.00

REPÚBLICA DE COLOMBIA
DEPARTAMENTO DEL CAQUETA
MUNICIPIO DE SAN VICENTE DEL CAGUAN
ANÁLISIS DE PRECIOS UNITARIOS

**OBJETO: CONSTRUCCIÓN, MEJORAMIENTO Y/O MANTENIMIENTO DE LA INFRAESTRUCTURA EDUCATIVA EN SEDES URBANAS Y RURALES DEL MUNICIPIO DE SAN VICENTE DEL CAGUÁN, DEPARTAMENTO DEL**

3.5 **Acero de refuerzo de resistencia FY=420mpa (60.000PSI)** — Fecha: 1/09/2026 — Unidad : **KG**

**I EQUIPO**

| Descripción | Tipo | Tarifa/hora | Rend. | V.Unitario | |
|---|---|---|---|---|---|
| Herramienta Menor | Manual | | | 237.09 | |
| | | | | | |
| | | | | | |
| | | | | | 237.09 |

**II MATERIALES EN OBRA**

| | Descripción | Unidad | Prec.Unit. | Cant. | V.Unitario | |
|---|---|---|---|---|---|---|
| MA-03 | Acero de Refuerzo PDR-60 | KG | 8,500 | 1.00 | 8,500.00 | |
| | Alambre de amarre | KG | 11,500 | 0.02 | 172.50 | |
| | | | | | | |
| | | | | | | |
| | | | | | | |
| | | | | | | |
| | Desperdicio | % | 8,672.50 | 5% | 433.63 | |
| | | | | | | 9,106.13 |

**III TRANSPORTES**

| Material | Vol-peso ó Cant. | Distancia | $M^3$-Km | Tarifa | Valor-Unit. | |
|---|---|---|---|---|---|---|
| Acero de refuerzo | 0,00105 TON | 56.00 | 0.05880 | 5,400.00 | 317.52 | |
| | | | | | | 318.00 |

**IV MANO DE OBRA**

| Trabajador | Jornal | Prestac | Jorn.Total | Rend. | V.Unitario | |
|---|---|---|---|---|---|---|
| 1 Ayudante de obra | 75,000.00 | 82% | 136,500 | 130.50 | 1,045.98 | |
| 1 Oficial | 95,000.00 | 82% | 172,900 | 130.50 | 1,324.90 | |
| | | | | | | 2,370.88 |

**TOTAL COSTOS DIRECTOS** 12,032.09

**V COSTOS INDIRECTOS**

| Descripción | Porc. | V/Total | |
|---|---|---|---|
| | | | 0.00 |

**PRECIO UNITARIO TOTAL** 12,032.09
**PRECIO UNITARIO TOTAL AJUSTADO AL PESO** 12,032.00

REPÚBLICA DE COLOMBIA
DEPARTAMENTO DEL CAQUETA
MUNICIPIO DE SAN VICENTE DEL CAGUAN
ANÁLISIS DE PRECIOS UNITARIOS

OBJETO: CONSTRUCCIÓN, MEJORAMIENTO Y/O MANTENIMIENTO DE LA INFRAESTRUCTURA EDUCATIVA EN SEDES URBANAS Y RURALES DEL MUNICIPIO DE SAN VICENTE DEL CAGUÁN, DEPARTAMENTO DEL CAQUETÁ

| | | | |
|---|---|---|---|
| 4.1 | **Placa de contrapiso en Concreto E=0,10 m. Incluye malla electrosoldada de 3mm (según diseño)** | Fecha: | 1/09/2026 |
| | | Unidad : | **M2** |

**I EQUIPO**

| Descripción | Tipo | Tarifa/hora | Rend. | V.Unitario | |
|---|---|---|---|---|---|
| Herramienta Menor | Manual | | | 990.89 | |
| Vibrador de concreto | | 25,000 | 0.20 | 5,000.00 | |
| | | | | | 5,990.89 |

**II MATERIALES EN OBRA**

| | Descripción | Unidad | Prec.Unit. | Cant. | V.Unitario | |
|---|---|---|---|---|---|---|
| MA-17 | Malla electrosoldada de 3mm | M2 | 18,000 | 1.08 | 19,440.00 | |
| MA-10 | Formaleta madera | M2 | 30,000 | 0.02 | 600.00 | |
| | CONCRETO BASICO CLASE D (F'c=210 kg/cm2) 300 | M3 | 879,163 | 0.10 | 87,916.30 | |
| | | | | | | 107,956.30 |

**III TRANSPORTES**

| Material | Vol-peso ó Cant. | Distancia | $M^3$-Km | Tarifa | Valor-Unit. | |
|---|---|---|---|---|---|---|
| | | | | | | |
| | | | | | | 0.00 |

**IV MANO DE OBRA**

| Trabajador | Jornal | Prestac | Jorn.Total | Rend. | V.Unitario | |
|---|---|---|---|---|---|---|
| 2 Ayudantes de obra | 150,000.00 | 82% | 273,000 | 45.00 | 6,066.67 | |
| 1 Oficial | 95,000.00 | 82% | 172,900 | 45.00 | 3,842.22 | |
| | | | | | | 9,908.89 |

**TOTAL COSTOS DIRECTOS** 123,856.08

**V COSTOS INDIRECTOS**

| Descripción | Porc. | V/Total | |
|---|---|---|---|
| | | | 0.00 |

**PRECIO UNITARIO TOTAL** 123,856.08
**PRECIO UNITARIO TOTAL AJUSTADO AL PESO** 123,856.00

REPÚBLICA DE COLOMBIA
DEPARTAMENTO DEL CAQUETA
MUNICIPIO DE SAN VICENTE DEL CAGUAN
ANÁLISIS DE PRECIOS UNITARIOS

**OBJETO: CONSTRUCCIÓN, MEJORAMIENTO Y/O MANTENIMIENTO DE LA INFRAESTRUCTURA EDUCATIVA EN SEDES URBANAS Y RURALES DEL MUNICIPIO DE SAN VICENTE DEL CAGUÁN, DEPARTAMENTO DEL**

4.2 **Demarcación y pintura trafico pesado para area de cancha múltiple** — Fecha: 1/09/2026 — Unidad : **M2**

**I EQUIPO**

| Descripción | Tipo | Tarifa/hora | Rend. | V.Unitario |
|---|---|---|---|---|
| Herramienta Menor | Manual | | | 281.27 |
| | | | | |
| | | | | |

281.27

**II MATERIALES EN OBRA**

| | Descripción | Unidad | Prec.Unit. | Cant. | V.Unitario |
|---|---|---|---|---|---|
| MA-105 | Pintura epoxica (incluye disolvente) | gal | 158,900 | 0.15 | 23,835.00 |
| | | | | | |
| | | | | | |
| | | | | | |
| | | | | | |
| | | | | | |
| | Desperdicio | % | 23,835.00 | 5% | 1,191.75 |

25,026.75

**III TRANSPORTES**

| Material | Vol-peso ó Cant. | Distancia | $M^3$-Km | Tarifa | Valor-Unit. |
|---|---|---|---|---|---|
| 0.00 | 0.00 | 0.00 | 0 | 0.00 | 0.00 |
| | | | | | |

0.00

**IV MANO DE OBRA**

| Trabajador | Jornal | Prestac | Jorn.Total | Rend. | V.Unitario |
|---|---|---|---|---|---|
| 1 Ayudante de obra | 75,000.00 | 82% | 136,500 | 110.00 | 1,240.91 |
| 1 Oficial | 95,000.00 | 82% | 172,900 | 110.00 | 1,571.82 |

2,812.73

**TOTAL COSTOS DIRECTOS** 28,120.75

**V COSTOS INDIRECTOS**

| Descripción | Porc. | V/Total |
|---|---|---|
| | | |

0.00

**PRECIO UNITARIO TOTAL** 28,120.75
**PRECIO UNITARIO TOTAL AJUSTADO AL PESO** 28,121.00

REPÚBLICA DE COLOMBIA
DEPARTAMENTO DEL CAQUETA
MUNICIPIO DE SAN VICENTE DEL CAGUAN
ANÁLISIS DE PRECIOS UNITARIOS

**OBJETO: CONSTRUCCIÓN, MEJORAMIENTO Y/O MANTENIMIENTO DE LA INFRAESTRUCTURA EDUCATIVA EN SEDES URBANAS Y RURALES DEL MUNICIPIO DE SAN VICENTE DEL CAGUÁN, DEPARTAMENTO DEL**

| 4.3 | **Suministro e instalación de malla en hilo para cerramiento cancha** | Fecha: | 1/09/2026 |
|---|---|---|---|
| | | Unidad : | **M2** |

**I EQUIPO**

| Descripción | Tipo | Tarifa/hora | Rend. | V.Unitario | |
|---|---|---|---|---|---|
| Herramienta Menor | Manual | | | 1,393.44 | |
| | | | | | |
| | | | | | |
| | | | | | 1,393.44 |

**II MATERIALES EN OBRA**

| | Descripción | Unidad | Prec.Unit. | Cant. | V.Unitario | |
|---|---|---|---|---|---|---|
| MA-106 | Sistema de malla de protección deportiva, incluye accesorios de fijación y tensión | m2 | 19,500 | 1.00 | 19,500.00 | |
| | | | | | 0.00 | |
| | | | | | | |
| | | | | | | |
| | | | | | | |
| | | | | | | |
| | Desperdicio | % | 19,500.00 | 5% | 975.00 | |
| | | | | | | 20,475.00 |

**III TRANSPORTES**

| Material | Vol-peso ó Cant. | Distancia | $M^3$-Km | Tarifa | Valor-Unit. | |
|---|---|---|---|---|---|---|
| | | | | | | |
| | | | | | | |
| | | | | | | 0.00 |

**IV MANO DE OBRA**

| Trabajador | Jornal | Prestac | Jorn.Total | Rend. | V.Unitario | |
|---|---|---|---|---|---|---|
| 2 Ayudante de obra | 150,000.00 | 82% | 273,000 | 32.00 | 8,531.25 | |
| 1 Oficial | 95,000.00 | 82% | 172,900 | 32.00 | 5,403.13 | |
| | | | | | | 13,934.38 |

| | |
|---|---|
| **TOTAL COSTOS DIRECTOS** | 35,802.81 |

**V COSTOS INDIRECTOS**

| Descripción | Porc. | V/Total | |
|---|---|---|---|
| | | | 0.00 |

| | |
|---|---|
| **PRECIO UNITARIO TOTAL** | 35,802.81 |
| **PRECIO UNITARIO TOTAL AJUSTADO AL PESO** | 35,803.00 |

REPÚBLICA DE COLOMBIA
DEPARTAMENTO DEL CAQUETA
MUNICIPIO DE SAN VICENTE DEL CAGUAN
ANÁLISIS DE PRECIOS UNITARIOS

**OBJETO: CONSTRUCCIÓN, MEJORAMIENTO Y/O MANTENIMIENTO DE LA INFRAESTRUCTURA EDUCATIVA EN SEDES URBANAS Y RURALES DEL MUNICIPIO DE SAN VICENTE DEL CAGUÁN, DEPARTAMENTO DEL**

| | | | |
|---|---|---|---|
| 4.4 | **Malla contra impacto según diseño estructural, incluye suministro e instalación de anclajes, platinas, tensores, soldadura, pintura** | Fecha: | 1/09/2026 |
| | | Unidad : | **M2** |

**I EQUIPO**

| Descripción | Tipo | Tarifa/hora | Rend. | V.Unitario |
|---|---|---|---|---|
| Herramienta Menor | Manual | | | 6,370.00 |
| Andamio | Dia | 10,000 | 0.14 | 1,429.00 |
| | | | | |

7,799.00

**II MATERIALES EN OBRA**

| | Descripción | Unidad | Prec.Unit. | Cant. | V.Unitario |
|---|---|---|---|---|---|
| MA-107 | Suministro malla contra impacto según diseños | m2 | 220,322 | 1.00 | 220,322.00 |
| | | | | | |
| | | | | | |
| | | | | | |
| | | | | | |
| | | | | | |
| | | | | | |

220,322.00

**III TRANSPORTES**

| Material | Vol-peso ó Cant. | Distancia | $M^3$-Km | Tarifa | Valor-Unit. |
|---|---|---|---|---|---|
| | | | | | |
| | | | | | |

0.00

**IV MANO DE OBRA**

| Trabajador | Jornal | Prestac | Jorn.Total | Rend. | V.Unitario |
|---|---|---|---|---|---|
| 2 Ayudantes de obra | 150,000.00 | 82% | 273,000 | 7.00 | 39,000.00 |
| 1 Oficial | 95,000.00 | 82% | 172,900 | 7.00 | 24,700.00 |

63,700.00

**TOTAL COSTOS DIRECTOS** 291,821.00

**V COSTOS INDIRECTOS**

| Descripción | Porc. | V/Total |
|---|---|---|
| | | |

0.00

**PRECIO UNITARIO TOTAL** 291,821.00
**PRECIO UNITARIO TOTAL AJUSTADO AL PESO** 291,821.00

REPÚBLICA DE COLOMBIA
DEPARTAMENTO DEL CAQUETA
MUNICIPIO DE SAN VICENTE DEL CAGUAN
ANÁLISIS DE PRECIOS UNITARIOS

**OBJETO: CONSTRUCCIÓN, MEJORAMIENTO Y/O MANTENIMIENTO DE LA INFRAESTRUCTURA EDUCATIVA EN SEDES URBANAS Y RURALES DEL MUNICIPIO DE SAN VICENTE DEL CAGUÁN, DEPARTAMENTO DEL**

| | | | |
|---|---|---|---|
| 5.1 | **Suministro e instalación de cancha Multifuncional en carpinteria metalica y tablero en lamina galvanizada calibre 16 (incluye todo lo necesario para su correcta instalacion), incluye transporte** | Fecha: | 1/09/2026 |
| | | Unidad : | **UND** |

**I EQUIPO**

| Descripción | Tipo | Tarifa/hora | Rend. | V.Unitario | |
|---|---|---|---|---|---|
| Herramienta Menor | Manual | | | 44,590.00 | |
| | | | | | |
| | | | | | 44,590.00 |

**II MATERIALES EN OBRA**

| | Descripción | Unidad | Prec.Unit. | Cant. | V.Unitario | |
|---|---|---|---|---|---|---|
| MA-108 | Suministro cancha multiple | Und | 3,899,000 | 1.00 | 3,899,000.00 | |
| | | | | | | 3,899,000.00 |

**III TRANSPORTES**

| Material | Vol-peso ó Cant. | Distancia | $M^3$-Km | Tarifa | Valor-Unit. | |
|---|---|---|---|---|---|---|
| | | | | | | 0.00 |

**IV MANO DE OBRA**

| Trabajador | Jornal | Prestac | Jorn.Total | Rend. | V.Unitario | |
|---|---|---|---|---|---|---|
| 2 Ayudante de obra | 150,000.00 | 82% | 273,000 | 1.00 | 273,000.00 | |
| 1 Oficial | 95,000.00 | 82% | 172,900 | 1.00 | 172,900.00 | |
| | | | | | | 445,900.00 |

**TOTAL COSTOS DIRECTOS** 4,389,490.00

**V COSTOS INDIRECTOS**

| Descripción | Porc. | V/Total | |
|---|---|---|---|
| | | | 0.00 |

**PRECIO UNITARIO TOTAL** 4,389,490.00
**PRECIO UNITARIO TOTAL AJUSTADO AL PESO** 4,389,490.00

REPÚBLICA DE COLOMBIA
DEPARTAMENTO DEL CAQUETA
MUNICIPIO DE SAN VICENTE DEL CAGUAN
ANÁLISIS DE PRECIOS UNITARIOS

**OBJETO: CONSTRUCCIÓN, MEJORAMIENTO Y/O MANTENIMIENTO DE LA INFRAESTRUCTURA EDUCATIVA EN SEDES URBANAS Y RURALES DEL MUNICIPIO DE SAN VICENTE DEL CAGUÁN, DEPARTAMENTO DEL**

| | | | |
|---|---|---|---|
| 5.2 | **Puerta cerramiento en tubo galvanizado de 2" y malla eslabonada cal. 10** | Fecha: | 1/09/2026 |
| | | Unidad : | **M2** |

**I EQUIPO**

| Descripción | Tipo | Tarifa/hora | Rend. | V.Unitario | |
|---|---|---|---|---|---|
| Herramienta Menor | Manual | | | 30,940.00 | |
| Pulidora | | 60,000 | 0.25 | 15,000.00 | |
| | | | | | 45,940.00 |

**II MATERIALES EN OBRA**

| | Descripción | Unidad | Prec.Unit. | Cant. | V.Unitario | |
|---|---|---|---|---|---|---|
| MA-109 | Malla eslabonada cal 10 huevo de 2" | m2 | 32,800 | 1.05 | 34,440.00 | |
| MA-110 | Tubo 2" HG tipo pesado H=6 MTS | ml | 51,998 | 3.68 | 191,092.65 | |
| MA-111 | Disco de corte | und | 45,900 | 0.17 | 7,573.50 | |
| MA-112 | Angulo de 3/4" * 1/8" | ml | 7,106 | 3.15 | 22,383.90 | |
| MA-55 | Soldadura 6013 | KG | 18,000 | 0.15 | 2,700.00 | |
| | | | | | | 258,190.05 |

**III TRANSPORTES**

| Material | Vol-peso ó Cant. | Distancia | $M^3$-Km | Tarifa | Valor-Unit. | |
|---|---|---|---|---|---|---|
| | | | | | | |
| | | | | | | 0.00 |

**IV MANO DE OBRA**

| Trabajador | Jornal | Prestac | Jorn.Total | Rend. | V.Unitario | |
|---|---|---|---|---|---|---|
| 1 Ayudantes de obra | 75,000.00 | 82% | 136,500 | 1.00 | 136,500.00 | |
| 1 Oficial | 95,000.00 | 82% | 172,900 | 1.00 | 172,900.00 | |
| | | | | | | 309,400.00 |

| | |
|---|---|
| **TOTAL COSTOS DIRECTOS** | 613,530.05 |

**V COSTOS INDIRECTOS**

| Descripción | Porc. | V/Total | |
|---|---|---|---|
| | | | 0.00 |

| | |
|---|---|
| **PRECIO UNITARIO TOTAL** | 613,530.05 |
| **PRECIO UNITARIO TOTAL AJUSTADO AL PESO** | 613,530.00 |

REPÚBLICA DE COLOMBIA
DEPARTAMENTO DEL CAQUETA
MUNICIPIO DE SAN VICENTE DEL CAGUAN
ANÁLISIS DE PRECIOS UNITARIOS

**OBJETO: CONSTRUCCIÓN, MEJORAMIENTO Y/O MANTENIMIENTO DE LA INFRAESTRUCTURA EDUCATIVA EN SEDES URBANAS Y RURALES DEL MUNICIPIO DE SAN VICENTE DEL CAGUÁN, DEPARTAMENTO DEL**

5.3 **Suministro e instalación de poste estructural galvanizado para soporte de malla deportiva H=6,00 m**

Fecha: 1/09/2026
Unidad : **UND**

**I EQUIPO**

| Descripción | Tipo | Tarifa/hora | Rend. | V.Unitario |
|---|---|---|---|---|
| Herramienta Menor | Manual | | | 14,863.33 |
| | | | | |
| | | | | |

14,863.33

**II MATERIALES EN OBRA**

| | Descripción | Unidad | Prec.Unit. | Cant. | V.Unitario |
|---|---|---|---|---|---|
| MA-41 | Anticorrosivo | GAL | 80,000 | 0.08 | 6,400.00 |
| MA-114 | Tuberia Galvanizada redondo 3" | ml | 78,825 | 6.00 | 472,950.00 |
| MA-39 | Pintura en esmalte | GAL | 75,000 | 0.08 | 6,000.00 |
| MA-115 | Disolvente | gal | 59,300 | 0.03 | 1,779.00 |
| | | | | | |
| | | | | | |
| | | | | | |

487,129.00

**III TRANSPORTES**

| Material | Vol-peso ó Cant. | Distancia | $M^3$-Km | Tarifa | Valor-Unit. |
|---|---|---|---|---|---|
| 0.00 | 0.00 | 0.00 | 0 | 0.00 | 0.00 |
| | | | | | |

0.00

**IV MANO DE OBRA**

| Trabajador | Jornal | Prestac | Jorn.Total | Rend. | V.Unitario |
|---|---|---|---|---|---|
| 2 Ayudantes de obra | 150,000.00 | 82% | 273,000 | 3.00 | 91,000.00 |
| 1 Oficial | 95,000.00 | 82% | 172,900 | 3.00 | 57,633.33 |

148,633.33

**TOTAL COSTOS DIRECTOS** 650,625.67

**V COSTOS INDIRECTOS**

| Descripción | Porc. | V/Total |
|---|---|---|
| | | |

0.00

**PRECIO UNITARIO TOTAL** 650,625.67
**PRECIO UNITARIO TOTAL AJUSTADO AL PESO** 650,626.00

REPÚBLICA DE COLOMBIA
DEPARTAMENTO DEL CAQUETA
MUNICIPIO DE SAN VICENTE DEL CAGUAN
ANÁLISIS DE PRECIOS UNITARIOS

OBJETO: CONSTRUCCIÓN, MEJORAMIENTO Y/O MANTENIMIENTO DE LA INFRAESTRUCTURA EDUCATIVA EN SEDES URBANAS Y RURALES DEL MUNICIPIO DE SAN VICENTE DEL CAGUÁN, DEPARTAMENTO DEL CAQUETÁ

| 6.1 | **Poste electrico Metalico de 8 metros.** | Fecha: | 1/09/2026 |
|---|---|---|---|
| | | Unidad : | **UND** |

**I EQUIPO**

| Descripción | Tipo | Tarifa/hora | Rend. | V.Unitario |
|---|---|---|---|---|
| Herramienta Menor | Manual | | | 4,290.00 |
| | | | | |
| | | | | |

4,290.00

**II MATERIALES EN OBRA**

| | Descripción | Unidad | Prec.Unit. | Cant. | V.Unitario |
|---|---|---|---|---|---|
| MA-116 | Poste electrico tipo PRFV | und | 3,280,000 | 1.00 | 3,280,000.00 |
| | | | | | |
| | | | | | |
| | | | | | |
| | | | | | |
| | | | | | |
| | Desperdicio | % | | | |

3,280,000.00

**III TRANSPORTES**

| Material | Vol-peso ó Cant. | Distancia | $M^3$-Km | Tarifa | Valor-Unit. |
|---|---|---|---|---|---|
| | | | | | |
| | | | | | |

0.00

**IV MANO DE OBRA**

| Trabajador | Jornal | Prestac | Jorn.Total | Rend. | V.Unitario |
|---|---|---|---|---|---|
| Ayudante electrico | 65,000.00 | 82% | 118,300 | 7.00 | 16,900.00 |
| Electrico | 100,000.00 | 82% | 182,000 | 7.00 | 26,000.00 |

42,900.00

**TOTAL COSTOS DIRECTOS** 3,327,190.00

**V COSTOS INDIRECTOS**

| Descripción | Porc. | V/Total |
|---|---|---|
| | | |

0.00

| | |
|---|---|
| **PRECIO UNITARIO TOTAL** | 3,327,190.00 |
| **PRECIO UNITARIO TOTAL AJUSTADO AL PESO** | 3,327,190.00 |

REPÚBLICA DE COLOMBIA
DEPARTAMENTO DEL CAQUETA
MUNICIPIO DE SAN VICENTE DEL CAGUAN
ANÁLISIS DE PRECIOS UNITARIOS

**OBJETO: CONSTRUCCIÓN, MEJORAMIENTO Y/O MANTENIMIENTO DE LA INFRAESTRUCTURA EDUCATIVA EN SEDES URBANAS Y RURALES DEL MUNICIPIO DE SAN VICENTE DEL CAGUÁN, DEPARTAMENTO DEL**

6.2 **Suministro e instalacion de lamparas de 200w (incluye todo lo necesario para su correcta instalacion)**

Fecha: 1/09/2026
Unidad : **UND**

**I EQUIPO**

| Descripción | Tipo | Tarifa/hora | Rend. | V.Unitario |
|---|---|---|---|---|
| Herramienta Menor | Manual | | | 1,501.50 |
| | | | | |
| | | | | |

1,501.50

**II MATERIALES EN OBRA**

| | Descripción | Unidad | Prec.Unit. | Cant. | V.Unitario |
|---|---|---|---|---|---|
| MA-117 | Lampara de 200 w | und | 485,000 | 1.00 | 485,000.00 |
| | | | | | |
| | | | | | |
| | | | | | |
| | | | | | |
| | | | | | |
| | Desperdicio | % | | | |

485,000.00

**III TRANSPORTES**

| Material | Vol-peso ó Cant. | Distancia | $M^3$-Km | Tarifa | Valor-Unit. |
|---|---|---|---|---|---|
| 0.00 | 0.00 | 0.00 | 0 | 0.00 | 0.00 |
| | | | | | |

0.00

**IV MANO DE OBRA**

| Trabajador | Jornal | Prestac | Jorn.Total | Rend. | V.Unitario |
|---|---|---|---|---|---|
| Ayudante electrico | 65,000.00 | 82% | 118,300 | 20.00 | 5,915.00 |
| Electrico | 100,000.00 | 82% | 182,000 | 20.00 | 9,100.00 |

15,015.00

**TOTAL COSTOS DIRECTOS** 501,516.50

**V COSTOS INDIRECTOS**

| Descripción | Porc. | V/Total |
|---|---|---|
| | | |

0.00

**PRECIO UNITARIO TOTAL** 501,516.50
**PRECIO UNITARIO TOTAL AJUSTADO AL PESO** 501,517.00

REPÚBLICA DE COLOMBIA
DEPARTAMENTO DEL CAQUETA
MUNICIPIO DE SAN VICENTE DEL CAGUAN
ANÁLISIS DE PRECIOS UNITARIOS

**OBJETO: CONSTRUCCIÓN, MEJORAMIENTO Y/O MANTENIMIENTO DE LA INFRAESTRUCTURA EDUCATIVA EN SEDES URBANAS Y RURALES DEL MUNICIPIO DE SAN VICENTE DEL CAGUÁN, DEPARTAMENTO DEL**

1.0 **Suministro e instalacion de parque infantil metalico JM003 según diseño. Incluye chazos expansivos para anclaje**

Fecha: 1/09/2026
Unidad : **UND**

**I EQUIPO**

| Descripción | Tipo | Tarifa/hora | Rend. | V.Unitario | |
|---|---|---|---|---|---|
| Herramienta Menor | Manual | | | 112,199.01 | |
| | | | | | |
| | | | | | 112,199.01 |

**II MATERIALES EN OBRA**

| Descripción | Unidad | Prec.Unit. | Cant. | V.Unitario | |
|---|---|---|---|---|---|
| Techos en fibra de vidrio de 1.2m | Und | 2,550,000 | 2.00 | 5,100,000.00 | |
| Techo cono en fibra de vidrio | Und | 2,000,000 | 1.00 | 2,000,000.00 | |
| Rodaderos en fibra de vidrio | Und | 3,400,000 | 2.00 | 6,800,000.00 | |
| Tobogán | Und | 3,850,000 | 1.00 | 3,850,000.00 | |
| Triki | Und | 2,000,000 | 1.00 | 2,000,000.00 | |
| Escalador árbol | Und | 3,450,000 | 1.00 | 3,450,000.00 | |
| Columpio doble | Und | 2,450,000 | 1.00 | 2,450,000.00 | |
| Puente curvo | Und | 5,900,000 | 1.00 | 5,900,000.00 | |
| Tunel en fibra de vidrio | Und | 6,450,000 | 1.00 | 6,450,000.00 | |
| Muro de escalar | Und | 3,550,000 | 1.00 | 3,550,000.00 | |
| Escalera paso hundido | Und | 1,805,000 | 1.00 | 1,805,000.00 | |
| CONCRETO BASICO CLASE D (F'c=210 kg/cm2) 3000 PSI | M3 | 757,657 | 0.70 | 530,359.90 | |
| Pernos, chazos, anclajes y fijacion | Gl | 400,000 | 1.00 | 400,000.00 | |
| Desperdicio | % | | | | 44,285,359.90 |

**III TRANSPORTES**

| | Material | Vol-peso ó Cant. | Distancia | $M^3$-Km | Tarifa | Valor-Unit. | |
|---|---|---|---|---|---|---|---|
| EQ-10 | transporte caminon de carga | 0.00 | 1,666.67 | 0 | 1,500.00 | 2,500,000.00 | |
| | | | | | | | 2,500,000.00 |

**IV MANO DE OBRA**

| Trabajador | Jornal | Prestac | Jorn.Total | Rend. | V.Unitario | |
|---|---|---|---|---|---|---|
| 3 Ayudantes de obra | 225,000.00 | 82% | 409,500 | 0.52 | 788,899.28 | |
| 1 Oficial | 95,000.00 | 82% | 172,900 | 0.52 | 333,090.81 | |
| | | | | | | 1,121,990.09 |

**TOTAL COSTOS DIRECTOS** 48,019,549.00

**V COSTOS INDIRECTOS**

| Descripción | Porc. | V/Total | |
|---|---|---|---|
| | | | 0.00 |

**PRECIO UNITARIO TOTAL** 48,019,549.00
**PRECIO UNITARIO TOTAL AJUSTADO AL PESO** 48,019,549.00

REPÚBLICA DE COLOMBIA
DEPARTAMENTO DEL CAQUETA
MUNICIPIO DE SAN VICENTE DEL CAGUAN
CRONOGRAMA DE OBRA

OBJETO: CONSTRUCCIÓN, MEJORAMIENTO Y/O MANTENIMIENTO DE LA INFRAESTRUCTURA EDUCATIVA EN SEDES URBANAS Y RURALES DEL MUNICIPIO DE SAN VICENTE DEL CAGUÁN, DEPARTAMENTO DEL CAQUETÁ

| #¡REF! | | | | MES 1 | | | | MES 2 | | | | MES 3 | | | | MES 4 | | | |
|---|---|---|---|---|---|---|---|---|---|---|---|---|---|---|---|---|---|---|---|
| | | | | QUINCENA 1 | | QUINCENA 2 | | QUINCENA 3 | | QUINCENA 4 | | QUINCENA 5 | | QUINCENA 6 | | QUINCENA 7 | | QUINCENA 8 | |
| ITEM | DESCRIPCION | UND | CANT | SEM 1 | SEM 2 | SEM 3 | SEM 4 | SEM 5 | SEM 6 | SEM 7 | SEM 8 | SEM 9 | SEM 10 | SEM 11 | SEM 12 | SEM 13 | SEM 14 | SEM 15 | SEM 16 |
| | CAPITULO 1. MEJORAMIENTO INSTITUCION EDUCATIVA VERDE AMAZONICO SEDE SANTA ISABEL | | | | | | | | | | | | | | | | | | |
| 1 | PRELIMINARES Y EXCAVACIÓN | | | | | | | | | | | | | | | | | | |
| 1.1 | Localización y Replanteo | M2 | 416.00 | $ 5,559,840.00 | | | | | | | | | | | | | | | |
| 1.2 | Desmonte de cubierta y estructura de cubierta existente | M2 | 838.49 | $ 10,791,366.00 | | | | | | | | | | | | | | | |
| 1.3 | Limpieza y resanes de muros existente | M2 | 1,642.02 | $ 16,566,340.00 | $ 16,566,340.00 | | | | | | | | | | | | | | |
| | | | | 2,027,928 | | | | | | | | | | | | | | | |
| 2 | PISOS Y ENCHAPES | | | | | | | | | | | | | | | | | | |
| 2.1 | Enchape para pisos | M2 | 522.00 | | $ 33,445,584.00 | $ 33,445,584.00 | | | | | | | | | | | | | |
| 2.2 | Bocapuerta en Granito Pulido | M2 | 4.05 | | $ 512,487.00 | $ 512,487.00 | | | | | | | | | | | | | |
| 3 | INSTALACIONES ELECTRICAS | | | | | | | | | | | | | | | | | | |
| 3.1 | Salida de alumbrado incluye interruptor, a 110 Voltios. | UND | 20.00 | | | | $ 33,445,584.00 | $ 33,445,584.00 | | | | | | | | | | | |
| 3.2 | Salida de tomacorriente. | UND | 20.00 | | | | | $ 512,487.00 | $ 512,487.00 | | | | | | | | | | |
| 4 | PINTURA | | | | | | | | | | | | | | | | | | |
| 4.1 | Estuco sobre pañetes | M2 | 1,794.52 | | | | | $ 36,321,982.00 | $ 36,321,982.00 | | | | | | | | | | |
| 4.2 | Pintura en viniltipo 1 | M2 | 1,794.52 | | | | | | $ 39,445,344.00 | $ 39,445,344.00 | | | | | | | | | |
| 4.3 | Pintura en esmalte sobre Carpintería metálica, (Inc. anticorrosivo). | M2 | 82.76 | | | | | | $ 1,771,369.50 | $ 1,771,369.50 | | | | | | | | | |
| 4.4 | Suministro e instalación de Cielo raza en PVC | M2 | 450.01 | | | | | | $ 16,707,076.00 | $ 16,707,076.00 | | | | | | | | | |
| 5 | CARPINTERIA METALICA | | | | | | | | | | | | | | | | | | |
| 5.1 | Canal en lamina en cal. 22 de 0.80m de desarrollo | ML | 66.00 | | | | | | | $ 4,470,510.00 | $ 4,470,510.00 | | | | | | | | |
| 6 | CUBIERTA | | | | | | | | | | | | | | | | | | |
| 6.1 | Perfil metálico tipo C 203*65*3 MM | ML | 264.00 | | | | | | | | $ 7,529,174.40 | $ 7,529,174.40 | $ 7,529,174.40 | $ 7,529,174.40 | $ 7,529,174.40 | | | | |
| 6.2 | Cubierta en teja metálica arquitectónica tipo mastermil, Color Azul | M2 | 825.00 | | | | | | | | $ 23,631,960.00 | $ 23,631,960.00 | $ 23,631,960.00 | $ 23,631,960.00 | $ 23,631,960.00 | | | | |
| | CAPÍTULO 2. BATERÍA SANITARIA INSTITUCION EDUCATIVA VERDE AMAZONICO SEDE SANTA ISABEL | | | | | | | | | | | | | | | | | | |
| 1.0 | PRELIMINARES Y EXCAVACIÓN | | | | | | | | | | | | | | | | | | |
| 1.1 | Localización y Replanteo | M2 | 20.05 | 267,968 | | | | | | | | | | | | | | | |
| 1.2 | Descapote y nivelacion | M2 | 15.16 | 189,690 | 189,690 | | | | | | | | | | | | | | |
| 1.3 | Excav. manual (Mat. Com. y cong. Inc. ret. de escomb. H=c1.5 mt | M3 | 12.34 | 356,318 | 356,318 | | | | | | | | | | | | | | |
| 1.4 | Relleno manual con material común | M3 | 1.96 | | 120,170 | | | | | | | | | | | | | | |
| 2.0 | ESTRUCTURAS EN CONCRETO, MAMPOSTERIA Y ELEMENTOS NO ESTRUCTURALES | | | | | | | | | | | | | | | | | | |
| 2.1 | Concreto para solados y atraque f'c=210 kgf/cm2 de 3000 PSI | M2 | 4.00 | | 196,256 | | | | | | | | | | | | | | |
| 2.2 | Zapatas de 0,80*0,80*0,30 ref 1/2 c/0,15 mts f'c=210 kgf/cm2 de 3000 PSI | UND | 4.00 | | 3,256,352 | | | | | | | | | | | | | | |
| 2.3 | Viga de cimentación de 0.20*0.25 f'c=210 kgf/cm2 de 3000 PSI | ML | 14.12 | | 2,387,544 | 2,387,544 | | | | | | | | | | | | | |
| 2.4 | Columnas de 0.10*0.20 f'c=210 kgf/cm2 de 3000 PSI | ML | 21.99 | | 4,771,665 | 4,771,665 | | | | | | | | | | | | | |
| 2.5 | Muros en Ladrillo E=0.10 M. | M2 | 28.05 | | | 2,061,254 | $ 2,061,254.50 | | | | | | | | | | | | |
| 2.6 | Viga aérea de 0.10*0.20 f'c=210 kgf/cm2 de 3000 PSI | ML | 11.58 | | | | $ 2,291,016.50 | $ 2,291,016.50 | | | | | | | | | | | |
| 2.7 | Pañete 1:4 impermeabilizado (Incluye filos y dilataciones) | M2 | 56.10 | | | | | $ 2,293,452.00 | $ 2,293,452.00 | | | | | | | | | | |
| 2.8 | Meson en cto f'c= 210fg/cm2 E=0.08 m R. No. 3 c/0.20 m | M2 | 0.60 | | | | | | $ 130,771.00 | | | | | | | | | | |
| 2.9 | Bordillo de confinamiento de 0,10x0,3m en cto f'c= 210 kgf/cm2 | ML | 17.54 | | | | | | $ 647,235.00 | $ 647,235.00 | | | | | | | | | |
| 2.1 | Placa en concreto de 3.000PSI para tanque elevado, incluye refuerzo en 1/2" cada 0.10m en ambos sentidos | M2 | 1.44 | | | | | | | $ 1,089,756.00 | | | | | | | | | |
| 2.1 | Zapatas de 1.2*1.2*0.40 Refuerzo Ø 1/2" c/ 20m. | UND | 1.00 | | 1,031,083 | | | | | | | | | | | | | | |
| 2.1 | Columnas de 0.30*0.30 Ref. 4 No. 4 E No. 3 c/0,10 m y C/0,15m en los tercios según diseño | ML | 4.00 | | 963,860 | 963,860 | | | | | | | | | | | | | |
| 3.0 | PISOS Y ENCHAPES | | | | | | | | | | | | | | | | | | |
| 3.1 | Piso en concreto E=0,08M (Incl Juntas dilat. Y Malla Elect.). | M2 | 19.72 | | | | | | | | $ 866,010.33 | $ 866,010.33 | $ 866,010.33 | | | | | | |
| 3.2 | Enchape para pisos | M2 | 11.97 | | | | | | | | | $ 1,529,586.00 | | | | | | | |
| 3.3 | Bocapuerta en Granito Pulido | M2 | 0.18 | | | | | | | | | $ 40,403.00 | | | | | | | |
| 3.4 | Enchape para muros | M2 | 21.14 | | | | | | | | | | $ 2,574,218.00 | | | | | | |
| 4.0 | INSTALACIONES HIDRAULICAS Y SANITARIAS | | | | | | | | | | | | | | | | | | |
| 4.1 | Bajante de aguas lluvia PVCS 4" | ML | 10.00 | | | | | | | | $ 557,360.00 | | | | | | | | |
| 4.2 | Sum. Nivel, e inst. tuberia PVCS Ø 4". | ML | 23.66 | | | | | | | | $ 659,380.50 | $ 659,380.50 | | | | | | | |
| 4.3 | Sum. Nivel, e inst. tuberia PVCS Ø 2" | ML | 5.49 | | | | | | | | $ 219,293.00 | | | | | | | | |
| 4.4 | Punto sanitario de 4". | UND | 2.00 | | | | | | | | $ 172,314.00 | | | | | | | | |
| 4.5 | Punto sanitario de 2". | UND | 6.00 | | | | | | | | $ 466,968.00 | | | | | | | | |
| 4.6 | Sum. e inst tuberia PVCP Ø=1/2" RDE-09. | ML | 15.00 | | | | | | | | $ 598,480.00 | | | | | | | | |
| 4.7 | Punto hidraulico de 1/2". | UND | 8.00 | | | | | | | | $ 456,888.00 | | | | | | | | |
| 4.8 | Caja de inspección de 0.60 X 0.60 X0.60. | UND | 1.00 | | | | | | | | $ 769,686.00 | | | | | | | | |
| 4.9 | Suministro e instalación tanque de almacenamiento de 1.000 Litros | UND | 1.00 | | | | | | | | | | | | $ 832,662.00 | | | | |
| 5.0 | INSTALACIONES ELECTRICAS | | | | | | | | | | | | | | | | | | |
| 5.1 | Salida de alumbrado incluye interruptor, a 110 Voltios. | UND | 3.00 | | | | | | | | $ 831,699.00 | | | | | | | | |
| 5.2 | Salida de tomacorriente. | UND | 2.00 | | | | | | | | $ 710,160.00 | | | | | | | | |
| 6.0 | PINTURA | | | | | | | | | | | | | | | | | | |
| 6.1 | Estuco sobre pañetes | M2 | 34.96 | | | | | | | | | | $ 662,597.00 | $ 662,597.00 | | | | | |
| 6.2 | Pintura en viniltipo 1 | M2 | 34.96 | | | | | | | | | | $ 734,597.00 | $ 734,597.00 | | | | | |
| 6.3 | Pintura en esmalte sobre Carpintería metálica, (Inc. anticorrasivo). | M2 | 9.42 | | | | | | | | | | $ 231,576.50 | $ 231,576.50 | | | | | |
| 7.0 | CARPINTERIA METALICA | | | | | | | | | | | | | | | | | | |
| 7.1 | Puerta metalica cal. 20 (Según diseño). | M2 | 3.42 | | | | | | | | $ 1,523,158.50 | $ 1,523,158.50 | | | | | | | |
| 7.3 | Canal en lamina en cal. 22 de 0.60m de desarrollo | ML | 9.36 | | | | | | $ 1,424,400.00 | | | | | | | | | | |
| 8.0 | CUBIERTA | | | | | | | | | | | | | | | | | | |
| 8.1 | Cubierta en teja metálica arquitectónica tipo mastermil, Color Azul | M2 | 22.46 | | | | | $ 3,159,536.00 | | | | | | | | | | | |
| 8.3 | Perfil metálico tipo C 203*65*3 MM | ML | 18.80 | | | | | $ 1,917,618.00 | | | | | | | | | | | |

REPUBLICA DE COLOMBIA
DEPARTAMENTO DEL CAQUETA
MUNICIPIO DE SAN VICENTE DEL CAGUAN
CRONOGRAMA DE OBRA

OBJETO: CONSTRUCCIÓN, MEJORAMIENTO Y/O MANTENIMIENTO DE LA INFRAESTRUCTURA EDUCATIVA EN SEDES URBANAS Y RURALES DEL MUNICIPIO DE SAN VICENTE DEL CAGUÁN, DEPARTAMENTO DEL CAQUETÁ

| | | | | | | | | | | | | | | | | | | |
|---|---|---|---|---|---|---|---|---|---|---|---|---|---|---|---|---|---|---|
| 9.0 | APARATOS SANITARIOS | | | | | | | | | | | | | | | | | |
| 9.1 | Suministro e instalación de lavamanos | UN | 2.00 | | | | | | | | | | | $ 873,124.00 | | | | |
| 9.2 | Suministro e instalación de sanitarios | UN | 3.00 | | | | | | | | | | | $ 1,774,350.00 | | | | |
| 9.3 | Suministro e instalación alberca | UN | 1.00 | | | | | | | | | | | $ 859,364.00 | | | | |
| | CAPÍTULO 3. PLACA DEPORTIVA, INSTITUCION EDUCATIVA BOCANAS POCETAS SEDE LA ORQUIDEA | | | | | | | | | | | | | | | | | |
| 1.0 | PRELIMINARES | | | | | | | | | | | | | | | | | |
| 1.1 | Cerramiento en lona verde H= 2.00 m | ML | 102.00 | 1,933,308 | | | | | | | | | | | | | | |
| 1.2 | Localización, trazado y replanteo. Inc. Comisión de Topografia | M2 | 608.00 | | 675,488 | 675,488 | 675,488 | | | | | | | | | | | |
| 1.3 | Limpieza, descapote del terreno incluye retiro | M2 | 608.00 | | | 2,942,112 | 2,942,112 | 2,942,112 | | | | | | | | | | |
| 2.0 | MOVIMIENTO DE TIERRA | | | | | | | | | | | | | | | | | |
| 2.1 | Excav. manual (Mat. Com. y cong. Inc. ret. de escomb. H=<1,5 m) | M3 | 158.58 | | | | 3,760,196 | 3,760,196 | 3,760,196 | | | | | | | | | |
| 2.2 | Relleno manual con material selec. de excav (Inc. Compactación equipo rana) | M3 | 124.60 | | | | | | 806,707 | 806,707 | 806,707 | | | | | | | |
| 3.0 | CONCRETOS Y ACEROS | | | | | | | | | | | | | | | | | |
| 3.1 | Concreto pobre de limpieza E= 0.05 m | M2 | 23.00 | | | | | | | | | 1,042,498 | | | | | | |
| 3.2 | Cuneta tipo cañuela en concreto de 2.500 PSI | ML | 64.00 | | | | | | | | | 2,254,400 | 2,254,400 | | | | | |
| 3.3 | Sardinel perimetral Externo 1.00 mt de 0.15x0.30 rectangular | ML | 98.00 | | | | | | | | | 4,527,012 | 4,527,012 | | | | | |
| 3.4 | Concreto de 3.000 PSI o 20.8 MPA para vigas de cimentacion | M3 | 4.70 | | | | | | | | | 2,442,482 | 2,442,482 | | | | | |
| 3.5 | Acero de refuerzo de resistencia FY=420mpa (60.000PSI) | KG | 498.06 | | | | | | | | | 2,996,324 | 2,996,324 | | | | | |
| 4.0 | ACABADOS, PISOS Y MUROS | | | | | | | | | | | | | | | | | |
| 4.1 | Placa de contrapiso en Concreto E=0,10 m. Incluye malla electrosoldada de 3mm (según diseño) | M2 | 608.00 | | | | | | | | | | 37,652,224 | 37,652,224 | | | | |
| 4.2 | Demarcación y pintura trafico pesado para area de cancha múltiple | M2 | 608.00 | | | | | | | | | | 8,548,784 | 8,548,784 | | | | |
| 4.3 | Suministro e instalación de malla en hilo para cerramiento cancha | M2 | 384.00 | | | | | | | | | | 6,874,176 | 6,874,176 | | | | |
| 4.4 | Malla contra impacto según diseño estructural, incluye suministro e instalación de anclajes, platinas, tensores, soldadura, pintura anticorrosiva, de esmalte (2 manos) | M2 | 190.00 | | | | | | | | | | 27,722,995 | 27,722,995 | | | | |
| 5.0 | CARPINTERÍA METÁLICA | | | | | | | | | | | | | | | | | |
| 5.1 | Suministro e instalación de cancha Multifuncional en carpinteria metalica y tablero en lamina galvanizada calibre 16 (incluye todo lo necesario para su correcta instalacion) | UND | 2.00 | | | | | | | | | | | | 4,389,490 | 4,389,490 | | |
| 5.2 | Puerta cerramiento en tubo galvanizado de 2" y malla eslabonada cal. 10 | UND | 2.00 | | | | | | | | | | | | 1,227,060 | | | |
| 5.3 | Suministro e instalacion de tuberia galvanizada redonda calibre 18 de 3" H= 6.00m. Incluye pintura y anticorrosivo | UND | 6.00 | | | | | | | | | | | | | 1,951,878 | 1,951,878 | |
| 6.0 | INSTALACIONES ELECTRICAS | | | | | | | | | | | | | | | | | |
| 6.1 | Poste electrico Metalico de 8 metros. | UND | 4.00 | | | | | | | | | | | | | 3,327,190 | 3,327,190 | 3,327,190 |
| 6.2 | Suministro e instalacion de lamparas de 200w (incluye todo lo necesario para su correcta instalacion) | UND | 6.00 | | | | | | | | | | | | | 1,003,034 | 1,003,034 | 1,003,034 |
| | CAPÍTULO 4. PARQUE INFANTIL, INSTITUCION EDUCATIVA RURAL SAN JOSE DE CAQUETANIA - SEDE CIUDAD YARÍ | | | | | | | | | | | | | | | | | |
| 1.0 | Suministro e instalacion de parque infantil segun diseño. Incluye chazos expansivos para anclaje | UND | 1.00 | 4,001,629 | 4,001,629 | 4,001,629 | $ 4,001,629.08 | $ 4,001,629.08 | $ 4,001,629.08 | $ 4,001,629.08 | $ 4,001,629.08 | $ 4,001,629.08 | $ 4,001,629.08 | $ 4,001,629.08 | 4,001,629 | | | |
| | FLUJO DE INVERSIÓN COSTO DIRECTO DEL PROYECTO | | | $ 41,694,386.00 | $ 69,474,464.58 | $ 51,781,623.08 | $ 49,177,280.08 | $ 90,645,814.58 | $ 107,822,648.92 | $ 68,939,626.92 | $ 48,269,378.15 | $ 53,044,017.82 | $ 133,250,159.32 | $ 117,589,712.98 | $ 45,118,833.48 | $ 10,671,592.00 | $ 6,282,102.00 | $ 4,330,224.00 | $ 4,330,224.00 |
| | ADMINISTRACION | | 25% | $ 13,221,153.88 | $ 13,221,153.88 | $ 13,221,153.88 | $ 13,221,153.88 | $ 13,221,153.88 | $ 13,221,153.88 | $ 13,221,153.88 | $ 13,221,153.88 | $ 13,221,153.88 | $ 13,221,153.88 | $ 13,221,153.88 | $ 13,221,153.88 | $ 13,221,153.88 | $ 13,221,153.88 | $ 13,221,153.88 | $ 13,221,153.88 |
| | IMPREVISTOS | | 1% | $ 528,846.13 | $ 528,846.13 | $ 528,846.13 | $ 528,846.13 | $ 528,846.13 | $ 528,846.13 | $ 528,846.13 | $ 528,846.13 | $ 528,846.13 | $ 528,846.13 | $ 528,846.13 | $ 528,846.13 | $ 528,846.13 | $ 528,846.13 | $ 528,846.13 | $ 528,846.13 |
| | UTILIDAD | | 4% | $ 2,115,384.63 | $ 2,115,384.63 | $ 2,115,384.63 | $ 2,115,384.63 | $ 2,115,384.63 | $ 2,115,384.63 | $ 2,115,384.63 | $ 2,115,384.63 | $ 2,115,384.63 | $ 2,115,384.63 | $ 2,115,384.63 | $ 2,115,384.63 | $ 2,115,384.63 | $ 2,115,384.63 | $ 2,115,384.63 | $ 2,115,384.63 |
| | FLUJO DE INVERSIÓN COSTO TOTAL DEL PROYECTO | | | $ 274,569,292.25 | | | | $ 379,139,007.07 | | | | $ 412,464,252.10 | | | | $ 89,075,680.50 | | |
| | TOTAL | | | | | | | | | | | 1,100,000,000.00 | | | | | | |

ELABORO:

REPÚBLICA DE COLOMBIA
DEPARTAMENTO DEL CAQUETA
MUNICIPIO DE SAN VICENTE DEL CAGUAN

## FACTOR PRESTACIONAL PARA EL SECTOR DE LA CONSTRUCCIÓN

**OBJETO: CONSTRUCCIÓN, MEJORAMIENTO Y/O MANTENIMIENTO DE LA INFRAESTRUCTURA EDUCATIVA EN SEDES URBANAS Y RURALES DEL MUNICIPIO DE SAN VICENTE DEL CAGUÁN, DEPARTAMENTO DEL CAQUETÁ**

VALOR SALARIO MÍNIMO 2025 $ 1,750,905.00
VALOR AUX. TRANSPORTE $ 249,095.00

| TRABAJADOR | SALARIO | JORNAL | PRESTACIONES | REDONDEO |
|---|---|---|---|---|
| Maestro | 3,120,000 | 104,000 | 87.48% | 87% |
| Oficial | 2,850,000 | 95,000 | 82.28% | 82% |
| Ayudante de Obra | 2,250,000 | 75,000 | 82.31% | 82% |
| Topografo | 2,400,000 | 80,000 | 82.31% | 82% |
| Cadenero 1 | 1,950,000 | 65,000 | 82.31% | 82% |

| PRESTACIONES | | Maestro | Oficial | Obrero |
|---|---|---|---|---|
| Salud | | 8.50% | 8.50% | 8.50% |
| Pensión | | 12.24% | 12.50% | 12.50% |
| Riesgos Profesionales | | 8.96% | 6.96% | 6.96% |
| Fondo Solidaridad pensional (>4smmlv) | | N.A. | N.A. | N.A. |
| Auxilio Transporte (<2smmlv) | 249,095 | 7.98% | 8.74% | 11.07% |
| Dotación (<2smmlv) y haber trabajado 3meses de manera ininterrumpida | 250,000 | N.A. | 2.19% | 2.78% |
| Prima Servicios (1 salario x año) | | 8.33% | 8.33% | 8.33% |
| Cesantías | | 8.33% | 10.00% | 10.00% |
| Intereses Cesantías (12% del valor cesantías mensual) | | 1.20% | 1.20% | 1.20% |
| Vacaciones (laborado >1 mes) | | 4.17% | 4.17% | 4.17% |
| Caja de Compensación | | 4.0% | 4.0% | 4.0% |
| FIC (depende No. Trabajadores) | | 10.0% | 10.0% | 10.0% |
| Subsidio de Alimentación | | 13.77% | 5.68% | 2.80% |
| **TOTAL** | | **87.48%** | **82.28%** | **82.31%** |

Ana Gabriela S.

REPÚBLICA DE COLOMBIA
DEPARTAMENTO DEL CAQUETA
MUNICIPIO DE SAN VICENTE DEL CAGUAN
LISTADO DE MATERIALES

**OBJETO: CONSTRUCCION, MEJORAMIENTO Y/O MANTENIMIENTO DE LA INFRAESTRUCTURA EDUCATIVA EN SEDES URBANAS Y RURALES DEL MUNICIPIO DE SAN VICENTE DEL CAGUÁN, DEPARTAMENTO DEL CAQUETÁ**

| ITEM | DESCRIPCION | UNIDAD | VALOR |
|---|---|---|---|
| MA | MATERIALES | | |
| MA-01 | Teodolito | HR | 32,000 |
| MA-02 | Puntilla | LB | 3,500 |
| MA-03 | Acero de Refuerzo PDR-60 | KG | 8,500 |
| MA-04 | Agua | LT | 150 |
| MA-05 | Cemento gris | KG | 850 |
| MA-06 | Cemento blanco | KG | 5,501 |
| MA-07 | Arena de Río | M3 | 90,000 |
| MA-08 | Gravilla de Río | M3 | 140,000 |
| MA-09 | Alambre de Amarre | KG | 11,500 |
| MA-10 | Formaleta madera | M2 | 30,000 |
| MA-11 | Piedra de Rio | M3 | 90,000 |
| MA-12 | Varillón 5x5 | UN | 12,500 |
| MA-13 | Piola gruesa Rollo 50 ML | UN | 3,000 |
| MA-14 | Tabla para formaleta | UN | 40,000 |
| MA-15 | Ladrillo E = 0,10m | UN | 3,850 |
| MA-16 | Calado estrella | UN | 5,600 |
| MA-17 | Malla electrosoldada de 4mm | M2 | 18,000 |
| MA-18 | Dilataciones de madera 0.10x3 m | UN | 5,000 |
| MA-19 | Enchape para piso antideslizante | M2 | 80,000 |
| MA-20 | Enchape para muros | M2 | 48,000 |
| MA-21 | Binda Boquilla | KG | 8,000 |
| MA-22 | Pegalisto | KG | 2,300 |
| MA-23 | Tubo conduit PVC de 1/2" | ML | 2,000 |
| MA-24 | Tuberia PVCE de 1 1/2 " | ML | 3,400 |
| MA-25 | Alambre de cobre THW 12 AWG | ML | 6,950 |
| MA-26 | Cable cobre THW 10AWG | ML | 4,001 |
| MA-27 | Cable cobre THW 8 AWG | ML | 8,000 |
| MA-28 | Caja 2600 octogonal | UN | 10,000 |
| MA-29 | Caja 4x4 con suplemento | UN | 7,500 |
| MA-30 | Interruptor Sencillo | UN | 24,000 |
| MA-31 | Curva PVCE 1/2¨ | UN | 5,350 |
| MA-32 | Boquilla PVCE de 1/2" | UN | 1,500 |
| MA-33 | Boquilla PVCE de 1 1/2" | UN | 2,500 |
| MA-34 | Cinta aislante | ROLLO | 5,506 |
| MA-35 | Caja Trifilar de 6 circuitos | UN | 550,000 |
| MA-36 | Breakers de 2 * 30 A | UN | 35,000 |
| MA-37 | Estuco Plástico | KG | 8,000 |
| MA-38 | Vinilo tipo 1 | GAL | 80,000 |
| MA-39 | Pintura en esmalte | GAL | 75,000 |
| MA-40 | Thinner | GAL | 5,001 |

REPÚBLICA DE COLOMBIA
DEPARTAMENTO DEL CAQUETA
MUNICIPIO DE SAN VICENTE DEL CAGUAN
LISTADO DE MATERIALES

**OBJETO: CONSTRUCCION, MEJORAMIENTO Y/O MANTENIMIENTO DE LA INFRAESTRUCTURA EDUCATIVA EN SEDES URBANAS Y RURALES DEL MUNICIPIO DE SAN VICENTE DEL CAGUÁN, DEPARTAMENTO DEL CAQUETÁ**

| ITEM | DESCRIPCION | UNIDAD | VALOR |
|---|---|---|---|
| MA-41 | Anticorrosivo | GAL | 80,000 |
| MA-42 | Puerta met. Cal. 20 (Según diseño) | M2 | 650,000 |
| MA-43 | Cerradura puerta | UN | 52,000 |
| MA-44 | Ventana met. Cal. 20 | M2 | 600,000 |
| MA-45 | Reja metalica (Según diseño) | M2 | 500,000 |
| MA-46 | Vidrio liso de 4 mm | M2 | 160,000 |
| MA-47 | Silicona | UN | 17,502 |
| MA-48 | Ventana Tipo persiana metálica | M2 | 280,000 |
| MA-49 | Canal Metálica Cal. 22 | ML | 120,000 |
| MA-50 | Perfíl Metálico Tipo C | ML | 90,000 |
| MA-51 | Acero para estructura de cubierta (según diseño) | KG | 18,000 |
| MA-52 | Division baño de acero inoxidable | M2 | 800,000 |
| MA-53 | Teja tipo master 1000 - color azul | M2 | 58,900 |
| MA-54 | Tornillo fijador | UN | 5,200 |
| MA-55 | Soldadura 6013 | KG | 18,000 |
| MA-56 | Tuberia PVCS de 4" | ML | 35,000 |
| MA-57 | Tuberia PVCS de 2" | ML | 15,000 |
| MA-58 | Accesorios PVCS de 4" | UN | 13,000 |
| MA-59 | Accesorios PVCS de 2" | UN | 8,000 |
| MA-60 | Limpiador PVC | OCT | 54,000 |
| MA-61 | Soldadura PVC | OCT | 80,000 |
| MA-62 | Tubería PVCP Ø 1/2" RDE-9 | ML | 5,000 |
| MA-63 | Accesorios PVCP 1/2 " | UN | 3,000 |
| MA-64 | Tanque Plastico de 1.000 Litros | UN | 650,000 |
| MA-65 | Flotador | UN | 125,700 |
| MA-66 | Cinta teflón | ROLLO | 8,900 |
| MA-67 | Lavamanos de sobreponer | UN | 215,000 |
| MA-68 | Grifería lavamanos 4" Ref: 50100 o similar | UN | 100,000 |
| MA-69 | Acoples plásticos | UN | 45,501 |
| MA-70 | Sanitario | UN | 510,000 |
| MA-71 | Ducha (Inc. regadera y accesorios) | UN | 140,000 |
| MA-72 | Orinal (Inc. Griferia) | UN | 350,000 |
| MA-73 | Acoples plásticos | UN | 59,500 |
| MA-74 | Alberca Prefabricada | UN | 490,000 |
| MA-75 | Granito No. 2 | BULTO | 36,500 |
| MA-76 | Marmolina blanca bulto por 40 kg | BULTO | 38,900 |
| MA-77 | Tela polisombra verde | ML | 5,880 |
| MA-78 | Impermeabilizante | GAL | 104,000 |
| MA-79 | Cielo razon en PVC | M2 | 58,000 |
| MA-80 | Acero de refuerzo figurado | KG | 27,900 |
| MA-81 | Acero de refuerzo figurado (Flejes) | KG | 30,200 |
| MA-82 | puntilla | LB | 11,000 |
| MA-83 | Dilataciones de madera 0.10x3 m | UN | 5,320 |
| MA-84 | Malle electrosoldada de 4mm | M2 | 19,000 |
| MA-85 | Pegalisto | KG | 5,212 |
| MA-86 | Granito No. 2 | BULTO | 36,400 |
| MA-87 | Marmolina blanca bulto por 40 kg | BULTO | 42,500 |
| MA-88 | Cemento blanco | KG | 5,200 |
| MA-89 | Tuberia PVCS de 4" | ML | 14,500 |

REPÚBLICA DE COLOMBIA
DEPARTAMENTO DEL CAQUETA
MUNICIPIO DE SAN VICENTE DEL CAGUAN
LISTADO DE MATERIALES

**OBJETO: CONSTRUCCION, MEJORAMIENTO Y/O MANTENIMIENTO DE LA INFRAESTRUCTURA EDUCATIVA EN SEDES URBANAS Y RURALES DEL MUNICIPIO DE SAN VICENTE DEL CAGUÁN, DEPARTAMENTO DEL CAQUETÁ**

| ITEM | DESCRIPCION | UNIDAD | VALOR |
|---|---|---|---|
| MA-90 | Accesorios PVCS de 4" | UN | 12,800 |
| MA-91 | Limpiador PVC | UND | 53,800 |
| MA-92 | Soldadura PVC | UND | 78,800 |
| MA-93 | Tuberia PVCS de 2" | ML | 13,500 |
| MA-94 | Accesorios PVCS de 2" | UN | 7,500 |
| MA-95 | Accesorios PVCP 1/2 " | UN | 2,299 |
| MA-96 | Lija Pliego 400 | Unidad | 2,450 |
| MA-97 | Impermeabilizante | GAL | 96,000 |
| MA-98 | Vinilo tipo 1 | GAL | 100,000 |
| MA-99 | Pintura en esmalte | GAL | 98,500 |
| MA-100 | Thinner | GAL | 5,000 |
| MA-101 | Anticorrosivo | GAL | 68,500 |
| MA-102 | Perfíl Metálico Tipo C | ML | 50,500 |
| MA-103 | Soldadura 6013 | KG | 19,600 |
| MA-104 | Sistema Séptico Cónico 1000 Litros + Filtro Anaerobio + Trampa Grasas Rotoplast | UND | 2,580,000 |
| MA-105 | Pintura epoxica (incluye disolvente) | gal | 135,000 |
| MA-106 | Malla en hilo | m2 | 16,500 |
| MA-107 | Suministro malla contra impacto según diseños | m2 | 220,322 |
| MA-108 | Suministro cancha multiple | Und | 3,899,000 |
| MA-109 | Malla eslabonada cal 10 huevo de 2" | m2 | 32,800 |
| MA-110 | Tubo 2" HG tipo pesado H=6 MTS | ml | 51,998 |
| MA-111 | Disco de corte | und | 45,900 |
| MA-112 | Angulo de 3/4" * 1/8" | ml | 7,106 |
| MA-113 | Masilla | kg | 18,900 |
| MA-114 | Tuberia Galvanizada redondo 3" | ml | 78,825 |
| MA-115 | Disolvente | gal | 59,300 |
| MA-116 | Poste electrico tipo PRFV | und | 3,280,000 |
| MA-117 | Lampara de 200 w | und | 585,000 |
| MA-118 | Parque exterior villa infantil | und | 44,255,000 |
| | Pernos, chazos, anclajes y fijacion | gl | 400,000 |

| *MO* | *MANO DE OBRA* | | |
|---|---|---|---|
| MO-001 | Electrico | Jornal | 100,000 |
| MO-002 | Ayudante electrico | Jornal | 65,000 |
| MO-01 | Maestro | Jornal | 104,000 |
| MO-02 | Oficial | Jornal | 95,000 |
| MO-03 | Ayudante | Jornal | 75,000 |
| MO-04 | Topografo | Jornal | 80,000 |
| MO-05 | Cadenero 1 | Jornal | 65,000 |
| MO-06 | Cadenero 2 | Jornal | 65,000 |

REPÚBLICA DE COLOMBIA
DEPARTAMENTO DEL CAQUETA
MUNICIPIO DE SAN VICENTE DEL CAGUAN
LISTADO DE MATERIALES

**OBJETO: CONSTRUCCION, MEJORAMIENTO Y/O MANTENIMIENTO DE LA INFRAESTRUCTURA EDUCATIVA EN SEDES URBANAS Y RURALES DEL MUNICIPIO DE SAN VICENTE DEL CAGUÁN, DEPARTAMENTO DEL CAQUETÁ**

| ITEM | DESCRIPCION | UNIDAD | VALOR |
|---|---|---|---|
| | | | |
| *EQ* | *EQUIPO Y HERRAMIENTA* | | |
| EQ-1 | Herramienta menor | % | 10% |
| EQ-2 | Mezcladora de concreto | Hora | 55,000 |
| EQ-3 | Vibrador de concreto | Hora | 25,000 |
| EQ-4 | Volqueta 5 m3 | Tarifa/m3-km | 5,400 |
| EQ-5 | Vibro. Manual (rana) | Día | 96,000 |
| EQ-6 | Andamios metálicos | Hora | 10,000 |
| EQ-7 | Compresor | Día | 90,000 |
| EQ-8 | Pulidora | Día | 60,000 |
| EQ-9 | Transporte especial | Dia | |
| EQ-10 | transporte caminon de carga | Tarifa/m3-km | 1,500 |
| EQ-11 | demoledor | Dia | 50,459 |
| | | | |

REPÚBLICA DE COLOMBIA
DEPARTAMENTO DEL CAQUETA
MUNICIPIO DE SAN VICENTE DEL CAGUAN

ANÁLISIS DE PRECIOS UNITARIOS - SEDE ESPERANZA - CONCRETO BÁSICO CLASE D 3000 PSI

OBJETO: CONSTRUCCIÓN, MEJORAMIENTO Y/O MANTENIMIENTO DE LA INFRAESTRUCTURA EDUCATIVA EN SEDES URBANAS Y RURALES DEL MUNICIPIO DE SAN VICENTE DEL CAGUÁN, DEPARTAMENTO DEL

**CONCRETO BASICO CLASE D (F'c=210 kg/cm2) 3000 PSI** — Fecha: 16/05/2025 — Unidad : M3

**I EQUIPO**

| Descripción | Tipo | Tarifa/hora | Rend. | V.Unitario | |
|---|---|---|---|---|---|
| Herramienta Menor | Manual | | | 24,790 | |
| Mezcladora de concreto | Hora | 25,000 | 0.60 | 41,667 | |
| | | | | | 66,456.32 |

**II MATERIALES EN OBRA**

| Descripción | Unidad | Prec.Unit. | Cant. | V.Unitario | |
|---|---|---|---|---|---|
| Agua | LT | 150 | 180.00 | 27,000 | |
| Arena de Río | M3 | 90,000 | 0.60 | 54,000 | |
| Gravilla de Río | M3 | 140,000 | 0.84 | 117,600 | |
| Cemento gris | KG | 850 | 330.00 | 280,500 | |
| | | | | | |
| | | | | | |
| Desperdicio | % | 479,100.00 | 10% | 47,910.00 | |
| | | | | | 527,010.00 |

**III TRANSPORTES**

| Material | | Distancia | $M^3$-Km | Tarifa | Valor-Unit. | |
|---|---|---|---|---|---|---|
| PETREOS | | 5 | 1 | 5,400 | 37,800 | |
| | | | | | | 37,800.00 |

**IV MANO DE OBRA**

| Trabajador | Jornal | Prestac | Jorn.Total | Rend. | V.Unitario | |
|---|---|---|---|---|---|---|
| Oficial | 95,000.00 | 82% | 172,900 | 2.9 | 59,621 | |
| 4 Obreros | 300,000.00 | 82% | 546,000 | 2.9 | 188,276 | |
| | | | | | | 247,896.55 |

**TOTAL COSTOS DIRECTOS** 879,162.87

**V COSTOS INDIRECTOS**

| Descripción | Porc. | V/Total | |
|---|---|---|---|
| | | | |

**PRECIO UNITARIO TOTAL** 879,162.87
**PRECIO UNITARIO TOTAL AJUSTADO AL PESO** 879,163.00

**CONCRETO BASICO CLASE D (F'c=140 kg/cm2)** — Fecha: 16/05/2025 — Unidad : M3

**I EQUIPO**

| | Descripción | Tipo | Tarifa/hora | Rend. | V.Unitario | |
|---|---|---|---|---|---|---|
| | Herramienta Menor | Manual | | | 19,387 | |
| EQ-2 | Mezcladora de concreto | Hora | 55,000 | 0.17 | 9,350 | |
| | | | | | | 28,736.96 |

**II MATERIALES EN OBRA**

| Descripción | Unidad | Prec.Unit. | Cant. | V.Unitario | |
|---|---|---|---|---|---|
| Agua | LT | 150 | 180.00 | 27,000 | |
| Arena de Río | M3 | 90,000 | 0.55 | 49,500 | |
| Gravilla de Río | M3 | 140,000 | 0.92 | 128,800 | |
| Cemento gris | KG | 850 | 230.00 | 195,500 | |
| | | | | | |
| | | | | | |
| Desperdicio | % | 400,800.00 | 10% | 40,080.00 | |
| | | | | | 440,880.00 |

**III TRANSPORTES**

| Material | | Distancia | $M^3$-Km | Tarifa | Valor-Unit. | |
|---|---|---|---|---|---|---|
| PETREOS | | 5 | 1 | 5,400 | 37,800 | |
| | | | | | | 37,800.00 |

**IV MANO DE OBRA**

| Trabajador | Jornal | Prestac | Jorn.Total | Rend. | V.Unitario | |
|---|---|---|---|---|---|---|
| Oficial | 95,000.00 | 82% | 172,900 | 2.3 | 75,174 | |
| 2 Obreros | 150,000.00 | 82% | 273,000 | 2.3 | 118,696 | |
| | | | | | | 193,869.57 |

**TOTAL COSTOS DIRECTOS** 701,286.52

**V COSTOS INDIRECTOS**

| Descripción | Porc. | V/Total | |
|---|---|---|---|
| | | | |

**PRECIO UNITARIO TOTAL** 701,286.52
**PRECIO UNITARIO TOTAL AJUSTADO AL PESO** 701,287.00

REPÚBLICA DE COLOMBIA
DEPARTAMENTO DEL CAQUETA
MUNICIPIO DE SAN VICENTE DEL CAGUAN

## ANÁLISIS DE PRECIOS UNITARIOS - SEDE ESPERANZA - MORTERO BÁSICO 1:4

**OBJETO: CONSTRUCCIÓN, MEJORAMIENTO Y/O MANTENIMIENTO DE LA INFRAESTRUCTURA EDUCATIVA EN SEDES URBANAS Y RURALES DEL MUNICIPIO DE SAN VICENTE DEL CAGUÁN, DEPARTAMENTO DEL**

**MORTERO BASICO 1:4** — Fecha: 16/05/2025 — Unidad : **M3**

### I EQUIPO

| Descripción | Tipo | Tarifa/hora | Rend. | V.Unitario | |
|---|---|---|---|---|---|
| Herramienta Menor | Manual | | | 20,540 | |
| Mezcladora de concreto | Hora | 25,000 | 0.60 | 41,667 | |
| | | | | | 62,207.00 |

### II MATERIALES EN OBRA

| Descripción | Unidad | Prec.Unit. | Cant. | V.Unitario | |
|---|---|---|---|---|---|
| Cemento gris | KG | 850 | 360.00 | 306,000 | |
| Arena de Río | M3 | 90,000 | 1.15 | 103,500 | |
| Agua | LT | 150 | 210.00 | 31,500 | |
| | | | | | |
| | | | | | |
| | | | | | |
| Desperdicio | % | 441,000.00 | 5% | 22,050.00 | |
| | | | | | 463,050.00 |

### III TRANSPORTES

| Material | Vol-peso ó Cant | Distancia | $M^3$-Km | Tarifa | Valor-Unit. | |
|---|---|---|---|---|---|---|
| PETREOS | | 5 | 1 | 5,400 | 27,000 | |
| | | | | | | 27,000.00 |

### IV MANO DE OBRA

| Trabajador | Jornal | Prestac | Jorn.Total | Rend. | V.Unitario | |
|---|---|---|---|---|---|---|
| 1 Oficial | 95,000.00 | 82% | 172,900 | 3.5 | 49,400 | |
| 4 Obreros | 300,000.00 | 82% | 546,000 | 3.5 | 156,000 | |
| | | | | | | 205,400.00 |

**TOTAL COSTOS DIRECTOS** 757,657.00

### V COSTOS INDIRECTOS

| Descripción | Porc. | V/Total | |
|---|---|---|---|
| | | | |

| | |
|---|---|
| **PRECIO UNITARIO TOTAL** | 757,657.00 |
| **PRECIO UNITARIO TOTAL AJUSTADO AL PESO** | 757,657.00 |

REPÚBLICA DE COLOMBIA
DEPARTAMENTO DEL CAQUETA
MUNICIPIO DE SAN VICENTE DEL CAGUAN

## ANÁLISIS DE PRECIOS UNITARIOS - SEDE ESPERANZA - ACERO DE REFUERZO

**OBJETO: CONSTRUCCIÓN, MEJORAMIENTO Y/O MANTENIMIENTO DE LA INFRAESTRUCTURA EDUCATIVA EN SEDES URBANAS Y RURALES DEL MUNICIPIO DE SAN VICENTE DEL CAGUÁN, DEPARTAMENTO DEL**

**ACERO DE REFUERZO FIGURADO** — Fecha: 16/05/2025 — Unidad : **KG**

**I EQUIPO**

| Descripción | Tipo | Tarifa/hora | Rend. | V.Unitario | |
|---|---|---|---|---|---|
| Herramienta Menor | Manual | | | 884 | |
| | | | | | |
| | | | | | |
| | | | | | 884.00 |

**II MATERIALES EN OBRA**

| Descripción | Unidad | Prec.Unit. | Cant. | V.Unitario | |
|---|---|---|---|---|---|
| Acero de Refuerzo PDR-60 | KG | 8,500 | 1.05 | 8,925 | |
| Alambre de Amarre | KG | 11,500 | 0.10 | 1,150 | |
| | | | | | |
| | | | | | |
| | | | | | |
| | | | | | |
| Desperdicio | % | 10,075.00 | 5% | 503.75 | |
| | | | | | 10,578.75 |

**III TRANSPORTES**

| Material | Vol-peso ó Cant. | Distancia | TON-Km | Tarifa | Valor-Unit. | |
|---|---|---|---|---|---|---|
| ACERO | 0.0012 | 5 | 0.11 | 5,400 | 2,970 | |
| | | | | | | 2,970.00 |

**IV MANO DE OBRA**

| Trabajador | Jornal | Prestac | Jorn.Total | Rend. | V.Unitario | |
|---|---|---|---|---|---|---|
| Oficial | 95,000.00 | 82% | 172,900 | 35 | 4,940 | |
| 1 Obrero | 75,000.00 | 82% | 136,500 | 35 | 3,900 | |
| | | | | | | 8,840.00 |

**TOTAL COSTOS DIRECTOS** 23,272.75

**V COSTOS INDIRECTOS**

| Descripción | Porc. | V/Total | |
|---|---|---|---|
| | | | |

**PRECIO UNITARIO TOTAL** 23,272.75
**PRECIO UNITARIO TOTAL AJUSTADO AL PESO** 23,273.00

**DEPARTAMENTO DEL CAQUETÁ**

**MUNICIPIO DE SAN VICENTE DEL CAGUAN**

**OBJETO: MEJORAMIENTO Y/O MANTENIMIENTO DE LA INFRAESTRUCTURA EDUCATIVA EN LA ZONA URBANA DEL MUNICIPIO DE SAN VICENTE DEL CAGUÁN – CAQUETÁ**

**ANALISIS DETALLADO INTERVENTORIA**

## CÁLCULO DETALLADO DEL VALOR DE LA INTERVENTORÍA

| N° | CONCEPTO | A<br>SUELDO MES BÁSICO | B<br>% DEDICACIÓN | C<br>N° DE MESES | D<br>TOTAL PARCIAL (A*B*C) |
|---|---|---|---|---|---|
| 1 | PERSONAL | | | | |
| 1.1 | PERSONAL DE SUPERVISIÓN | | | | |
| 1.1.1 | Director de Interventoría | $ 4,000,000.00 | 30% | 3.0 | $ 3,600,000.00 |
| 1.1.2 | Ingeniero/Arquitecto Residente de Interventoría | $ 3,200,000.00 | 100% | 3.0 | $ 9,600,000.00 |
| 1.1.3 | Asesor SST | $ 2,000,000.00 | 100% | 3.0 | $ 6,000,000.00 |
| 1.2 | PERSONAL ADMINISTRATIVO | | | | |
| | Auxiliar administrativo | $ 2,000,000.00 | 100% | 3.0 | $ 6,000,000.00 |
| | | | | | |
| | **SUBTOTAL COSTOS DE PERSONAL = SUMATORIA DE (D) = (E)** | | | | **$ 25,200,000.00** |
| | **FACTOR MULTIPLICADOR (F)** | | | | 1.80 |
| | **TOTAL COSTOS DE PERSONAL (G)** | | | | **$ 45,420,480.00** |

**OTROS COSTOS DIRECTOS (H)**

| 2 | OTROS COSTOS DIRECTOS | ALQUILER (MES) | CANTIDAD | | TOTAL PARCIAL |
|---|---|---|---|---|---|
| 2.1.1 | Alquiler de oficina (incluye servicios públicos) | $ 820,000.00 | 3 | | $ 2,460,000.00 |
| 2.1.2 | Alquiler Equipos de oficina (computador, etc.) | $ 425,000.00 | 3 | | $ 1,275,000.00 |
| 2.1.3 | Papelería, informes, planos. | $ 286,562.62 | 3 | | $ 859,688.00 |
| 2.1.4 | Ensayos de laboratorio | $ 135,000.00 | 3 | | $ 405,000.00 |
| | | | | | |
| | **TOTAL OTROS COSTOS DIRECTOS = SUMATORIA DE (H) = I** | | | | **$ 4,999,688.00** |
| | | | | | |
| | **COSTO BÁSICO = (G) + (I) = (J)** | | | | **$ 50,420,168.00** |
| | **Iva 19%** | | | | **$ 9,579,831.92** |
| | **TOTAL INTERVENTORIA** | | | | **$ 60,000,000.00** |

**ING. RAFAEL VILLAHERMOSA HURTADO**
INGENIERO CIVIL
M.P. 091037-0540302 CND

| DESAGREGACION FACTOR MULTIPLICADOR | | | |
|---|---|---|---|
| 1 | **SUELDO BASICO** | | 100.00% |
| | SUBTOTAL 1 | | **100.00%** |
| 2 | **PRESTACIONES SOCIALES** | | |
| | | Prima Anual | 8.33% |
| | | Cesantía Anual | 8.33% |
| | | intereses de Cesantías | 1.00% |
| | | SALUD | 8.50% |
| | | PENSIONES | 16.00% |
| | | ARP | 6.96% |
| | | Seguros de Ley | 1.12% |
| | SUBTOTAL 2 | | **50.24%** |
| 3 | **OTROS GASTOS** | | |
| | | Pólizas | 2% |
| | | Asesoría legal y contable | 7% |
| | | Impuestos | 11% |
| | | Honorarios | 10% |
| | SUBTOTAL 3 | | **30.00%** |
| | **FACTOR MULTIPLICADOR (1+2+3+4)/100** | | **1.80** |

**ING. RAFAEL VILLAHERMOSA HURTADO**
INGENIERO CIVIL
M.P. 091037-0540302 CND

## CALCULO DEL A.I.U (ADMINISTRACION, IMPREVISTOS Y UTILIDAD)

**OBJETO: CONSTRUCCIÓN, MEJORAMIENTO Y/O MANTENIMIENTO DE LA INFRAESTRUCTURA EDUCATIVA EN SEDES URBANAS Y RURALES DEL MUNICIPIO DE SAN VICENTE DEL CAGUÁN, DEPARTAMENTO DEL CAQUETÁ**

| | |
|---|---|
| VALOR COSTO DIRECTO | 1,160,000,000.00 |
| VALOR COSTO TOTAL | 846,153,846.00 |
| DURACION OBRA EN MESES | 4 |

| COSTOS ADMINISTRATIVOS | VALOR MENSUAL | %OCUPACION | Cantidad | Meses Dedic. | VALOR PARCIAL | FACTOR PRESTACIONAL | VALOR EN PESOS |
|---|---|---|---|---|---|---|---|
| PERSONAL TECNICO Y ADM: (Incl. Prest. Soc.) | | | | | 13,623,002.00 | | 22,871,002 |
| INGENIERO CIVIL DIRECTOR DE OBRA | 3,400,000.00 | 20% | 1.0 | 4.00 | 2,720,000.00 | 80.00% | 4,896,000 |
| INGENIERO CIVIL RESIDENTE | 2,080,000.00 | 100% | 1.0 | 4.00 | 8,320,000.00 | 85.00% | 15,392,000 |
| | | | | | | | |
| EQUIPO DE OFICINA | | | | | - | | - |
| ARRIENDO OFICINA | 350,000.42 | 100.0% | 1.0 | 4.00 | 1,400,002.00 | | 1,400,002 |
| SERVICIOS PUBLICOS ENERGIA, AGUA INTERNET | 95,750.00 | 100.0% | 1.0 | 4.00 | 383,000.00 | | 383,000 |
| TRANSPORTE | 200,000.00 | 100.0% | 1.0 | 4.00 | 800,000.00 | | 800,000 |
| | | | | | | | |
| | | | | | | | |
| | | | | | | | |
| LEGALIZACION DEL CONTRATO (Pólizas): | % Requerido | Vr. Tll Contrato | | | | | 2,623,078.00 |
| SERIEDAD DE LA PROPUESTA | 0.02% | $ 846,153,846.00 | | | | | 169,231 |
| CUMPLIMIENTO | 0.10% | $ 846,153,846.00 | | | | | 846,154 |
| ESTABILIDAD | 0.10% | $ 846,153,846.00 | | | | | 846,154 |
| PRESTACIONES SOCIALES | 0.05% | $ 846,153,846.00 | | | | | 423,077 |
| RESPONSABILIDAD CIVIL | 0.04% | $ 846,153,846.00 | | | | | 338,462 |
| | | | | | | | |
| DESCUENTOS SOBRE EL CONTRATO: | % | Vr. Tll Contrato | | | Cant | | 111,692,307.000 |
| 1. ESTAMPILLA PRO-CULTURA | 1.00% | 846,153,846.00 | | | 1.00 | | 8,461,538.00 |
| 2. ESTAMPILLA PRO-ELECTRIFICACION RURAL | 0.70% | 846,153,846.00 | | | 1.00 | | 5,923,077.00 |
| 3. ESTAMPILLA PRO-ADULTO MAYOR | 4.00% | 846,153,846.00 | | | 1.00 | | 33,846,154.00 |
| 4. ESTAMPILLA PRO-UNIVERSIDAD | 0.50% | 846,153,846.00 | | | 1.00 | | 4,230,769.00 |
| 5. ESTAMPILLA PRO-DEPORTE | 2.00% | 846,153,846.00 | | | 1.00 | | 16,923,077.00 |
| CONTRIBUCION ESPECIAL DE SEGURIDAD | 5.00% | 846,153,846.00 | | | 1.00 | | 42,307,692.00 |
| | | | | | | | |
| ADMINISTRACION: | | | | | | | |
| TOTAL COSTOS ADMINISTRATIVOS | | | | | | 11.83% | 137,186,387.00 |
| | | | | | | | |
| IMPREVISTOS: | | | | | | | |
| RESERVA DEL PROPONENTE PARA IMPREVISTOS | | | | | | 1% | 11,600,000.00 |
| | | | | | | | |
| UTILIDAD: | | | | | | | |
| UTILIDAD ESTIMADA POR EL PROPONENTE | | | | | | 4% | 46,400,000.00 |
| | | | | | | | |
| COSTO TOTAL DEL AIU | | | | | | 16.83% | 195,186,387.00 |

Salida de alumbrado incluye interruptor, a 110 Voltios.
Salida de tomacorriente.

#¡REF!

0

REPUBLICA DE COLOMBIA
DEPARTAMENTO DEL CAQUETÁ
**MUNICIPIO DE SAN VICENTE DEL CAGUAN**

# CANTIDADES DE OBRA

OBJETO: CONSTRUCCIÓN, MEJORAMIENTO Y/O MANTENIMIENTO DE LA INFRAESTRUCTURA EDUCATIVA EN SEDES URBANAS Y RURALES DEL MUNICIPIO DE SAN VICENTE DEL CAGUÁN, DEPARTAMENTO DEL CAQUETÁ

## CAPÍTULO 3. PLACA DEPORTIVA, INSTITUCION EDUCATIVA BOCANAS POCETAS SEDE LA ORQUIDEA

| CAPÍTULO | PRELIMINARES | ITEM | 1.1 | Cerramiento en lona verde H= 2,00 m | UND | ML |
|---|---|---|---|---|---|---|

| Localización | Dimensiones | | | No. Elem. | Medida total |
|---|---|---|---|---|---|
| | Ancho | Largo | Alto | | |
| Laterales longitudinales | | 51 | | 2 | 102 |
| | | | | | |
| TOTAL | | | | | 102 |

| CAPÍTULO | PRELIMINARES | ITEM | 1.2 | Localización, trazado y replanteo. Inc. Comisión de Topografia | UND | M2 |
|---|---|---|---|---|---|---|

| Localización | Dimensiones | | | No. Elem. | Medida total |
|---|---|---|---|---|---|
| | Ancho | Largo | Alto | | |
| Area placa | 19 | 32 | | 1 | 608 |
| | | | | | |
| TOTAL | | | | | 608.00 |

| CAPÍTULO | PRELIMINARES | ITEM | 1.3 | Limpieza y descapote del terreno | UND | M2 |
|---|---|---|---|---|---|---|

| Localización | Dimensiones | | | No. Elem. | Medida total |
|---|---|---|---|---|---|
| | Ancho | Largo | Alto | | |
| Area placa | 19 | 32 | | 1 | 608 |
| | | | | | |
| TOTAL | | | | | 608 |

| CAPÍTULO | MOVIMIENTO DE TIERRA | ITEM | 2.1 | Excav. manual (Mat. Com. y cong. Inc. ret. de escomb. H=<1.5 m) | UND | M3 |
|---|---|---|---|---|---|---|

| Localización | Dimensiones | | | No. Elem. | Medida total |
|---|---|---|---|---|---|
| | Ancho | Largo | Alto | | |
| Cuneta laterales placa polideportiva | 0.3 | 32 | 0.1 | 2 | 1.92 |
| Bordillos exteriores | 0.3 | 102 | 0.1 | 1 | 3.06 |
| Area placa | 19 | 32 | 0.2 | 1 | 121.6 |
| Instalacion de tuberia PVC | 0.4 | 80 | 1 | 1 | 32 |
| | | | | | |
| | | | | | |
| TOTAL | | | | | 158.58 |

| CAPÍTULO | MOVIMIENTO DE TIERRA | ITEM | 2.2 | Relleno manual con material selec. de excav (Inc. Compactación equipo rana) | UND | M3 |
|---|---|---|---|---|---|---|

| Localización | Dimensiones | | | No. Elem. | Medida total |
|---|---|---|---|---|---|
| | Ancho | Largo | Alto | | |
| Area placa | 17 | 32 | 0.2 | 1 | 108.8 |
| Instalacion de tuberia PVC | 0.4 | 80 | 0.5 | 1 | 16 |
| | | | | | |
| | | | | | |
| TOTAL | | | | | 124.8 |

| CAPÍTULO | CONCRETOS Y ACEROS | ITEM | 3.1 | Concreto pobre de limpieza E= 0.05 m | UND | M2 |
|---|---|---|---|---|---|---|

| Localización | Dimensiones | | | No. Elem. | Medida total |
|---|---|---|---|---|---|
| | Ancho | Largo | Alto | | |
| Cuneta perimetral placa polideportiva | 0.2 | 32 | | 2 | 12.8 |
| Bordillo perimetral | 0.1 | 102 | | 1 | 10.2 |
| | | | | | |
| TOTAL | | | | | 23 |

| CAPÍTULO | CONCRETOS Y ACEROS | ITEM | 3.2 | Cuneta tipo cañuela en concreto de 2.500 PSI | UND | ML |
|---|---|---|---|---|---|---|

| Localización | Dimensiones | | | No. Elem. | Medida total |
|---|---|---|---|---|---|
| | Ancho | Largo | Alto | | |
| Cuneta | | 32 | | 2 | 64 |
| | | | | | |
| TOTAL | | | | | 64 |

| CAPÍTULO | CONCRETOS Y ACEROS | ITEM | 3.3 | Sardinel perimetral Externo 1,00 ml de 0,15x0,30 rectangular | UND | ML |
|---|---|---|---|---|---|---|

| Localización | Dimensiones | | | No. Elem. | Medida total |
|---|---|---|---|---|---|
| | Ancho | Largo | Alto | | |
| Bordillo exteior perimetral placa deportiva | | 98.00 | | | 98.00 |
| | | | | | |
| | | | | | |
| | | | | | |
| | | | | | |
| | | | | | |
| | | | | | |
| TOTAL | | | | | 98.00 |

| CAPÍTULO | CONCRETOS Y ACEROS | ITEM | 3.4 | Concreto de 3.000 PSI o 20.8 MPA para vigas de | UND | M3 |
|---|---|---|---|---|---|---|

| Localización | Dimensiones | | | No. Elem. | Medida total |
|---|---|---|---|---|---|
| | Ancho | Largo | Alto | | |
| viga de cimentacion malla contraimpacto | 0.40 | 38.00 | 0.3 | | 4.56 |
| columnas de los tubos d ela malla contraimpacto | 0.30 | 0.30 | 1.5 | | 0.14 |
| | | | | | |
| | | | | | |
| | | | | | |
| | | | | | |
| | | | | | |
| TOTAL | | | | | 4.70 |

| CAPÍTULO | CONCRETOS Y ACEROS | ITEM | 3.5 | Acero de refuerzo de resistencia FY=420mpa | UND | KG |
|---|---|---|---|---|---|---|

| Localización | Dimensiones | | | No. Elem. | Medida total |
|---|---|---|---|---|---|
| | Ancho | Kg/ml | Alto | | |
| FLEJES EN ESPIRAL DE 3/8 (CADA 10 CM) | 0.95 | 0.56 | 3/8 | 224 | 119.17 |
| FLEJES DE VIGA DE CIMENTACION ( CADA 20CM) | 1.36 | 0.56 | 3/8 | 172 | 131.00 |
| VARILLA DE 1/2 DE LAS VIGAS DE CIMENTACION | 19.40 | 0.99 | 1/2 | 8 | 153.65 |
| VARILLA DE 1/2 DE LAS COLUMNAS DE CIMENTACION | 1.70 | 0.99 | 1/2 | 56 | 94.25 |
| | | | | | |
| | | | | | |
| | | | | | |
| TOTAL | | | | | 498.06 |

| CAPÍTULO | ACABADOS, PISOS Y MUROS | ITEM | 4.1 | Placa de contrapiso en Concreto E=0,10 m. Incluye malla electrosoldada de 3mm (según diseño) | UND | M2 |
|---|---|---|---|---|---|---|

| Localización | Dimensiones | | | No. Elem. | Medida total |
|---|---|---|---|---|---|
| | Ancho | Largo | Alto | | |
| placa cancha multiple | 32 | 19 | | 1 | 608 |
| | | | | | |
| | | | | | |
| | | | | | |
| TOTAL | | | | | 608 |

| CAPÍTULO | ACABADOS, PISOS Y MUROS | ITEM | 4.2 | Demarcación y pintura trafico pesado para area de cancha múltiple | UND | M2 |
|---|---|---|---|---|---|---|

| Localización | Dimensiones | | | No. Elem. | Medida total |
|---|---|---|---|---|---|
| | Ancho | Largo | Alto | | |
| Area placa | 19 | 32 | | | 608.00 |
| | | | | | |
| | | | | | |
| | | | | | |
| | | | | | |
| | | | | | |
| TOTAL | | | | | 608 |

| CAPÍTULO | ACABADOS, PISOS Y MUROS | ITEM | 4.3 | Suministro e instalación de malla en hilo para cerramiento cancha | | | UND | M2 | |
|---|---|---|---|---|---|---|---|---|---|
| | | | | Localización | Dimensiones | | | No. Elem. | Medida total |
| | | | | | Ancho | Largo | Alto | | |
| | | | | Area placa lado largo | | 32 | 6 | 2 | 384.00 |
| | | | | | | | | | |
| | | | | | | | | | |
| | | | | | | | | | |
| | | | | | | | | | |
| | | | | | | | | | |
| | | | | TOTAL | | | | | 384 |

| CAPÍTULO | ACABADOS, PISOS Y MUROS | ITEM | 4.4 | Malla contra impacto según diseño estructural, incluye suministro e instalación de anclajes, platinas, tensores, soldadura, pintura anticorrosiva de esmalte (2 manos) | | | UND | M2 | |
|---|---|---|---|---|---|---|---|---|---|
| | | | | Localización | Dimensiones | | | No. Elem. | Medida total |
| | | | | | Ancho | Largo | Alto | | |
| | | | | Area placa lado corto por altura de 5 metros | | 19 | 5 | 2 | 190.00 |
| | | | | | | | | | |
| | | | | | | | | | |
| | | | | | | | | | |
| | | | | | | | | | |
| | | | | | | | | | |
| | | | | TOTAL | | | | | 190 |

| CAPÍTULO | ACABADOS, PISOS Y MUROS | ITEM | 5.1 | Suministro e instalación de cancha Multifuncional en carpinteria metalica y tablero en lamina galvanizada calibre 16 (incluye todo lo necesario para su correcta | UND | UND |
|---|---|---|---|---|---|---|

| Localización | Dimensiones | | | No. Elem. | Medida total |
|---|---|---|---|---|---|
| | Ancho | Largo | Alto | | |
| Cancha multiple | | | | 2 | 2 |
| | | | | | |
| TOTAL | | | | | 2 |

| CAPÍTULO | ACABADOS, PISOS Y MUROS | ITEM | 5.2 | Puerta cerramiento en tubo galvanizado de 2" y malla eslabonada cal. 10 | UND | UND |
|---|---|---|---|---|---|---|

| Localización | Dimensiones | | | No. Elem. | Medida total |
|---|---|---|---|---|---|
| | Ancho | Largo | Alto | | |
| Cancha multiple | | 1 | 2 | 1 | 2 |
| | | | | | |
| TOTAL | | | | | 2 |

| CAPÍTULO | ACABADOS, PISOS Y MUROS | ITEM | 5.3 | Suministro e instalacion de tuberia galvanizada redonda calibre 16 de 3" H= 6,00m , Incluye pintura y anticorrosivo | UND | UND |
|---|---|---|---|---|---|---|

| Localización | Dimensiones | | | No. Elem. | Medida total |
|---|---|---|---|---|---|
| | Ancho | Largo | Alto | | |
| Cancha multiple | | | | 6 | 6 |
| | | | | | |
| TOTAL | | | | | 6 |

| CAPÍTULO | INSTALACIONES ELÉCTRICAS | ITEM | 6.1 | Poste electrico Metalico de 8 metros. | UND | UND |
|---|---|---|---|---|---|---|

| Localización | Dimensiones | | | No. Elem. | Medida total |
|---|---|---|---|---|---|
| | Ancho | Largo | Alto | | |
| Poste cancha multiple | | | | 4 | 4 |
| | | | | | |
| TOTAL | | | | | 4 |

| CAPÍTULO | INSTALACIONES ELÉCTRICAS | ITEM | 6.2 | Suministro e instalacion de lamparas de 200w (incluye todo lo necesario para su correcta instalacion) | UND | UND |
|---|---|---|---|---|---|---|

| Localización | Dimensiones | | | No. Elem. | Medida total |
|---|---|---|---|---|---|
| | Ancho | Largo | Alto | | |
| Suministro e instalacion de lamparas de 200w (incluye todo lo necesario para su correcta instalacion) | | | | 8 | 8 |
| | | | | | |
| TOTAL | | | | | 8 |

ELABORO:

_____

REPUBLICA DE COLOMBIA
DEPARTAMENTO DEL CAQUETA
MUNICIPIO DE SAN VICENTE DEL CAGUAN

CANTIDADES DE OBRA

OBJETO: CONSTRUCCIÓN, MEJORAMIENTO Y/O MANTENIMIENTO DE LA INFRAESTRUCTURA EDUCATIVA EN SEDES URBANAS Y RURALES DEL MUNICIPIO DE

## CAPITULO 1. MEJORAMIENTO INSTITUCION EDUCATIVA VERDE AMAZONICO SEDE SANTA ISABEL

| ITEM | DESCRIPCION | UND | CANT. TOTAL | LONG | ANCHO | ALTO | CANTIDAD | DETALLE |
|---|---|---|---|---|---|---|---|---|
| 1 | PRELIMINARES Y EXCAVACIÓN | | | | | | | |
| 1.1 | Localización y Replanteo | M2 | 416.00 | | | | | |
| | | | 416.00 | 26.00 | 16.00 | | | BLOQUE SALONES |
| | | | | | | | | |
| 1.2 | Desmonte de cubierta y estructura de cubierta existente | M2 | 838.49 | | | | | |
| | | | 825.00 | 25.00 | 11.00 | | | BLOQUE SALONES |
| | | | 13.49 | 2.65 | 5.09 | | | BAÑOS |
| | | | | | | | | |
| 1.3 | Limpieza y resanes de muros existente | M2 | 821.01 | | | | | |
| | | | 38.76 | 10.20 | 3.80 | | | FACHADA SALON 1 |
| | | | -7.03 | 1.49 | 0.59 | | -8.00 | |
| | | | -2.22 | 2.20 | 1.01 | | -1.00 | |
| | | | 37.37 | 10.10 | 3.70 | | | FACHADA SALON 2 |
| | | | -7.03 | 1.49 | 0.59 | | -8.00 | |
| | | | -2.22 | 2.20 | 1.01 | | -1.00 | |
| | | | 8.70 | 3.00 | 2.90 | | | FACHADA SALON 3 |
| | | | 1.50 | 1.50 | 1.00 | | 1.00 | |
| | | | 4.00 | 2.00 | 2.00 | | 1.00 | |
| | | | 47.01 | 20.80 | 2.26 | | | FACHADA INTERNA |
| | | | 25.42 | 8.20 | 3.10 | | | FACHADA INTERNA |
| | | | 68.53 | 22.70 | 3.90 | | | FACHADA INTERNA |
| | | | 22.20 | 6.00 | 3.70 | | | FACHADA INTERNA |
| | | | 29.60 | 7.40 | 4.00 | | | FACHADA INTERNA |
| | | | 187.18 | 38.20 | 4.90 | | | FACHADA INTERNA |
| | | | 28.29 | 6.02 | 4.70 | | | FACHADA INTERNA |
| | | | -3.10 | 1.96 | -1.58 | | | PUERTA PRINCIPAL |
| | | | 57.40 | 7.00 | 4.10 | | 2.00 | SALON 1 |
| | | | 40.70 | 11.00 | 3.70 | | | SALON 1 |
| | | | 39.78 | 11.70 | 3.40 | | | SALON 1 |
| | | | 37.37 | 10.10 | 3.70 | | | SALON 2 |
| | | | 55.93 | 7.17 | 3.90 | | 2.00 | SALON 2 |
| | | | 39.78 | 11.70 | 3.40 | | | SALON 2 |
| | | | 41.35 | 7.13 | 2.90 | | 2.00 | SALON 3 |
| | | | 13.92 | 4.80 | 2.90 | | | SALON 3 |
| | | | 11.02 | 3.80 | 2.90 | | | SALON 3 |
| | | | -13.20 | 2.00 | 2.20 | | -3.00 | PUERTA |
| 1.4 | Demolición y retiro de muros existentes de mampostería, incluye demolición, recolección, cargue, transporte, disposición final de RCD | M2 | 21.00 | | | | | |
| | | | 21.00 | 3.50 | 6.00 | | | BLOQUE DE BAÑOS |
| | | | | | | | | |
| | | | | | | | | |

| | | | | | | | | |
|---|---|---|---|---|---|---|---|---|
| 2 | PISOS Y ENCHAPES | | | | | | | |
| 2.1 | Enchape para pisos | M2 | 522.00 | | | | | |
| | | | | | | | | |
| | | | 150.00 | 25.00 | 6.00 | | | BLOQUE DE SALONES |
| | | | 24.00 | 12.00 | 2.00 | | | ANDEN |
| | | | | | | | | |
| 2.2 | Bocapuerta en Granito Pulido | M2 | 4.05 | | | | | |
| | | | 1.35 | | 0.90 | 0.30 | 5.00 | puerta de acceso |
| | | | | | | | | |
| | | | | | | | | |
| | | | | | | | | |
| 3 | INSTALACIONES ELECTRICAS | | | | | | | |
| 3.1 | Salida de alumbrado incluye interruptor, a 110 Voltios. | UND | 20.00 | | | | | |
| | | | 20.00 | | | | 20.00 | |
| | | | | | | | | |
| 3.2 | Salida de tomacorriente. | UND | 20.00 | | | | | |
| | | | 20.00 | | | | 20.00 | |
| | | | | | | | | |
| 4 | PINTURA | | | | | | | |
| 4.1 | Estuco sobre pañetes | M2 | 897.26 | | | | | |
| | | | 37.37 | 10.10 | 3.70 | | | FACHADA SALON 1 |
| | | | -7.03 | 1.49 | 0.59 | | -8.00 | |
| | | | -2.20 | 2.20 | 1.00 | | -1.00 | |
| | | | 30.71 | 8.30 | 3.70 | | | FACHADA SALON 2 |
| | | | -7.03 | 1.49 | 0.59 | | -8.00 | |
| | | | -2.22 | 2.22 | 1.00 | | -1.00 | |
| | | | 13.63 | 4.70 | 2.90 | | | FACHADA SALON 3 |
| | | | 1.00 | 1.00 | 1.00 | | 1.00 | |
| | | | 4.02 | 2.01 | 2.00 | | 1.00 | |
| | | | 133.77 | 18.40 | 7.27 | | | FACHADA INTERNA |
| | | | 25.53 | 8.24 | 3.10 | | | FACHADA INTERNA |
| | | | 70.38 | 20.70 | 3.40 | | | FACHADA INTERNA |
| | | | 24.50 | 7.00 | 3.50 | | | FACHADA INTERNA |
| | | | 29.60 | 7.40 | 4.00 | | | FACHADA INTERNA |
| | | | 187.18 | 38.20 | 4.90 | | | FACHADA INTERNA |
| | | | 24.08 | 6.02 | 4.00 | | | FACHADA INTERNA |
| | | | -3.10 | 1.96 | -1.58 | | | PUERTA PRINCIPAL |
| | | | 99.40 | 7.00 | 7.10 | | 2.00 | SALON 1 |
| | | | 41.51 | 11.22 | 3.70 | | | SALON 1 |
| | | | 39.78 | 11.70 | 3.40 | | | SALON 1 |
| | | | 18.50 | 5.00 | 3.70 | | | SALON 2 |
| | | | 41.11 | 5.27 | 3.90 | | 2.00 | SALON 2 |
| | | | 37.40 | 11.00 | 3.40 | | | SALON 2 |
| | | | 34.80 | 6.00 | 2.90 | | 2.00 | SALON 3 |
| | | | 26.97 | 9.30 | 2.90 | | | SALON 3 |
| | | | 10.80 | 4.00 | 2.70 | | | SALON 3 |
| | | | -13.20 | 2.00 | 2.20 | | -3.00 | PUERTA |
| | | | | | | | | |
| | | | | | | | | |
| | | | | | | | | |
| 4.2 | Pintura en vinilo tipo 1 | M2 | 897.26 | | | | | |
| | | | 897.26 | | | | | pintura |
| | | | | | | | | |
| 4.3 | Pintura en esmalte sobre Carpintería metálica, (Inc. anticorrosivo). | M2 | 62.76 | | | | | |
| | | | 21.09 | 1.49 | 0.59 | | 8.00 | ventanas |
| | | | 6.66 | 2.20 | 1.01 | | 1.00 | puertas |
| | | | 3.63 | 2.30 | 1.58 | | 1.00 | puerta principal |
| | | | | | | | | |
| 4.4 | Suministro e instalacion de Cielo razo en PVC | M2 | 450.01 | | | | | |
| | | | | | | | | |
| | | | 450.01 | 25.00 | 6.00 | | | BLOQUE DE SALONES |
| | | | | | | | | |
| | | | | | | | | |
| | | | | | | | | |
| 5 | CARPINTERÍA METÁLICA | | | | | | | |
| | | | | | | | | |
| 5.1 | Canal en lamina en cal. 22 de 0,60m de desarrollo | ML | 66.00 | | | | | |
| | | | 22.00 | 11.00 | | | 2.00 | BLOQUE SALONES |
| | | | | | | | | |
| | | | | | | | | |
| | | | | | | | | |
| 6 | CUBIERTA | | | | | | | |
| 6.1 | Perfil metálico tipo C 203*65*3 MM | ML | 264.00 | | | | | |
| | | | 88.00 | 11.00 | 25.00 | | 8.00 | Para soporte cubierta bloque 1 |
| | | | | | | | | |
| | | | | | | | | |
| | | | | | | | | |
| 6.2 | Cubierta en teja metálica arquitectónica tipo mastermil, Color Azul | M2 | 825.00 | | | | | |
| | | | 275.00 | 11.00 | 25.00 | | | BLOQUE SALONES |
| | | | | | | | | |
| | | | | | | | | |

REPUBLICA DE COLOMBIA
DEPARTAMENTO DEL CAQUETA
MUNICIPIO DE SAN VICENTE DEL CAGUAN

CANTIDADES DE OBRA

OBJETO: CONSTRUCCIÓN, MEJORAMIENTO Y/O MANTENIMIENTO DE LA INFRAESTRUCTURA EDUCATIVA EN SEDES URBANAS Y RURALES DEL MUNICIPIO DE SAN VICENTE DEL CAGUÁN, DEPARTAMENTO DEL CAQUETÁ

## CAPÍTULO 2. BATERÍA SANITARIA INSTITUCION EDUCATIVA VERDE AMAZONICO SEDE SANTA ISABEL

| ITEM | DESCRIPCION | UND | CANT. TOTAL | LONG | ANCHO | ALTO | CANTIDAD | DETALLE |
|---|---|---|---|---|---|---|---|---|
| 1 | PRELIMINARES Y EXCAVACIÓN | | | | | | | |
| 1.1 | Localización y Replanteo | M2 | 20.05 | | | | | |
| | | | 20.05 | 4.70 | 4.27 | | | Batería Sanitaria |
| | | | | | | | | |
| 1.2 | Descapote y nivelacion | M2 | 15.16 | | | | | |
| | | | 19.84 | 4.68 | 4.24 | | | Batería Sanitaria |
| | | | -2.56 | 0.80 | -0.80 | | 4.00 | Zapatas |
| | | | -0.26 | 0.64 | -0.20 | | 2.00 | Viga Cimentacion EJE 1 Y 3 |
| | | | -0.45 | 2.24 | -0.20 | | | Ciga Cimentacion EJE 2 |
| | | | -0.45 | 2.24 | -0.20 | | | Viga Cimentacion EJE 4 |
| | | | -0.48 | 2.38 | -0.20 | | | Viga Cimentacion EJE A |
| | | | -0.48 | 2.38 | -0.20 | | | Viga cimentacion EJE B |
| | | | | | | | | |
| 1.3 | Excav. manual (Mat. Com. y cong. Inc. ret. de escomb. H=<1.5 m) | M3 | 12.34 | | | | | |
| | | | 2.69 | 0.80 | 0.80 | 1.05 | 4.00 | Zapatas |
| | | | 1.51 | 1.20 | 1.20 | 1.05 | | Zapata pedestal tanque |
| | | | 0.06 | 0.64 | 0.20 | 0.25 | 2.00 | Viga Cimentacion EJE 1 Y 3 |
| | | | 0.11 | 2.24 | 0.20 | 0.25 | | Ciga Cimentacion EJE 2 |
| | | | 0.11 | 2.24 | 0.20 | 0.25 | | Viga Cimentacion EJE 4 |
| | | | 0.12 | 2.38 | 0.20 | 0.25 | | Viga Cimentacion EJE A |
| | | | 0.12 | 2.38 | 0.20 | 0.25 | | Viga cimentacion EJE B |
| | | | 0.54 | 17.84 | 0.10 | 0.30 | | Sardinel Andén |
| | | | 1.21 | 15.15 | 0.20 | 0.40 | | Instalaciones Sanitaria internas |
| | | | 0.51 | 0.80 | 0.80 | 0.80 | 1.00 | Cajas de Inspección |
| | | | 5.36 | 13.40 | 0.40 | 1.00 | | Conexión a caja |
| | | | | | | | | |
| | | | | | | | | |
| | | | | | | | | |
| | | | | | | | | |
| 1.4 | Relleno manual con material común | M3 | 1.96 | | | | | |
| | | | 1.15 | 0.80 | 0.80 | 0.45 | 4.00 | Pedestal |
| | | | -0.04 | 0.20 | 0.10 | 0.45 | -4.00 | Columnas |
| | | | 0.86 | 1.20 | 1.20 | 0.60 | 1.00 | Pedestal Tanque |
| | | | -0.01 | 0.20 | 0.10 | 0.60 | -1.00 | Columna Tanque |
| | | | | | | | | |

| | | | | | | | | |
|---|---|---|---|---|---|---|---|---|
| 2 | ESTRUCTURAS EN CONCRETO, MAMPOSTERIA Y ELEMENTOS NO ESTRUCTURALES | | | | | | | |
| 2.1 | Concreto para solados y atraque f´c=210 kgf/cm2 de 3000 PSI | M2 | 4.00 | | | | | |
| | | | 2.56 | 0.80 | 0.80 | | 4.00 | Zapatas Baño |
| | | | 1.44 | 1.20 | 1.20 | | 1.00 | Zapatas Tanque |
| | | | | | | | | |
| 2.2 | Zapatas de 0,80*0,80*0.30 ref 1/2 c/0,15 mts f´c=210 kgf/cm2 de 3000 PSI | UND | 4.00 | | | | | |
| | | | 4.00 | | | | 4.00 | Zapatas cocentricas |
| | | | | | | | | |
| 2.3 | Viga de cimentación de 0.20*0.25 f´c=210 kgf/cm2 de 3000 PSI | ML | 14.12 | | | | | |
| | | | 3.88 | 1.94 | | | 2.00 | EJE 1 Y 3 |
| | | | 2.24 | 2.24 | | | | EJE 2 |
| | | | 1.84 | 1.84 | | | | EJE 4 |
| | | | 3.18 | 3.18 | | | | EJE A |
| | | | 2.98 | 2.98 | | | | EJE B |
| | | | | | | | | |
| 2,4,1 | Columnas de 0.10*0.20 f´c=210 kgf/cm2 de 3000 PSI | ML | 21.99 | | | | | |
| | | | 10.29 | | | 3.43 | 3.00 | EJE A |
| | | | 11.70 | | | 3.90 | 3.00 | EJE B |
| | | | | | | | | |
| 2.5 | Muros en Ladrillo E=0.10 M. | M2 | 28.05 | | | | | |
| | | | 3.48 | 1.74 | | 2.00 | | EJE 1 |
| | | | 4.48 | 2.24 | | 2.00 | | EJE 2 |
| | | | 3.88 | 1.94 | | 2.00 | | EJE 3 |
| | | | 3.68 | 1.84 | | 2.00 | | EJE 4 |
| | | | 2.52 | 0.42 | | 2.00 | 3.00 | EJE A |
| | | | 5.96 | 2.98 | | 2.00 | | EJE B |
| | | | 1.37 | 3.18 | | 0.43 | | Cuchillas Eje A |
| | | | 2.68 | 2.98 | | 0.90 | | Cuchillas Eje B |
| | | | | | | | | |
| 2,6,1 | Viga aérea de 0.10*0.20 f´c=210 kgf/cm2 de 3000 PSI | ML | 11.88 | | | | | |
| | | | 3.88 | 1.94 | | | 2.00 | EJE 1 y 3 |
| | | | 1.84 | 1.84 | | | 1.00 | EJE 4 |
| | | | 3.18 | 3.18 | | | 1.00 | EJE A |
| | | | 2.98 | 2.98 | | | 1.00 | EJE B |
| | | | | | | | | |
| 2.7 | Pañete 1:4 impermeabilizado (Incluye filos y dilataciones). | M2 | 56.10 | | | | | |
| | | | 56.10 | 28.05 | | 2.00 | | Area muros (Ambas caras) |
| | | | | | | | | |
| 2.8 | Meson en cto f'c= 210fgf/cm2 E=0.08 m R. No. 3 c/0.20 m. | M2 | 0.60 | | | | | |
| | | | 0.60 | 1.00 | 0.60 | | | Lavamanos |
| | | | | | | | | |
| 2,8,1 | Bordillo de confinamiento de 0,10x0,3m en cto f'c= 210 kgf/cm2 | ML | 17.84 | | | | | |
| | | | 8.48 | 4.24 | | | 2.00 | EJE 1 Y 4 |
| | | | 9.36 | 4.68 | | | 2.00 | EJE A Y B |
| | | | | | | | | |
| 2.90 | Placa en concreto de 3.000PSI para tanque elevado, incluye refuerzo en 1/2" cada 0.10m en ambos sentidos | ML | 1.44 | | | | | |
| | | | 1.44 | 1.20 | 1.20 | | | Soporte Tanque |
| | | | | | | | | |
| 2,10,1 | Zapatas de 1,2*1,2*0.40 Refuerzo Ø 1/2" c/.20m. | UND | 1.00 | | | | | |
| | | | 1.00 | | | | 1.00 | Soporte Tanque |
| | | | | | | | | |
| 2.11 | Columnas de 0.30*0.30 Ref. 4 No. 4 E No. 3 c/0,10 m y C/0,15m en los tercios según diseño | M2 | 4.00 | | | | | |
| | | | 4.00 | 4.00 | | | | Soporte Tanque |
| | | | | | | | | |
| 3 | PISOS Y ENCHAPES | | | | | | | |
| 3.1 | Piso en concreto E=0,08M (Incl Juntas dilat. Y Malla Elect.). | M2 | 19.72 | | | | | |
| | | | 19.84 | 4.24 | 4.68 | | | Área Batería |
| | | | -0.12 | 0.10 | 0.20 | | 6.00 | Menos Columnas |
| | | | | | | | | |
| 3.2 | Enchape para pisos | M2 | 11.97 | | | | | |
| | | | 2.40 | 1.20 | 1.00 | | 2.00 | Área interna sanitarios |
| | | | 1.00 | 1.00 | 1.00 | | | Área interna sanitarios |
| | | | 1.60 | 0.80 | 1.00 | | 2.00 | Área lavamanos y lavadero |
| | | | 1.00 | 1.00 | 1.00 | | 1.00 | Area orinal |
| | | | 2.69 | 2.24 | 0.60 | | 2.00 | Andenes |
| | | | 3.28 | 1.00 | 0.60 | | 2.00 | Andenes |
| | | | | | | | | |
| 3.3 | Bocapuerta en Granito Pulido | M2 | 0.18 | | | | | |
| | | | 0.18 | 0.60 | 0.10 | | 3.00 | Puertas Baños |
| | | | | | | | | |
| 3.4 | Enchape para muros | M2 | 21.14 | | | | | |
| | | | 7.64 | 3.82 | | 1.00 | 2.00 | Área interna sanitarios |
| | | | 6.80 | 3.40 | | 2.00 | | Área interna sanitarios |
| | | | 2.70 | 1.80 | | 1.50 | | Orinal |
| | | | 0.80 | 1.00 | | 0.40 | 2.00 | Muro Orinal (ambas caras) |
| | | | 0.70 | 1.00 | 0.70 | | | Meson lavamanos |
| | | | 2.20 | 2.20 | | 1.00 | | Area lavamanos |
| | | | 0.30 | 1.00 | | 0.30 | | Salpicadero alberca |
| | | | | | | | | |
| 4 | INSTALACIONES HIDRÁULICAS Y SANITARIAS | | | | | | | |
| 4.1 | Bajante de aguas lluvia PVCS 4" | ML | 10.00 | | | | | |
| | | | 10.00 | 2.50 | | | 4.00 | |
| | | | | | | | | |

| | | | | | | | | |
|---|---|---|---|---|---|---|---|---|
| **4.2** | **Sum. Nivel. e inst. tuberia PVCS Ø 4".** | **ML** | **23.66** | | | | | |
| | | | 3.60 | 3.60 | | | | Desague princpal |
| | | | 6.06 | 6.06 | | | | Conexión Sanitarios |
| | | | 14.00 | 14.00 | | | | Conexión a caja de inspección |
| | | | | | | | | |
| | | | | | | | | |
| **4.3** | **Sum. Nivel. e inst. tuberia PVCS Ø 2".** | **ML** | **5.49** | | | | | |
| | | | 5.49 | 5.49 | | | | Orinal, lavamanos, alberca |
| | | | | | | | | |
| **4.4** | **Punto sanitario de 4".** | **UND** | **2.00** | | | | | |
| | | | 2.00 | | | | 2.00 | Sanitarios |
| | | | | | | | | |
| **4.5** | **Punto sanitario de 2".** | **UND** | **6.00** | | | | | |
| | | | 6.00 | | | | 6.00 | Orinal, alberca, lavamanos |
| | | | | | | | | |
| **4.6** | **Sum. e inst tuberia PVCP Ø=1/2" RDE-09.** | **ML** | **15.00** | | | | | |
| | | | 15.00 | 15.00 | | | | Intradomiciliaria de agua potable |
| | | | | | | | | |
| **4.7** | **Punto hidraúlico de 1/2".** | **UND** | **8.00** | | | | | |
| | | | 8.00 | | | | 8.00 | Lavamanos, sanitarios, orinal, alberca y tanque |
| | | | | | | | | |

| | | | | | | | | |
|---|---|---|---|---|---|---|---|---|
| 4.8 | Caja de inspección de 0,80 X 0,80 X0,80. | UND | 1.00 | | | | | |
| | | | 1.00 | | | | 1.00 | Para conexión a red de alcantarillado |
| | | | | | | | | |
| 4.9 | Suministro e instalación tanque de almacenamiento de 1.000 Litros | UND | 1.00 | | | | | |
| | | | 1.00 | | | | 1.00 | Tanque con accesorios |
| | | | | | | | | |
| | | | | | | | | |
| | | | | | | | | |
| | | | | | | | | |
| 5 | INSTALACIONES ELECTRICAS | | | | | | | |
| 5.1 | Salida de alumbrado incluye interruptor, a 110 Voltios. | UND | 3.00 | | | | | |
| | | | 3.00 | | | | 3.00 | |
| | | | | | | | | |
| 5.2 | Salida de tomacorriente. | UND | 2.00 | | | | | |
| | | | 2.00 | | | | 2.00 | |
| | | | | | | | | |
| 6 | PINTURA | | | | | | | |
| 6.1 | Estuco sobre pañetes | M2 | 34.96 | | | | | |
| | | | 56.10 | | | | 56.10 | Area pañete |
| | | | -21.14 | | | | 21.14 | Enchape muros |
| | | | | | | | | |
| 6.2 | Pintura en vinilo tipo 1 | M2 | 34.96 | | | | | |
| | | | 56.10 | | | | 56.10 | Area pañete |
| | | | -21.14 | | | | 21.14 | Enchape muros |
| | | | | | | | | |
| 6.3 | Pintura en esmalte sobre Carpintería metálica, (Inc. anticorrosivo). | M2 | 9.42 | | | | | |
| | | | 3.42 | | 0.60 | 1.90 | 3.00 | Puertas |
| | | | 1.32 | | 0.10 | 4.40 | 3.00 | Marco Puertas |
| | | | 4.68 | 4.68 | 0.50 | | 2.00 | Canales |
| | | | | | | | | |
| 7 | CARPINTERÍA METÁLICA | | | | | | | |
| 7.1 | Puerta metalica cal. 20 (Según diseño). | M2 | 3.42 | | | | | |
| | | | 3.42 | | 0.60 | 1.90 | 3.00 | Sanitarios |
| | | | | | | | | |
| 7.3 | Canal en lamina en cal. 22 de 0,60m de desarrollo | ML | 4.00 | | | | | |
| | | | 4.00 | 2.00 | | | 2.00 | |
| | | | | | | | | |
| 8 | CUBIERTA | | | | | | | |
| 8.1 | Cubierta en teja metálica arquitectónica tipo mastermil, Color Azul | M2 | 22.46 | | | | | |
| | | | 12.54 | 2.68 | 4.68 | | | Entre EJES A y B |
| | | | 9.92 | 2.12 | 4.68 | | | Entre EJES B y B' |
| 8.3 | Perfil metálico tipo C 203*65*3 MM | ML | 18.80 | | | | | |
| | | | 18.80 | 18.80 | | | | Para soporte cubierta |
| | | | | | | | | |
| 9 | APARATOS SANITARIOS | | | | | | | |
| 9.1 | Suministro e instalación de lavamanos | UN | 2.00 | | | | | |
| | | | 2.00 | | | | 2.00 | Lavamanos |
| | | | | | | | | |
| 9.2 | Suministro e instalación de sanitarios | UN | 3.00 | | | | | |
| | | | 3.00 | | | | 3.00 | Sanitarios |
| | | | | | | | | |
| | | | | | | | | |
| | | | | | | | | |
| | | | | | | | | |
| 9.3 | Suministro e instalación alberca | UN | 1.00 | | | | | |
| | | | 1.00 | | | | 1.00 | Alberca |
| | | | | | | | | |

REPUBLICA DE COLOMBIA
DEPARTAMENTO DEL CAQUETA
MUNICIPIO DE SAN VICENTE DEL CAGUAN

PRESUPUESTO GENERAL DE OBRA CIVIL

OBJETO: CONSTRUCCIÓN, MEJORAMIENTO Y/O MANTENIMIENTO DE LA INFRAESTRUCTURA EDUCATIVA EN SEDES URBANAS Y RURALES DEL MUNICIPIO DE SAN VICENTE DEL CAGUÁN, DEPARTAMENTO DEL CAQUETÁ

## CAPITULO 1. MEJORAMIENTO INSTITUCION EDUCATIVA VERDE AMAZONICO SEDE SANTA ISABEL

| ITEM | DESCRIPCION | UND | CANT | V/UNIT. | V/PARCIAL |
|---|---|---|---|---|---|
| **1** | **PRELIMINARES Y EXCAVACIÓN** | | | | **$ 51,511,814.00** |
| 1.1 | Localización y Replanteo | M2 | 416.00 | $ 13,365.00 | $ 5,559,840.00 |
| 1.2 | Desmonte de cubierta y estructura de cubierta existente | M2 | 838.49 | $ 12,870.00 | $ 10,791,366.00 |
| 1.3 | Limpieza y resanes de muros existente | M2 | 1,642.02 | $ 20,178.00 | $ 33,132,680.00 |
| 1.4 | Demolición y retiro de muros existentes de mampostería, incluye demolición, recolección, cargue, transporte, disposición final de RCD | M2 | 21.00 | $ 96,568.00 | $ 2,027,928.00 |
| | | | | | |
| **2** | **PISOS Y ENCHAPES** | | | | **$ 67,916,142.00** |
| 2.1 | Enchape para pisos | M2 | 522.00 | $ 128,144.00 | $ 66,891,168.00 |
| 2.2 | Bocapuerta en Granito Pulido | M2 | 4.05 | $ 253,080.00 | $ 1,024,974.00 |
| | | | | | |
| **3** | **INSTALACIONES ELECTRICAS** | | | | **$ 12,667,900.00** |
| 3.1 | Salida de alumbrado incluye interruptor, a 110 Voltios. | UND | 20.00 | $ 278,315.00 | $ 5,566,300.00 |
| 3.2 | Salida de tomacorriente. | UND | 20.00 | $ 355,080.00 | $ 7,101,600.00 |
| | | | | | |
| **4** | **PINTURA** | | | | **$ 188,491,543.00** |
| 4.1 | Estuco sobre pañetes | M2 | 1,794.52 | $ 40,481.00 | $ 72,643,964.00 |
| 4.2 | Pintura en vinilo tipo 1 | M2 | 1,794.52 | $ 43,962.00 | $ 78,890,688.00 |
| 4.3 | Pintura en esmalte sobre Carpintería metálica, (Inc. anticorrosivo). | M2 | 62.76 | $ 56,449.00 | $ 3,542,739.00 |
| 4.4 | Suministro e instalacion de Cielo razo en PVC | M2 | 450.0 | $ 74,252.45 | $ 33,414,152.00 |
| | | | | | |
| **5** | **CARPINTERÍA METÁLICA** | | | | **$ 8,941,020.00** |
| 5.1 | Canal en lamina en cal. 22 de 0,60m de desarrollo | ML | 66.00 | $ 135,470.00 | $ 8,941,020.00 |
| 5.2 | Suministro e instalación de portón metálico abatible, incluye marco, bisagras, pasadores, cerradura, anticorrosivo, pintura de acabado, transporte, instalación | | | | |
| | | | | | |
| **6** | **CUBIERTA** | | | | **$ 155,805,672.00** |
| 6.1 | Perfil metálico tipo C 203*65*3 MM | ML | 264.00 | $ 142,598.00 | $ 37,645,872.00 |
| 6.2 | Cubierta en teja metálica arquitectónica tipo mastermil, Color Azul | M2 | 825.00 | $ 143,224.00 | $ 118,159,800.00 |
| | **COSTOS DIRECTO - MEJORAMIENTO** | | | | **$ 485,334,091.00** |

| CAPÍTULO 2. BATERÍA SANITARIA INSTITUCION EDUCATIVA VERDE AMAZONICO SEDE SANTA ISABEL | | | | | |
|---|---|---|---|---|---|
| ITEM | DESCRIPCION | UND | CANT | V/UNIT. | V/PARCIAL |
| 1 | PRELIMINARES Y EXCAVACIÓN | | | | $ 1,480,152.00 |
| 1.1 | Localización y Replanteo | M2 | 20.05 | $ 13,365.00 | $ 267,968.00 |
| 1.2 | Descapote y nivelacion | M2 | 15.16 | $ 25,025.00 | $ 379,379.00 |
| 1.3 | Excav. manual (Mat. Com. y cong. Inc. ret. de escomb. H=<1.5 m) | M3 | 12.34 | $ 57,750.00 | $ 712,635.00 |
| 1.4 | Relleno manual con material común | M3 | 1.96 | $ 61,311.00 | $ 120,170.00 |
| | | | | | |
| 2 | ESTRUCTURAS EN CONCRETO, MAMPOSTERIA Y ELEMENTOS NO ESTRUCTURALES | | | | $ 36,536,271.00 |
| 2.1 | Concreto para solados y atraque f´c=210 kgf/cm2 de 3000 PSI | M2 | 4.00 | $ 49,064.00 | $ 196,256.00 |
| 2.2 | Zapatas de 0,80*0,80*0.30 ref 1/2 c/0,15 mts f´c=210 kgf/cm2 de 3000 PSI | UND | 4.00 | $ 814,088.00 | $ 3,256,352.00 |
| 2.3 | Viga de cimentación de 0.20*0.25 f´c=210 kgf/cm2 de 3000 PSI | ML | 14.12 | $ 338,179.00 | $ 4,775,087.00 |
| 2.4 | Columnas de 0.10*0.20 f´c=210 kgf/cm2 de 3000 PSI | ML | 21.99 | $ 433,985.00 | $ 9,543,330.00 |
| 2.5 | Muros en Ladrillo E=0.10 M. | M2 | 28.05 | $ 146,970.02 | $ 4,122,509.00 |
| 2.6 | Viga aérea de 0.10*0.20 f´c=210 kgf/cm2 de 3000 PSI | ML | 11.88 | $ 385,693.00 | $ 4,582,033.00 |
| 2.7 | Pañete 1:4 impermeabilizado (Incluye filos y dilataciones). | M2 | 56.10 | $ 81,763.00 | $ 4,586,904.00 |
| 2.8 | Meson en cto f'c= 210fgf/cm2 E=0.08 m R. No. 3 c/0.20 m. | M2 | 0.60 | $ 217,952.00 | $ 130,771.00 |
| 2.9 | Bordillo de confinamiento de 0,10x0,3m en cto f'c= 210 kgf/cm2 | ML | 17.84 | $ 72,560.00 | $ 1,294,470.00 |
| 2.10 | Placa en concreto de 3.000PSI para tanque elevado, incluye refuerzo en 1/2" cada 0.10m en ambos sentidos | M2 | 1.44 | $ 756,775.00 | $ 1,089,756.00 |
| 2.11 | Zapatas de 1,2*1,2*0.40 Refuerzo Ø 1/2" c/.20m. | UND | 1.00 | $ 1,031,083.00 | $ 1,031,083.00 |
| 2.12 | Columnas de 0.30*0.30 Ref. 4 No. 4 E No. 3 c/0,10 m y C/0,15m en los tercios según diseño | ML | 4.00 | $ 481,930.00 | $ 1,927,720.00 |
| | | | | | |
| 3 | PISOS Y ENCHAPES | | | | $ 6,742,238.00 |
| 3.1 | Piso en concreto E=0,08M (Incl Juntas dilat. Y Malla Elect.). | M2 | 19.72 | $ 131,746.00 | $ 2,598,031.00 |
| 3.2 | Enchape para pisos | M2 | 11.97 | $ 127,785.00 | $ 1,529,586.00 |
| 3.3 | Bocapuerta en Granito Pulido | M2 | 0.18 | $ 224,462.00 | $ 40,403.00 |
| 3.4 | Enchape para muros | M2 | 21.14 | $ 121,770.00 | $ 2,574,218.00 |
| | | | | | |
| 4 | INSTALACIONES HIDRÁULICAS Y SANITARIAS | | | | $ 5,390,412.00 |
| 4.1 | Bajante de aguas lluvia PVCS 4" | ML | 10.00 | $ 55,738.00 | $ 557,380.00 |
| 4.2 | Sum. Nivel. e inst. tuberia PVCS Ø 4". | ML | 23.66 | $ 55,738.00 | $ 1,318,761.00 |
| 4.3 | Sum. Nivel. e inst. tuberia PVCS Ø 2". | ML | 5.49 | $ 39,944.00 | $ 219,293.00 |
| 4.4 | Punto sanitario de 4". | UND | 2.00 | $ 86,157.00 | $ 172,314.00 |
| 4.5 | Punto sanitario de 2". | UND | 6.00 | $ 77,828.00 | $ 466,968.00 |
| 4.6 | Sum. e inst tuberia PVCP Ø=1/2" RDE-09. | ML | 15.00 | $ 39,764.00 | $ 596,460.00 |
| 4.7 | Punto hidraúlico de 1/2". | UND | 8.00 | $ 57,111.00 | $ 456,888.00 |
| 4.8 | Caja de inspección de 0,80 X 0,80 X0,80. | UND | 1.00 | $ 769,686.00 | $ 769,686.00 |
| 4.9 | Suministro e instalación tanque de almacenamiento de 1.000 Litros | UND | 1.00 | $ 832,662.00 | $ 832,662.00 |
| | | | | | |
| 5 | INSTALACIONES ELECTRICAS | | | | $ 1,541,859.00 |
| 5.1 | Salida de alumbrado incluye interruptor, a 110 Voltios. | UND | 3.00 | $ 277,233.00 | $ 831,699.00 |
| 5.2 | Salida de tomacorriente. | UND | 2.00 | $ 355,080.00 | $ 710,160.00 |

| | | | | | |
|---|---|---|---|---|---|
| **6** | **PINTURA** | | | | **$ 3,257,541.00** |
| 6.1 | Estuco sobre pañetes | M2 | 34.96 | $ 37,906.00 | $ 1,325,194.00 |
| 6.2 | Pintura en vinilo tipo 1 | M2 | 34.96 | $ 42,025.00 | $ 1,469,194.00 |
| 6.3 | Pintura en esmalte sobre Carpintería metálica, (Inc. anticorrosivo). | M2 | 9.42 | $ 49,167.00 | $ 463,153.00 |
| | | | | | |
| **7** | **CARPINTERÍA METÁLICA** | | | | **$ 4,470,717.00** |
| 7.1 | Puerta metalica cal. 20 (Según diseño). | M2 | 3.42 | $ 890,736.00 | $ 3,046,317.00 |
| 7.3 | Canal en lamina en cal. 22 de 0,60m de desarrollo | ML | 10.00 | $ 142,440.00 | $ 1,424,400.00 |
| | | | | | |
| **8** | **CUBIERTA** | | | | **$ 5,077,356.00** |
| 8.1 | Cubierta en teja metálica arquitectónica tipo mastermil, Color Azul | M2 | 22.46 | $ 140,674.00 | $ 3,159,538.00 |
| 8.3 | Perfil metálico tipo C 203*65*3 MM | ML | 18.80 | $ 102,021.00 | $ 1,917,818.00 |
| | | | | | |
| **9** | **APARATOS SANITARIOS** | | | | **$ 3,506,858.00** |
| 9.1 | Suministro e instalación de lavamanos | UN | 2.00 | $ 436,562.00 | $ 873,124.00 |
| 9.2 | Suministro e instalación de sanitarios | UN | 3.00 | $ 591,450.00 | $ 1,774,350.00 |
| 9.3 | Suministro e Instalación alberca | UN | 1.00 | $ 859,384.00 | $ 859,384.00 |
| | | | | | |
| | **COSTOS DIRECTO - BATERÍA SANITARIA** | | | | **$ 68,003,404.00** |
| | **CAPÍTULO 3. PLACA DEPORTIVA, INSTITUCION EDUCATIVA BOCANAS POCETAS SEDE LA ORQUIDEA** | | | | |
| **1.0** | **PRELIMINARES** | | | | **$ 12,786,108.00** |
| 1.1 | Cerramiento en lona verde H= 2,00 m | ML | 102.00 | $ 18,954.00 | $ 1,933,308.00 |
| 1.2 | Localización, trazado y replanteo. Inc. Comisión de Topografia | M2 | 608.00 | $ 3,333.00 | $ 2,026,464.00 |
| 1.3 | Limpieza, descapote del terreno incluye retiro | M2 | 608.00 | $ 14,517.00 | $ 8,826,336.00 |
| | | | | | |
| **2.0** | **MOVIMIENTO DE TIERRA** | | | | **$ 13,700,710.00** |
| 2.1 | Excav. manual (Mat. Com. y cong. Inc. ret. de escomb. H=<1.5 m) | M3 | 158.58 | $ 71,135.00 | $ 11,280,588.00 |
| 2.2 | Relleno manual con material selec. de excav (Inc. Compactación equipo rana) | M3 | 124.80 | $ 19,392.00 | $ 2,420,122.00 |
| | | | | | |
| **3.0** | **CONCRETOS Y ACEROS** | | | | **$ 25,482,934.00** |
| 3.1 | Concreto pobre de limpieza E= 0.05 m | M2 | 23.00 | $ 45,326.00 | $ 1,042,498.00 |
| 3.2 | Cuneta tipo cañuela en concreto de 2.500 PSI | ML | 64.00 | $ 70,450.00 | $ 4,508,800.00 |
| 3.3 | Sardinel perimetral Externo 1,00 ml de 0,15x0,30 rectangular | ML | 98.00 | $ 92,388.00 | $ 9,054,024.00 |
| 3.4 | Concreto de 3.000 PSI o 20.8 MPA para vigas de cimentacion | M3 | 4.70 | $ 1,040,461.00 | $ 4,884,964.00 |
| 3.5 | Acero de refuerzo de resistencia FY=420mpa (60.000PSI) | KG | 498.06 | $ 12,032.00 | $ 5,992,648.00 |
| | | | | | |
| **4.0** | **ACABADOS, PISOS Y MUROS** | | | | **$ 161,596,358.00** |
| 4.1 | Placa de contrapiso en Concreto E=0,10 m. Incluye malla electrosoldada de 3mm (según diseño) | M2 | 608.00 | $ 123,856.00 | $ 75,304,448.00 |
| 4.2 | Demarcación y pintura trafico pesado para area de cancha múltiple | M2 | 608.00 | $ 28,121.00 | $ 17,097,568.00 |
| 4.3 | Suministro e instalación de malla en hilo para cerramiento cancha | M2 | 384.00 | $ 35,803.00 | $ 13,748,352.00 |
| 4.4 | Malla contra impacto según diseño estructural, incluye suministro e instalación de anclajes, platinas, tensores, soldadura, pintura anticorrosiva de esmalte (2 manos) | M2 | 190.00 | $ 291,821.00 | $ 55,445,990.00 |
| | | | | | |
| **5.0** | **CARPINTERÍA METÁLICA** | | | | **$ 13,909,796.00** |
| 5.1 | Suministro e instalación de cancha Multifuncional en carpinteria metalica y tablero en lamina galvanizada calibre 16 (incluye todo lo necesario para su correcta instalacion), incluye transporte | UND | 2.00 | $ 4,389,490.00 | $ 8,778,980.00 |
| 5.2 | Puerta cerramiento en tubo galvanizado de 2" y malla eslabonada cal. 10 | M2 | 2.00 | $ 613,530.00 | $ 1,227,060.00 |
| 5.3 | Suministro e instalación de poste estructural galvanizado para soporte de malla deportiva H=6,00 m | UND | 6.00 | $ 650,626.00 | $ 3,903,756.00 |
| | | | | | |
| **6.0** | **INSTALACIONES ELÉCTRICAS** | | | | **$ 17,320,896.00** |
| 6.1 | Poste electrico Metalico de 8 metros. | UND | 4.00 | $ 3,327,190.00 | $ 13,308,760.00 |
| 6.2 | Suministro e instalacion de lamparas de 200w (incluye todo lo necesario para su correcta instalacion) | UND | 8.00 | $ 501,517.00 | $ 4,012,136.00 |
| | | | | | |
| | **COSTO DIRECTO - PLACA DEPORTIVA** | | | | **$ 244,796,802.00** |
| | **CAPÍTULO 4. PARQUE INFANTIL, INSTITUCION EDUCATIVA RURAL SAN JOSE DE CAQUETANIA - SEDE CIUDAD YARÍ** | | | | |

| | | | | | |
|---|---|---|---|---|---|
| 1.0 | Suministro e instalacion de parque infantil metalico JM003 según diseño. Incluye chazos expansivos para anclaje | UND | 1.00 | $ 48,019,549.00 | $ 48,019,549.00 |
| | | | | | |
| | **COSTO DIRECTO - PARQUE INFANTIL** | | | | **$ 48,019,549.00** |
| | **TOTAL COSTOS DIRECTO** | | | | **$ 846,153,846.00** |
| | ADMINISTRACIÓN | | 25% | | $ 211,538,462.00 |
| | IMPREVISTOS | | 1% | | $ 8,461,538.00 |
| | UTILIDAD | | 4% | | $ 33,846,154.00 |

| | | | | | |
|---|---|---|---|---|---|
| | **VALOR TOTAL COSTO DIRECTO + AIU OBRA** | | | | **$ 1,100,000,000.00** |
| | **INTERVENTORIA** | | | | **$ 60,000,000.00** |

| | | | | | |
|---|---|---|---|---|---|
| | **VALOR TOTAL DEL PROYECTO** | | | | **$ 1,160,000,000.00** |

# MEMORIAL DE RESPONSABILIDAD

Yo LAUREN TATIANA LEMUS PUENTES identificada con C.C. 1.006.513.469 de Florencia, en mi calidad de ARQUITECTA con Matricula Profesional No. A34132024 – 10065113469 Certifico que realice:

- **DISEÑO ARQUITECTÓNICO**

Para el proyecto cuyo objeto es: " **CONSTRUCCIÓN, MEJORAMIENTO Y/O MANTENIMIENTO DE LA INFRAESTRUCTURA EDUCATIVA EN SEDES URBANAS Y RURALES DEL MUNICIPIO DE SAN VICENTE DEL CAGUÁN, DEPARTAMENTO DEL CAQUETÁ"**
En **CONSECUENCIA**, asumo toda la responsabilidad referente a lo anteriormente mencionado.

Acepto y reconozco que la revisión efectuada para la viabilización del proyecto no constituye una aprobación al estudio

Dada el mes de Septiembre 2026

Atentamente,

LAUREN TATIANA LEMUS PUENTES
C.C. 1.006.513.469 de Florencia
Tarjeta Profesional No. A34132024 – 10065113469



REPÚBLICA DE COLOMBIA
IDENTIFICACIÓN PERSONAL
CÉDULA DE CIUDADANÍA

NÚMERO 1.006.513.469

LEMUS PUENTES

APELLIDOS

LAUREN TATIANA

NOMBRES

Lauren Lemos

FIRMA

REPUBLICA DE COLOMBIA



FECHA DE NACIMIENTO 08-ABR-2000

FLORENCIA
(CAQUETA)
LUGAR DE NACIMIENTO

1.51 ESTATURA

O+ G.S. RH

F SEXO

13-ABR-2018 FLORENCIA
FECHA Y LUGAR DE EXPEDICIÓN

REGISTRADOR NACIONAL
JUAN CARLOS GALINDO VÁCHA

INDICE DERECHO

P-4400100-01000393-F-1006513469-20180426 0060940469A 1 50223940

REGISTRADURÍA NACIONAL DEL ESTADO CIVIL

CONSEJO PROFESIONAL
NACIONAL DE ARQUITECTURA
Y SUS PROFESIONES AUXILIARES

LAUREN TATIANA
LEMUS PUENTES

Arquitecta

C.C. 1.006.513.469

Matrícula Profesional

A34132024-1006513469

Esta matrícula es el único documento idóneo que autoriza a su titular para ejercer la profesión de Arquitecto dentro de los parámetros establecidos por la Ley 435 de 1998 y demás normas complementarias con la materia.

DORYS PATRICIA NOY PALACIOS
Representante CPNAA

Documento firmado digitalmente por: Consejo Profesional Nacional de Arquitectura y sus Profesiones Auxiliares.
Página 1 de un total de 1 página (s)

CONSEJO PROFESIONAL
NACIONAL DE ARQUITECTURA
Y SUS PROFESIONES AUXILIARES

**E753118**

## CERTIFICA

Que la Arquitecta LAUREN TATIANA LEMUS PUENTES con cédula de ciudadanía No. 1006513469 de Florencia - Cqt, registra Matrícula Profesional de Arquitectura No. A34132024-1006513469, expedida en cumplimiento de la Resolución No. 13 del 23 de Febrero de 2024 por el Consejo Profesional Nacional de Arquitectura y sus Profesiones Auxiliares., la cual se encuentra **VIGENTE.**

La profesional no registra ANTECEDENTES ni SANCIONES VIGENTES en el ejercicio de su profesión por parte del Consejo Profesional Nacional de Arquitectura y sus Profesiones Auxiliares.

La anterior información corresponde en su integridad con los datos del Registro de Arquitectos y Profesionales Auxiliares de la Arquitectura.

El presente certificado tiene una vigencia de seis (6) meses a partir de la fecha de su expedición.

Dado en Bogotá, D.C., a los 16 dias del mes de Mayo de 2025.

**ALFREDO MANUEL REYES ROJAS**
**Director Ejecutivo**

El presente es un documento público expedido electrónicamente con firma digital que garantiza su plena validez jurídica y probatoria, según lo establecido en la Ley 527 de 1999. Para verificar la firma digital, consulte las propiedades del documento original en formato .pdf. La falta de firma del titular no invalida el certificado.

Para verificar la integridad y autenticidad de este documento ingrese a la página web
[ https://cpnaa.gov.co/verificacion-de-autenticidad-del-certificado-de-vigencia-profesional-digital ]
y digite el siguiente código de verificación x5H4J66

Carrera 6 No. 26B-85 Oficina 201, Bogotá, D.C. – Colombia
PBX 601-3502700 Ext. 1101-1124
info@cpnaa.gov.co
www.cpnaa.gov.co

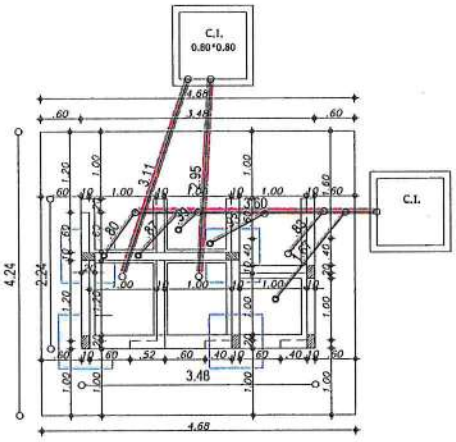


PLANTA CIMIENTOS Y DESAGÜES
ESCALA:___1:50

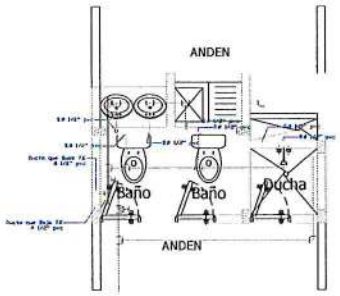


PLANTA HIDRÁULICA
ESCALA:___1:50

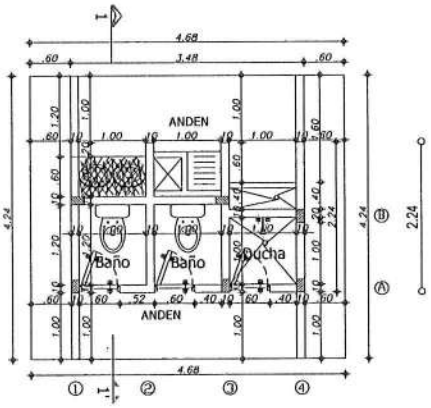


PLANTA ARQUITECTONICA
ESCALA:___1:50

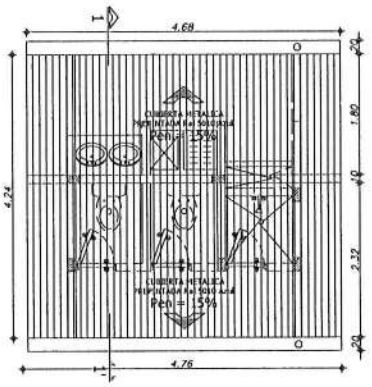


PLANTA CUBIERTA
ESCALA:___1:50

REPÚBLICA DE COLOMBIA
DEPARTAMENTO DEL CAQUETÁ
MUNICIPIO DE SAN VICENTE DE CAGUAN

PROYECTO
CONSTRUCCIÓN DE BATERIA SANITARIA EN INSTITUCION EDUCATIVA VEREDA AMAZONICO SEDE SANTA ISABEL DE LA ZONA RURAL DEL MUNICIPIO DE SAN VICENTE DEL CAGUÁN

DISEÑO :

ARQ. LAUREN TATIANA LEMUS P.
M.P. No. A34132024 - 1006513489

REVISO :

ARQ. VANESSA RIVAS HERNANDEZ
Secretaria de Infraestructura

APROBÓ :

ARQ. VANESSA RIVAS HERNANDEZ
Secretaria de Infraestructura

CONTIENE PLANOS RECORD
Bateria Sanitaria
Planta cimientos y desagües
Planta hidráulica
Planta arquitectónica y cubierta

| DIBUJO: | FORMATO: |
|---|---|
| FECHA: Marzo de 2026 | ESC: 1.....25 |
| PLANO No. 1 | DE: 4 |

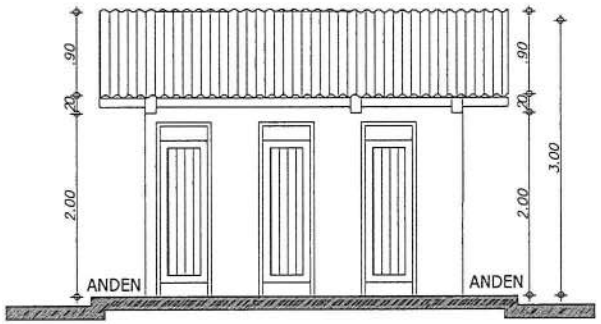


FACHADA PRINCIPAL
ESCALA:___1:50

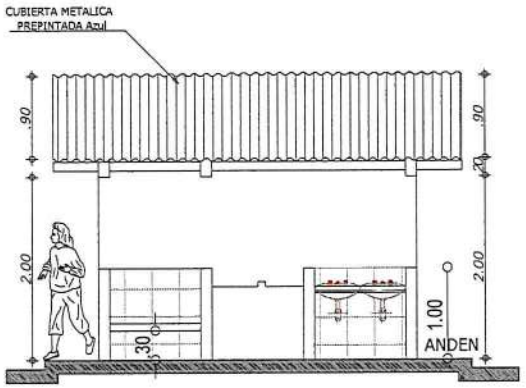


FACHADA POSTERIOR
ESCALA:___1:50

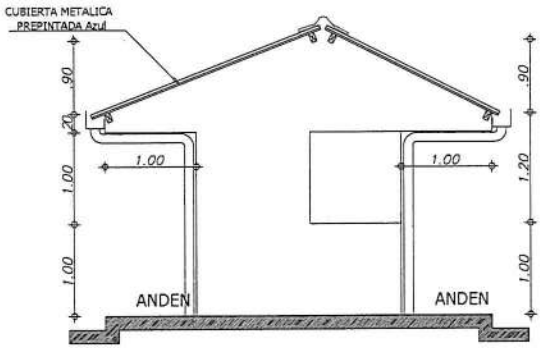


CULATA DE LOS DOS COSTADOS
ESCALA:___1:50

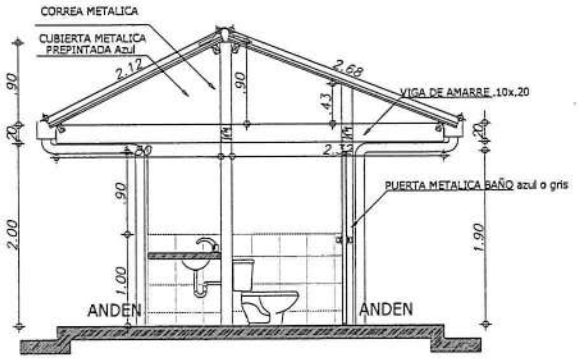


CORTE 1 - 1'
ESCALA:___1:50

REPÚBLICA DE COLOMBIA
DEPARTAMENTO DEL CAQUETÁ
MUNICIPIO DE SAN VICENTE DEL CAGUAN

PROYECTO:
CONSTRUCCIÓN DE BATERIA SANITARIA,EN INSTITUCION EDUCATIVA VERDE AMAZONICO SEDE SANTA ISABEL DE LA ZONA RURAL DEL MUNICIPIO DE SAN VICENTE DEL CAGUÁN

DISEÑO :

ARQ. LAUREN TATIANA LEMUS P.
M.P. No. A34132024 - 1006513469

REVISO :

ARQ. VANESSA RIVAS HERNANDEZ
Secretaria de Infraestructura

APROBÓ :

ARQ. VANESSA RIVAS HERNANDEZ
Secretaria de Infraestructura

CONTIENE: PLANOS RECORD

Baterias Sanitarias
Fachada
Cortes

| DIBUJO: | FORMATO: |
|---|---|
| FECHA: Marzo de 2026 | ESC: 1.....25 |
| PLANO No. 2 | DE: 4 |

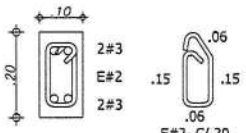


## SECCION VIGA DE AMARRE AEREA (.10x.20)

ESCALA:_1:10

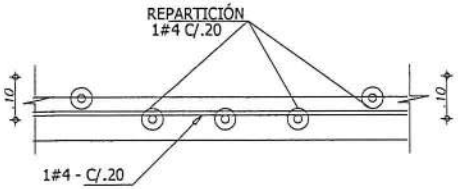


## SECCIÓN TIPICA PLACA MACIZA TANQUE

ESCALA:__1:10

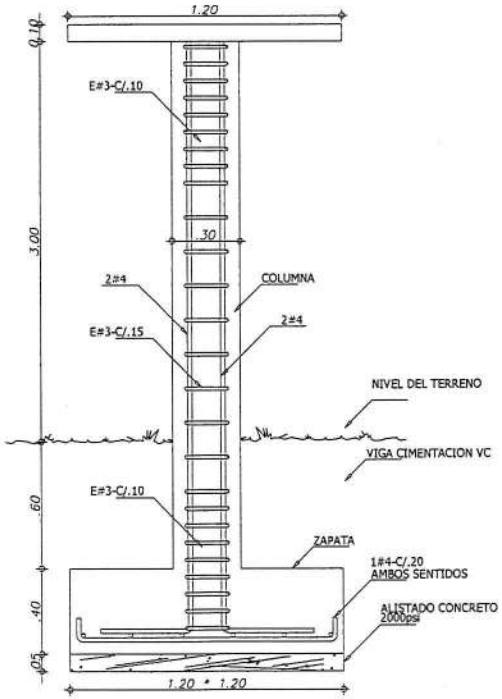


## DETALLE ESTRUCTURA SOPORTE TANQUE

ESCALA:_1:12.5

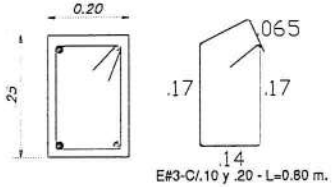


## SECCION VIGA CIMENTACIÓN (.20x.25)

ESCALA:_1:10

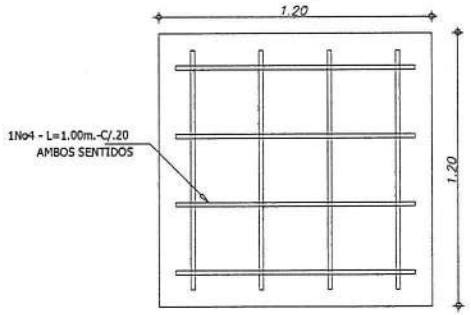


## PLACA MACIZA TANQUE

ESCALA:_1:10

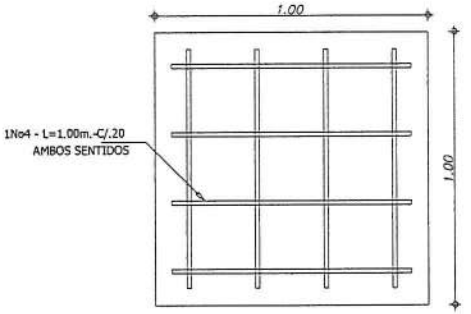


## ZAPATA SOPORTE TANQUE (1.20x1.20)

ESCALA:_1:12.5

NOTA:

* CONCRETO fc= 21 MPa(210K/cm )
* ACERO fy= 420 MPa(4200K/cm )
* CARGA VIVA = 200 kgf/M

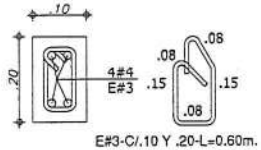


## SECCION COLUMNA (.10x.20)

ESCALA:_1:10

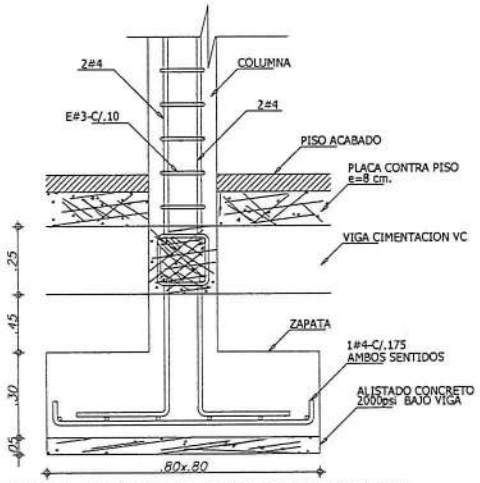


## DETALLE TIPICO CIMENTACION

ESCALA:_1:12.5

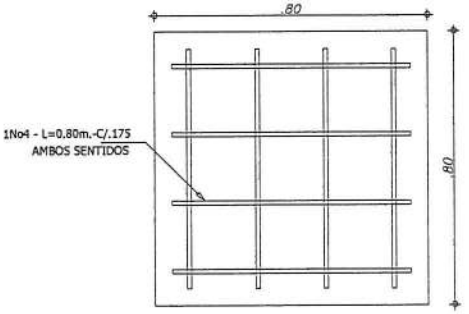


## ZAPATA CONCENTRICA TIPICA (.80x.80)

ESCALA:_1:12.5

REPÚBLICA DE COLOMBIA
DEPARTAMENTO DEL CAQUETÁ
MUNICIPIO DE SAN VICENTE DEL CAGUAN

PROYECTO:

CONSTRUCCIÓN DE BATERIAS SANITARIA EN INSTITUCION EDUCATIVA VERDE AMAZONICO SEDE SANTA ISABEL DE LA ZONA RURAL DEL MUNICIPIO DE SAN VICENTE DEL CAGUAN

DISEÑO :

ARQ. LAUREN TATIANA LEMUS P.
M.P. No. A34132024 - 1006513469

REVISO :

ARQ. VANESSA RIVAS HERNANDEZ
Secretaria de Infraestructura

APROBÓ :

ARQ. VANESSA RIVAS HERNANDEZ
Secretaria de Infraestructura

CONTIENE: PLANOS RECORD

Baterias Sanitarias
Detalles estructurales

| DIBUJO: | FORMATO: |
|---|---|
| FECHA: Marzo de 2026 | ESC: 1.....25 |
| PLANO No. 3 | DE: 4 |

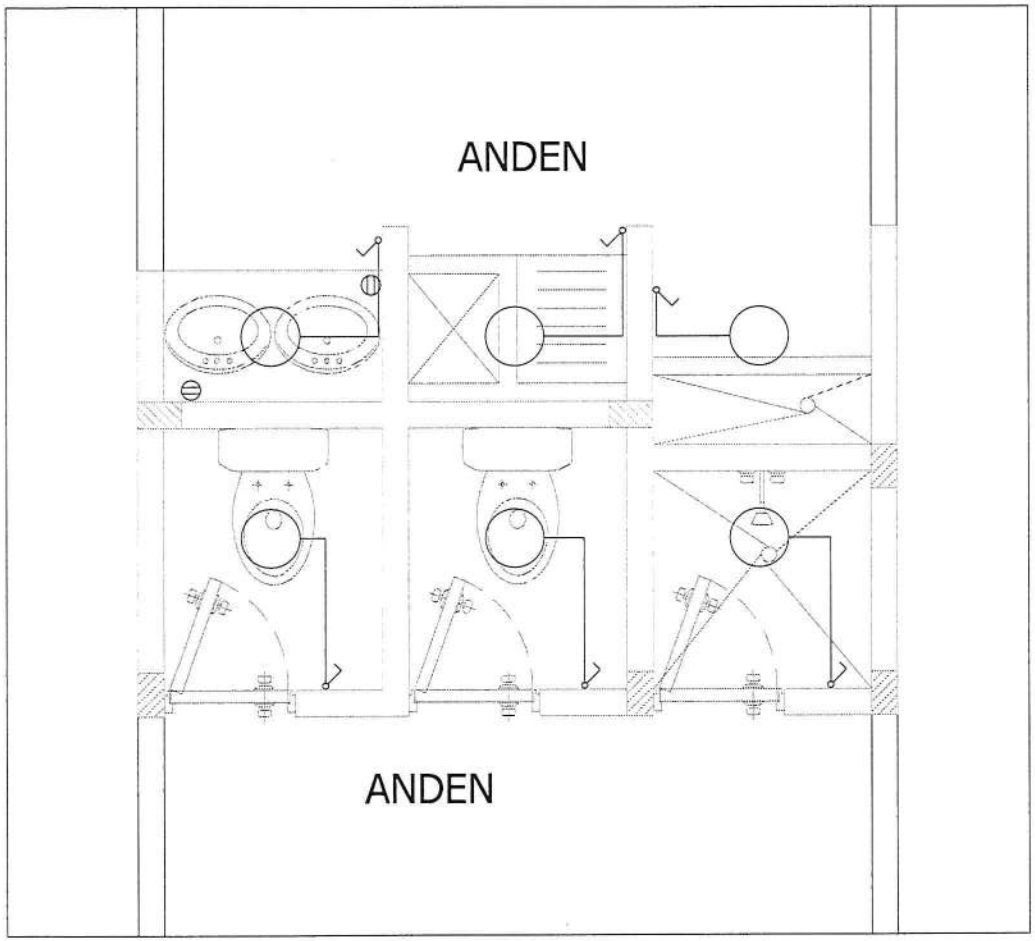


# PLANTA ELECTRICA

## CONVENCIONES

| SIMBOLO | DESCRIPCION |
|---|---|
| T.G. | TABLERO BREAKER T.G. |
| | ACOMETIDA SUBTERRANEA |
| C | TABLERO MEDIDOR |
| | PIN DE CORTE |
| | SISTEMA POLO A TIERRA |
| | TOMACORRIENTE MONOF. DOBLE |
| | PANEL LED LUZ FRIA |
| | LAMPARA LED EN APLIQUE |
| | INTERRUPTOR SENCILLO |
| | INTERRUPTOR DOBLE |
| A.A. | TOMA ESPECIAL AIRE ACONDIC. |
| | DUCTO QUE SUBE |
| | CONDUCTOR LINEA A TIERRA |
| | TUBERIA AEREA O POR MURO |
| | TUBERIA AEREA O POR MURO |
| | TUBERIA POR PISO |
| | CONDUCTOR DE NEUTRO |

REPÚBLICA DE COLOMBIA
DEPARTAMENTO DEL CAQUETÁ
MUNICIPIO DE SAN VICENTE DE CAGUAN

PROYECTO:
CONSTRUCCIÓN DE BATERIAS SANITARIA EN INSTITUCION EDUCATIVA VERDE AMAZONICO SEDE SANTA ISABEL DE LA ZONA RURAL DEL MUNICIPIO DE SAN VICENTE DEL CAGUÁN

DISEÑO :

ARQ. LAUREN TATIANA LEMUS P.
M.P. No. A34132024 - 1006513469

REVISO :

ARQ. VANESSA RIVAS HERNANDEZ
Secretaria de Infraestructura

APROBÓ :

ARQ. VANESSA RIVAS HERNANDEZ
Secretaria de Infraestructura

CONTIENE: PLANOS RECORD

Planta de Red Eléctrica

| DIBUJO: | FORMATO: |
|---|---|
| FECHA: Marzo de 2025 | ESC: 1.....25 |
| PLANO No. 4 | DE: 4 |

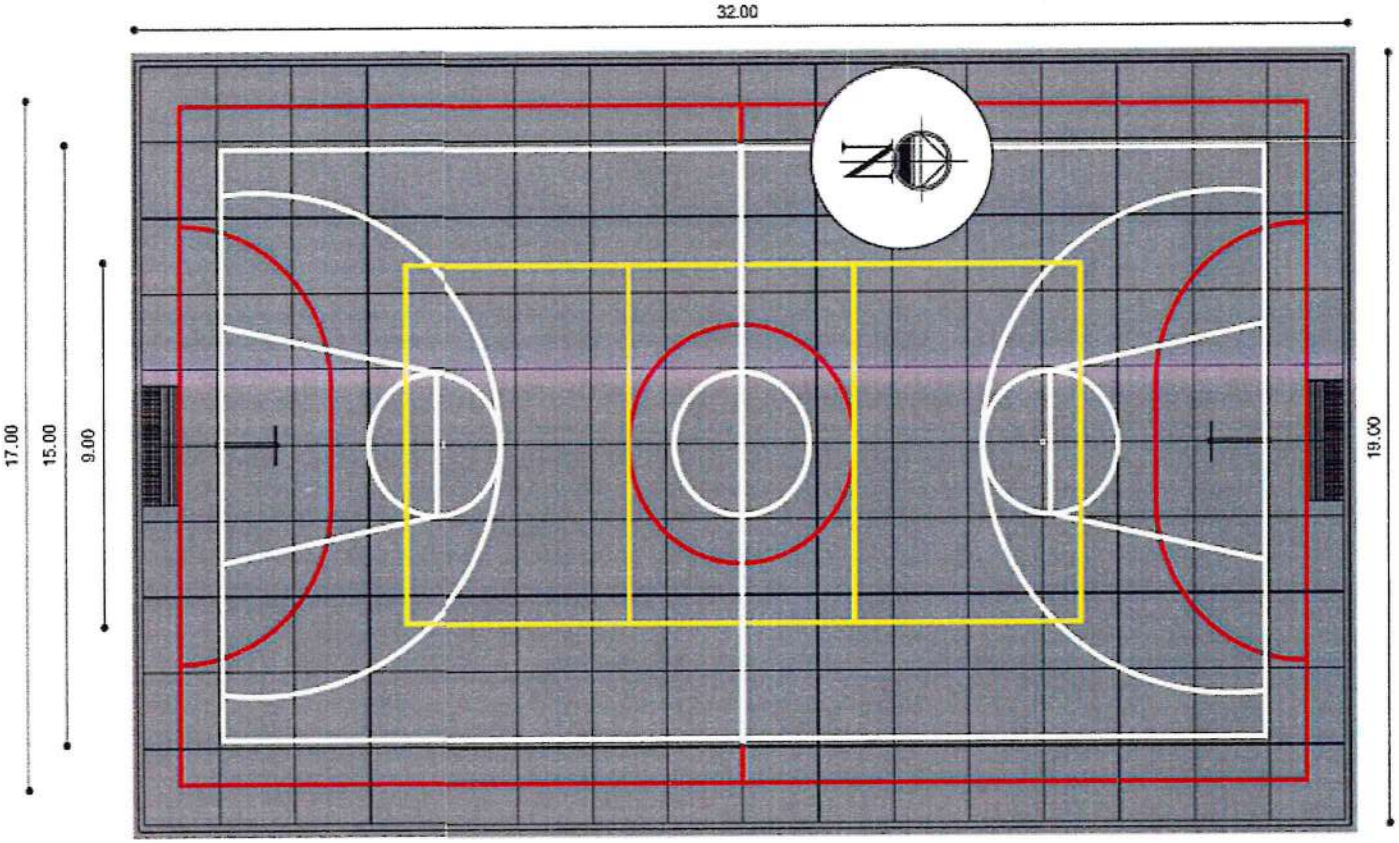


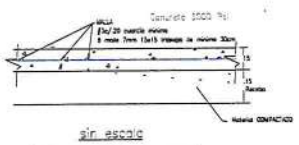

sin escala

PLACA DE CONTRAPISO: PARQUE CANCHA MULTIPLE

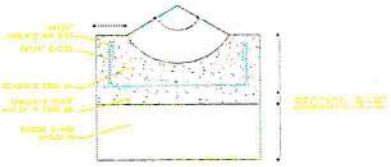

DETALLE CUNETA

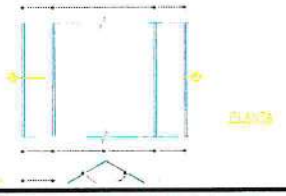

REPUBLICA DE COLOMBIA
DEPARTAMENTO DEL CAQUETA
MUNICIPIO DE SAN VICENTE DEL CAGUAN

CONTIENE:

PLANTAS
ARQUITECTONICAS

Vo. Bo. ARQUITECTO:

ARQ. YESSICA LORENA ARDILA
M.P. No. A39722019 - 1024510493

PLACA DEPORTIVA
INSTITUCION EDUCATIVA BOCANAS POCETAS SEDE LA ORQUEDEA

| DIBUJO: | FORMATO: 50 cms x 70 cms |
|---|---|
| FECHA: Septiembre de 2026 | ESC: 1.....200 |
| PLANO No. 1 | DE: 2 |

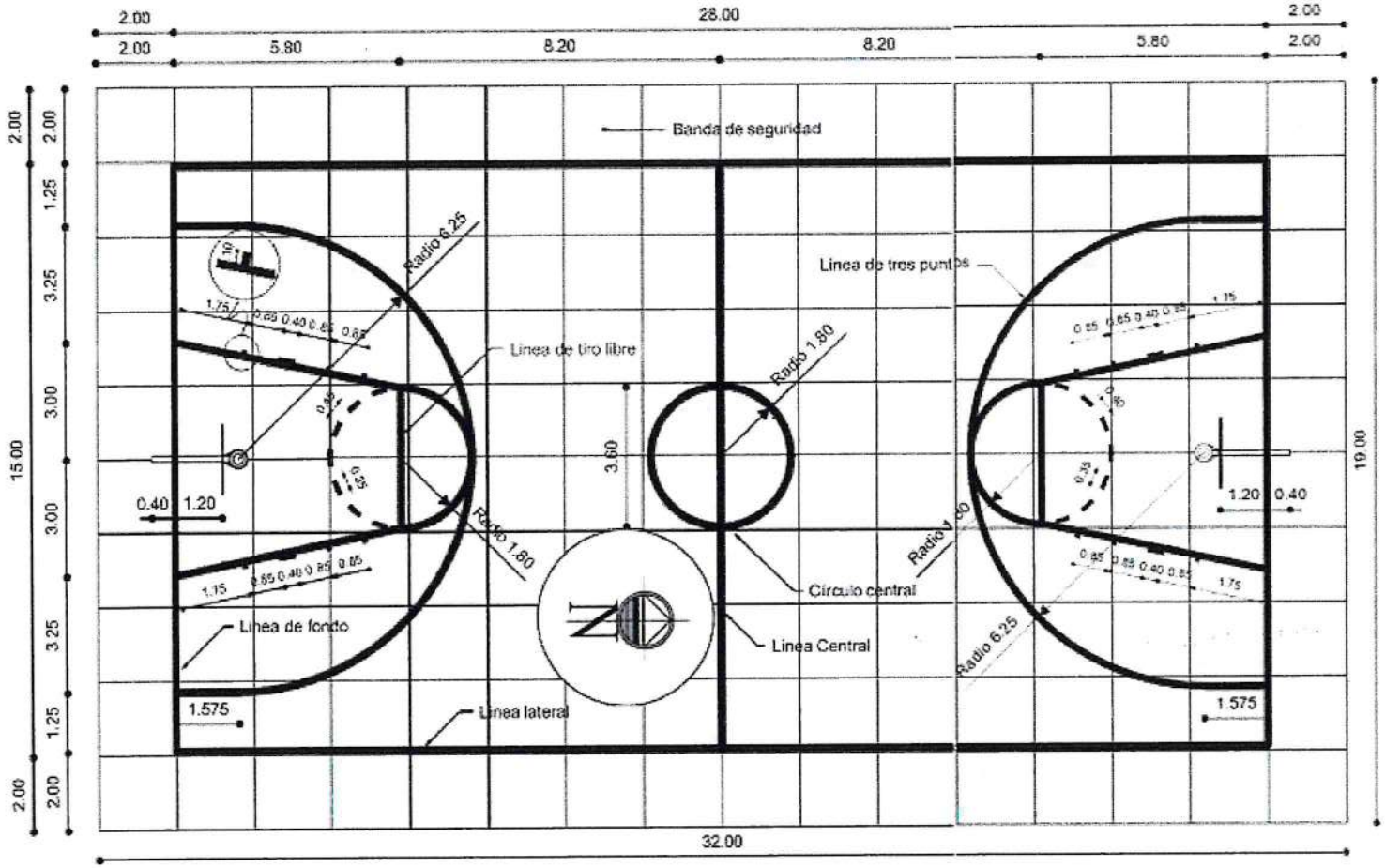


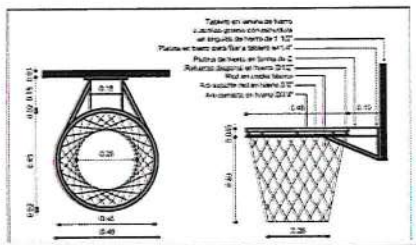



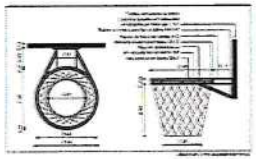

REPUBLICA DE COLOMBIA
DEPARTAMENTO DEL CAQUETA
MUNICIPIO DE SAN VICENTE DEL CAGUAN

SAN VICENTE DEL CAGUAN

CONTIENE:

PLANTAS ARQUITECTONICAS

Vo. Bo. ARQUITECTO

ARQ. YESSICA LORENA ARDILA
M.P. No. A39722019 - 1024510493

PLACA DEPORTIVA
INSTITUCION EDUCATIVA BOCANAS POCETAS SEDE LA ORQUEDEA

| DIBUJO: | FORMATO: 50 cms x 70 cms |
|---|---|
| FECHA: Septiembre de 2026 | ESC: 1.....200 |
| PLANO No. 2 | DE: 2 |

PLACA DEPORTIVA

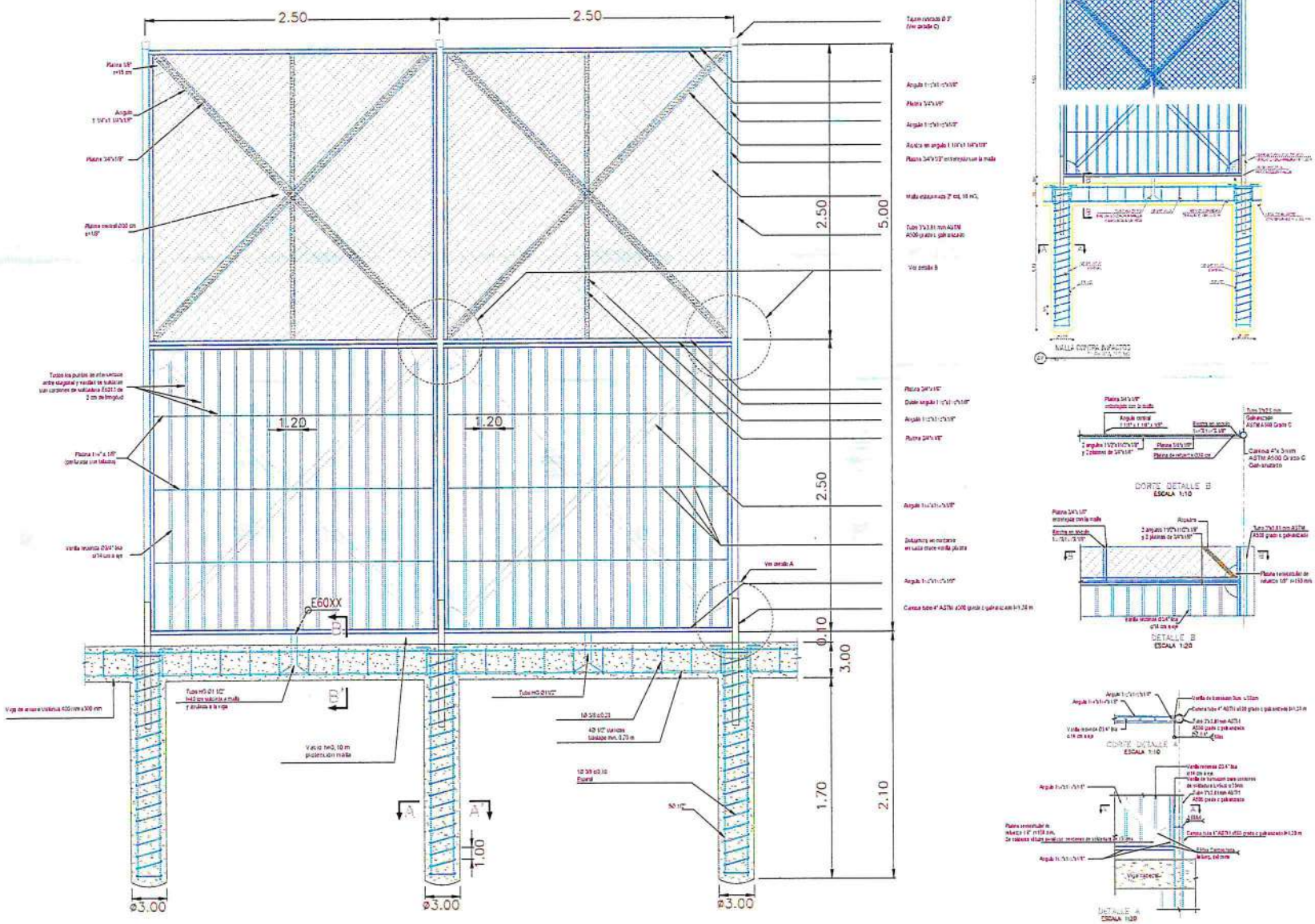


CERRAMIENTO DOBLE

ESCALA 1:25





DORTE DETALLE B
ESCALA 1:10

DETALLE B
ESCALA 1:20



CORTE DETALLE A
ESCALA 1:10

DETALLE A
ESCALA 1:20

REPUBLICA DE COLOMBIA
DEPARTAMENTO DEL CAQUETA
MUNICIPIO DE SAN VICENTE
DEL CAGUAN

SAN VICENTE DEL CAGUAN

CONTIENE:

PLANTAS
ARQUITECTONICAS

Vo. Bo. ARQUITECTO:

ARQ. YESSICA LORENA ARDILA
M.P. No. A39722019 - 1024510493

PLACA DEPORTIVA
INSTITUCION EDUCATIVA BOCANAS
POCETAS SEDE LA ORQUIDEA

| DIBUJO: | FORMATO: |
|---|---|
| | 50 cms x 70 cms |
| FECHA: | ESC: |
| Septiembre de 2026 | 1.....200 |
| PLANO No. | DE: |
| 1 | 3 |

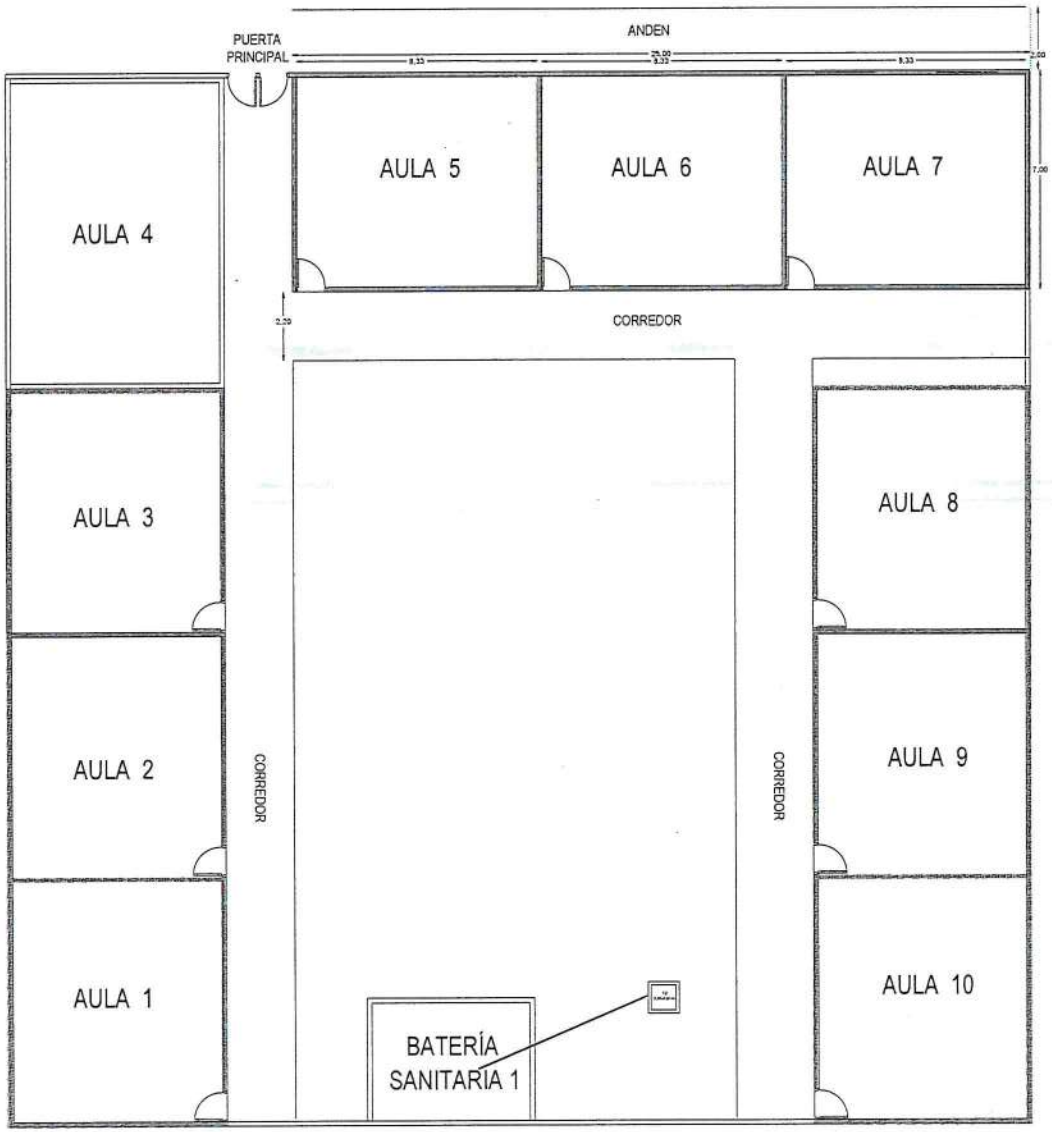


N

PROYECTO

CONSTRUCCIÓN, MEJORAMIENTO Y/O MANTENIMIENTO DE LA INFRAESTRUCTURA EDUCATIVA EN SEDES URBANAS Y RURALES DEL MUNICIPIO DE SAN VICENTE DEL CAGUÁN, DEPARTAMENTO DEL CAQUETÁ

SECRETARIO DE INFRAESTRUCTURA:

ARQ. YUDY VANESSA HERNANDEZ

Diseño:

LAUREN TATIANA LEMUS P.
M.P. A34132024 - 1006513469 CND

Vo Bo:

Vo Bo:

CONTIENE:

- Levantamiento

DIGITALIZÓ:

LAUREN TATIAN LEMUS P.
M.P. A34132024 - 1006513469 CND

FECHA:

ESCALA:

Nº PLANO:

A-01 DE A-02

MODIFICACIONES:

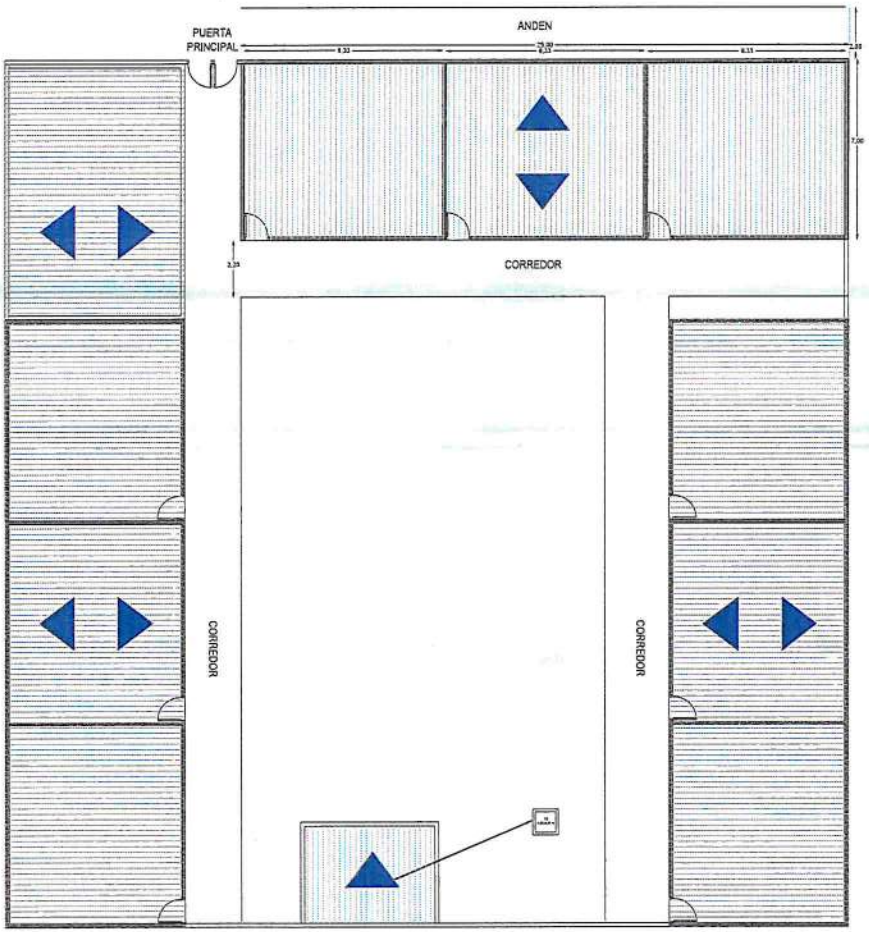


PLANTA CUBIERTA

N

PROYECTO:

CONSTRUCCIÓN, MEJORAMIENTO Y/O MANTENIMIENTO DE LA INFRAESTRUCTURA EDUCATIVA EN SEDES URBANAS Y RURALES DEL MUNICIPIO DE SAN VICENTE DEL CAGUÁN, DEPARTAMENTO DEL CAQUETÁ

SECRETARIO DE INFRAESTRUCTURA:

ARQ. YUDY VANESSA HERNANDEZ

Diseño:

LAUREN TATIANA LEMUS P.
M.P. A34132024 - 1006513469 CND

Vo Bo:

Vo Bo:

CONTIENE:

- PLANTA CUBIERTA

DIGITALIZÓ:

LAUREN TATIAN LEMUS P.
M.P. A34132024 - 1006513469 CND

FECHA: OCTUBRE / 2025

ESCALA: 1:100

Nº PLANO: A-02 DE A-02

MODIFICACIONES:

# MEMORIAL DE RESPONSABILIDAD

Yo ANA GABRIELA SILVA LEÓN identificado con C.C. 1.006.506.351 de Florencia, en mi calidad de INGENIERO CIVIL con Matricula Profesional No. 161037-0735023 TLM Certifico que realice:

- **ESPECIFICACIONES TÉCNICAS**

Para el proyecto cuyo objeto es: "CONSTRUCCIÓN, MEJORAMIENTO Y/O MANTENIMIENTO DE LA INFRAESTRUCTURA EDUCATIVA EN SEDES URBANAS Y RURALES DEL MUNICIPIO DE SAN VICENTE DEL CAGUÁN, DEPARTAMENTO DEL CAQUETÁ".

En **CONSECUENCIA**, asumo toda la responsabilidad referente a lo anteriormente mencionado.

Acepto y reconozco que la revisión efectuada para la viabilización del proyecto no constituye una aprobación al estudio

Dada el mes de septiembre de 2026.

Atentamente,

Ana Gabriela S.

ANA GABRIELA SILVA LEON
C.C. 1.006.506.351 de Florencia

REPÚBLICA DE COLOMBIA
IDENTIFICACIÓN PERSONAL
CÉDULA DE CIUDADANÍA

NÚMERO 1.006.506.351

SILVA LEON

APELLIDOS

ANA GABRIELA

NOMBRES

Ana Gabriela

FIRMA





FECHA DE NACIMIENTO 14-MAR-2002

FLORENCIA
(CAQUETA)
LUGAR DE NACIMIENTO

1.67
ESTATURA

O+
G.S. RH

F
SEXO

16-MAR-2020 FLORENCIA
FECHA Y LUGAR DE EXPEDICIÓN

REGISTRADOR NACIONAL
ALEXANDER VEGA ROCHA

INDICE DERECHO



P-4400100-01148378-F-1006506351-20200722 0071316137A 1 52808648




https://tramites.copnia.gov.co/Copnia_Microsite/CertificateOfGoodStanding/WaterMarkmethod?CertificateNumber=161037-0735023%20TLM

REPÚBLICA DE COLOMBIA
COPNIA
Consejo Profesional Nacional de Ingeniería

Certificado de vigencia y antecedentes disciplinarios
CVAD-2026-4726412

**CONSEJO PROFESIONAL NACIONAL DE INGENIERÍA**
**COPNIA**

**EL DIRECTOR GENERAL**

**CERTIFICA:**

1. Que ANA GABRIELA SILVA LEON, identificado(a) con CEDULA DE CIUDADANIA 1006506351, se encuentra inscrito(a) en el Registro Profesional Nacional que lleva esta entidad, en la profesión de INGENIERIA CIVIL con MATRICULA PROFESIONAL 161037-0735023 TLM desde el 23 de Agosto de 2024, otorgado(a) mediante Resolución Nacional R2024036829.

2. Que el(la) MATRICULA PROFESIONAL es la autorización que expide el Estado para que el titular ejerza su profesión en todo el territorio de la República de Colombia, de conformidad con lo dispuesto en la Ley 842 de 2003.

3. Que el(la) referido(a) MATRICULA PROFESIONAL se encuentra **VIGENTE**

4. Que el profesional no tiene antecedentes disciplinarios ético-profesionales.

5. Que la presente certificación se expide en Bogotá, D.C., a los siete (07) días del mes de Septiembre del año dos mil veintiseis (2026).

**Rubén Dario Ochoa Arbeláez**

Ana Gabriela S.

Firmal del titular (*)

(*)Con el fin de verificar que el titular autoriza su participación en procesos estatales de selección de contratistas. La falta de firma del titular no invalida el Certificado
El presente es un documento público expedido electrónicamente con firma digital que garantiza su plena validez jurídica y probatoria según lo establecido en la Ley 527 de 1999. Para verificar la firma digital, consulte las propiedades del documento original en formato .pdf.
Para verificar la integridad e inalterabilidad del presente documento consulte en el sitio web https://tramites.copnia.gov.co/Copnia_Microsite/CertificateOfGoodStanding/CertificateOfGoodStandingStart indicado el número del certificado que se encuentra en la esquina superior derecha de este documento.

# ESPECIFICACIONES TÉCNICAS DE CONSTRUCCIÓN

# CONSTRUCCIÓN, MEJORAMIENTO Y/O MANTENIMIENTO DE LA INFRAESTRUCTURA EDUCATIVA EN SEDES URBANAS Y RURALES DEL MUNICIPIO DE SAN VICENTE DEL CAGUÁN, DEPARTAMENTO DEL CAQUETÁ

## MUNICIPIO DE SAN VICENTE DEL CAGUAN – CAQUETÁ

**SEPTIEMBRE 2026**

## A. ESPECIFICACIONES GENERALES

Las siguientes especificaciones son complementarias al pliego de condiciones y al listado de cantidades y especificaciones elaboradas para la construcción del presente proyecto.

Hacen parte integral de estas especificaciones las NORMAS COLOMBIANAS DE DISEÑO Y CONSTRUCCIÓN SISMO RESISTENTE NSR-10 (especialmente lo referente al tratamiento de los elementos estructurales y no estructurales), las NORMAS TÉCNICAS COLOMBIANAS N.T.C., el RETIE (Reglamento Técnico de Instalaciones Eléctricas) y la Resolución 330 de 2017 (RAS) en lo referente a instalaciones hidrosanitarias.

Se exigirán al contratista favorecido todos los soportes, manuales y catálogos técnicos necesarios para garantizar el comportamiento y el grado de desempeño mínimo exigido por la NSR-10 para los materiales con que se construirán los elementos estructurales, acabados, redes especiales y elementos no estructurales del proyecto. Si la interventoría encuentra que los materiales o elementos utilizados no están cumpliendo con alguno de los requisitos mínimos exigidos por la norma, podrá solicitar al constructor su corrección sin ningún costo adicional para el Municipio.

En general, los materiales a utilizar en la construcción de los acabados del proyecto serán de primera calidad y el contratista los someterá a aprobación por parte del interventor, quien podrá ordenar los ensayos que considere necesarios antes de su utilización. Los costos de estos ensayos serán cubiertos en su totalidad por el contratista.

La limpieza general que hará el contratista, con el fin de entregar la edificación y el predio de las obras limpios y listos para ser ocupados, no tendrá ítem de pago; el contratista debe considerar su costo dentro del valor total del contrato.

Una vez terminada la obra y antes de su entrega definitiva, el contratista procederá al retiro de las instalaciones provisionales utilizadas para la administración de obra, retirando la totalidad de los materiales, escombros y residuos sobrantes, y ejecutará una limpieza general del lugar de la construcción o de las áreas afectadas por la misma. Además, se harán las reparaciones necesarias de fallas, rayaduras,

despegues y demás imperfecciones que se observen, sin que tales reparaciones constituyan obra adicional, acogiéndose a las órdenes de la interventoría.

Al inicio de la obra se realizará un acta de entrega de los sitios de trabajo, como constancia del estado de los acabados existentes. El contratista se obliga a entregar las obras objeto de este contrato sin deteriorar los acabados e instalaciones del espacio recibido.

No se aceptará ninguna reclamación por parte del contratista debido a reparaciones que sea necesario efectuar por deterioros, daños o fallas ocasionadas en la ejecución de las obras; dichas reparaciones correrán por cuenta del contratista antes del recibo definitivo de las mismas.

El Municipio no se hace responsable por pérdidas, deterioros o anomalías de ningún material, herramienta o equipo que ingrese a la obra para los trabajos de mejoramiento y/o mantenimiento de la infraestructura educativa. Por lo tanto, la custodia de los elementos almacenados es responsabilidad exclusiva del contratista favorecido.

Los materiales recibidos deberán ser transportados inmediatamente desde el sitio de descargue hasta su lugar de uso, ya que el Municipio no puede garantizar sitio suficiente para su almacenamiento ni su custodia.

El retiro de escombros y materiales sobrantes producto de los trabajos se hará preferiblemente con una cuadrilla específica de aseo después de la jornada ordinaria de trabajo, extremando las precauciones para evitar daños y regueros en las áreas de circulación del establecimiento educativo, dado que las obras se ejecutarán en un entorno escolar en funcionamiento. Para la evacuación de los materiales sobrantes se utilizarán bolsas de polipropileno, coches con llantas, parihuelas forradas en plástico y demás recursos que garanticen un trabajo limpio, ágil y seguro.

Por tratarse de una intervención en una institución educativa activa, el contratista deberá coordinar con las directivas del plantel los horarios y frentes de trabajo, minimizando la afectación a las actividades académicas y garantizando el cerramiento y señalización de las zonas de obra para proteger a la comunidad estudiantil.

## B. ESPECIFICACIONES PARA ACTIVIDADES PARTICULARES

Las especificaciones que siguen corresponden exclusivamente a las actividades y unidades de medida incluidas en el presupuesto suministrado, organizadas por capítulos y sedes educativas.

## CAPÍTULO 1. MEJORAMIENTO INSTITUCIÓN EDUCATIVA VERDE AMAZÓNICO, SEDE SANTA ISABEL

### 1.1 LOCALIZACIÓN Y REPLANTEO (Unidad: M2)

**DESCRIPCIÓN:** Trazado de ejes, cotas, niveles y áreas de intervención en la sede escolar.

**PROCEDIMIENTO DE EJECUCIÓN:** Verificar planos, medir áreas, fijar puntos de referencia, marcar ejes y niveles; someter el replanteo a aprobación antes de iniciar.

**MATERIALES Y EQUIPOS:** Estacas, hilo, pintura de marcación, cinta métrica, nivel y equipo topográfico cuando sea necesario.

**MEDIDA Y PAGO:** Se medirá y pagará por metro cuadrado ($m^2$) de actividad efectivamente ejecutada, verificada y recibida a satisfacción por la interventoría, de acuerdo con el precio unitario contractual. El precio comprende los insumos, equipos, transporte, mano de obra y demás actividades necesarias dentro del alcance del ítem, sin reconocer por separado trabajos que ya estén incluidos en otro ítem del presupuesto.

### 1.2 DESMONTE DE CUBIERTA Y ESTRUCTURA DE CUBIERTA EXISTENTE (Unidad: M2)

**DESCRIPCIÓN:** Retiro controlado de tejas y elementos portantes existentes en los sectores de intervención.

**PROCEDIMIENTO DE EJECUCIÓN:** Aislar las zonas, disponer protecciones para trabajo en alturas, desmontar fijaciones y piezas de arriba hacia abajo, clasificar aprovechables y evacuar sobrantes.

**MATERIALES Y EQUIPOS:** Andamios, equipos de protección contra caídas, herramientas de desmontaje y medios de transporte.

**MEDIDA Y PAGO:** Se medirá y pagará por metro cuadrado ($m^2$) de actividad efectivamente ejecutada, verificada y recibida a satisfacción por la interventoría, de acuerdo con el precio unitario contractual. El precio comprende los insumos, equipos, transporte, mano de obra y demás actividades necesarias dentro del alcance del ítem, sin reconocer por separado trabajos que ya estén incluidos en otro ítem del presupuesto.

### 1.3 LIMPIEZA Y RESANES DE MUROS EXISTENTES (Unidad: M2)

**DESCRIPCIÓN:** Preparación y reparación superficial de muros deteriorados para recibir acabados.

**PROCEDIMIENTO DE EJECUCIÓN:** Raspar y limpiar pinturas o morteros sueltos; abrir y sanear sectores deteriorados; humedecer, aplicar mortero compatible, perfilar, curar y alisar.

**MATERIALES Y EQUIPOS:** Mortero de resane, cemento, arena, agua, espátulas, cepillos y andamios.

**MEDIDA Y PAGO:** Se medirá y pagará por metro cuadrado (m²) de actividad efectivamente ejecutada, verificada y recibida a satisfacción por la interventoría, de acuerdo con el precio unitario contractual. El precio comprende los insumos, equipos, transporte, mano de obra y demás actividades necesarias dentro del alcance del ítem, sin reconocer por separado trabajos que ya estén incluidos en otro ítem del presupuesto.

## 1.4 DEMOLICIÓN Y RETIRO DE MUROS EXISTENTES DE MAMPOSTERÍA, INCLUYE DEMOLICIÓN, RECOLECCIÓN, CARGUE, TRANSPORTE Y DISPOSICIÓN FINAL DE RCD (Unidad: M2)

**DESCRIPCIÓN:** Demolición de paños de mampostería autorizados y manejo integral de residuos de construcción y demolición.

**PROCEDIMIENTO DE EJECUCIÓN:** Identificar redes y verificar que el muro no sea estructural; proteger áreas vecinas, demoler por paños controlados, recoger, cargar, transportar y disponer RCD en sitio autorizado.

**MATERIALES Y EQUIPOS:** Herramientas de demolición, equipos de protección, sacos, carretillas y transporte autorizado.

**MEDIDA Y PAGO:** Se medirá y pagará por metro cuadrado (m²) de actividad efectivamente ejecutada, verificada y recibida a satisfacción por la interventoría, de acuerdo con el precio unitario contractual. El precio comprende los insumos, equipos, transporte, mano de obra y demás actividades necesarias dentro del alcance del ítem, sin reconocer por separado trabajos que ya estén incluidos en otro ítem del presupuesto.

## 2.1 ENCHAPE PARA PISOS (Unidad: M2)

**DESCRIPCIÓN:** Instalación de revestimiento cerámico para pisos en las áreas previstas.

**PROCEDIMIENTO DE EJECUCIÓN:** Limpiar y nivelar base, replantear modulación, extender adhesivo, asentar piezas con juntas uniformes, emboquillar y limpiar.

**MATERIALES Y EQUIPOS:** Baldosa cerámica, adhesivo para enchape, boquilla, crucetas y herramienta de colocación.

**MEDIDA Y PAGO:** Se medirá y pagará por metro cuadrado (m²) de actividad efectivamente ejecutada, verificada y recibida a satisfacción por la interventoría, de acuerdo con el precio unitario contractual. El precio comprende los insumos, equipos,

transporte, mano de obra y demás actividades necesarias dentro del alcance del ítem, sin reconocer por separado trabajos que ya estén incluidos en otro ítem del presupuesto.

## 2.2 BOCAPUERTA EN GRANITO PULIDO (Unidad: M2)

**DESCRIPCIÓN:** Ejecución de acabado en granito pulido en umbrales de puertas.

**PROCEDIMIENTO DE EJECUCIÓN:** Preparar soporte, instalar guías, colocar mezcla cementicia con agregado de granito, curar, pulir y limpiar hasta obtener transición uniforme.

**MATERIALES Y EQUIPOS:** Cemento blanco o gris, granitos, marmolina según acabado, agua y pulidora.

**MEDIDA Y PAGO:** Se medirá y pagará por metro cuadrado ($m^2$) de actividad efectivamente ejecutada, verificada y recibida a satisfacción por la interventoría, de acuerdo con el precio unitario contractual. El precio comprende los insumos, equipos, transporte, mano de obra y demás actividades necesarias dentro del alcance del ítem, sin reconocer por separado trabajos que ya estén incluidos en otro ítem del presupuesto.

## 3.1 SALIDA DE ALUMBRADO INCLUYE INTERRUPTOR A 110 VOLTIOS (Unidad: UND)

**DESCRIPCIÓN:** Construcción de un punto de alumbrado con interruptor de control y alimentación eléctrica.

**PROCEDIMIENTO DE EJECUCIÓN:** Replantear recorrido, instalar canalización y cajas, tender conductores, conectar interruptor y punto de salida, verificar aislamiento y funcionamiento con personal competente.

**MATERIALES Y EQUIPOS:** Conduit PVC, cajas, conductores de cobre, accesorios, interruptor y conectores.

**MEDIDA Y PAGO:** Se medirá y pagará por unidad (UND) de actividad efectivamente ejecutada, verificada y recibida a satisfacción por la interventoría, de acuerdo con el precio unitario contractual. El precio comprende los insumos, equipos, transporte, mano de obra y demás actividades necesarias dentro del alcance del ítem, sin reconocer por separado trabajos que ya estén incluidos en otro ítem del presupuesto.

## 3.2 SALIDA DE TOMACORRIENTE (Unidad: UND)

**DESCRIPCIÓN:** Instalación de salida eléctrica de tomacorriente en la ubicación proyectada.

**PROCEDIMIENTO DE EJECUCIÓN:** Instalar ductos y caja, tender fase, neutro y puesta a tierra, fijar tomacorriente, conectar y verificar polaridad, continuidad y operación.

**MATERIALES Y EQUIPOS:** Conduit, conductor de cobre, tomacorriente, caja, conectores y placas.

**MEDIDA Y PAGO:** Se medirá y pagará por unidad (UND) de actividad efectivamente ejecutada, verificada y recibida a satisfacción por la interventoría, de acuerdo con el precio unitario contractual. El precio comprende los insumos, equipos, transporte, mano de obra y demás actividades necesarias dentro del alcance del ítem, sin reconocer por separado trabajos que ya estén incluidos en otro ítem del presupuesto.

## 4.1 ESTUCO SOBRE PAÑETES (Unidad: M2)

**DESCRIPCIÓN:** Regularización de superficies pañetadas mediante estuco para acabado de pintura.

**PROCEDIMIENTO DE EJECUCIÓN:** Limpiar, resanar irregularidades, preparar estuco y aplicar capas delgadas; secar y lijar hasta superficie uniforme.

**MATERIALES Y EQUIPOS:** Estuco plástico compatible, agua cuando proceda, lija, espátulas y llanas.

**MEDIDA Y PAGO:** Se medirá y pagará por metro cuadrado ($m^2$) de actividad efectivamente ejecutada, verificada y recibida a satisfacción por la interventoría, de acuerdo con el precio unitario contractual. El precio comprende los insumos, equipos, transporte, mano de obra y demás actividades necesarias dentro del alcance del ítem, sin reconocer por separado trabajos que ya estén incluidos en otro ítem del presupuesto.

## 4.2 PINTURA EN VINILO TIPO 1 (Unidad: M2)

**DESCRIPCIÓN:** Aplicación de pintura vinílica tipo 1 en muros preparados.

**PROCEDIMIENTO DE EJECUCIÓN:** Verificar superficie seca y limpia, proteger elementos adyacentes, aplicar sellador cuando corresponda y dos manos de pintura, respetando secados.

**MATERIALES Y EQUIPOS:** Pintura vinílica tipo 1, sellador compatible cuando aplique, rodillos, brochas y elementos de protección.

**MEDIDA Y PAGO:** Se medirá y pagará por metro cuadrado ($m^2$) de actividad efectivamente ejecutada, verificada y recibida a satisfacción por la interventoría, de acuerdo con el precio unitario contractual. El precio comprende los insumos, equipos, transporte, mano de obra y demás actividades necesarias dentro del alcance del ítem, sin reconocer por separado trabajos que ya estén incluidos en otro ítem del presupuesto.

## 4.3 PINTURA EN ESMALTE SOBRE CARPINTERÍA METÁLICA, INCLUYE ANTICORROSIVO (Unidad: M2)

**DESCRIPCIÓN:** Protección anticorrosiva y acabado con esmalte de elementos metálicos.

**PROCEDIMIENTO DE EJECUCIÓN:** Eliminar óxido y grasa, lijar y limpiar, aplicar imprimante anticorrosivo y manos de esmalte hasta recubrimiento continuo.

**MATERIALES Y EQUIPOS:** Anticorrosivo, pintura esmalte, diluyente compatible, lijas, brochas o equipo de aplicación.

**MEDIDA Y PAGO:** Se medirá y pagará por metro cuadrado ($m^2$) de actividad efectivamente ejecutada, verificada y recibida a satisfacción por la interventoría, de acuerdo con el precio unitario contractual. El precio comprende los insumos, equipos, transporte, mano de obra y demás actividades necesarias dentro del alcance del ítem, sin reconocer por separado trabajos que ya estén incluidos en otro ítem del presupuesto.

## 4.4 SUMINISTRO E INSTALACIÓN DE CIELO RASO EN PVC (Unidad: M2)

**DESCRIPCIÓN:** Montaje de cielo raso modular en PVC con estructura de suspensión y remates.

**PROCEDIMIENTO DE EJECUCIÓN:** Marcar niveles, instalar perfilería y soportes, comprobar modulación, fijar paneles de PVC, instalar molduras y limpiar.

**MATERIALES Y EQUIPOS:** Paneles PVC, perfiles metálicos, tornillos, anclajes y molduras de borde.

**MEDIDA Y PAGO:** Se medirá y pagará por metro cuadrado ($m^2$) de actividad efectivamente ejecutada, verificada y recibida a satisfacción por la interventoría, de acuerdo con el precio unitario contractual. El precio comprende los insumos, equipos, transporte, mano de obra y demás actividades necesarias dentro del alcance del ítem, sin reconocer por separado trabajos que ya estén incluidos en otro ítem del presupuesto.

## 5.1 CANAL EN LÁMINA CALIBRE 22 DE 0,60 M DE DESARROLLO (Unidad: ML)

**DESCRIPCIÓN:** Fabricación y montaje de canal para conducción de aguas lluvias en lámina calibre 22.

**PROCEDIMIENTO DE EJECUCIÓN:** Medir y cortar lámina, plegar sección, instalar soportes y pendientes, sellar uniones y realizar prueba de escurrimiento.

**MATERIALES Y EQUIPOS:** Lámina galvanizada calibre 22, soportes, remaches o soldadura compatible y sellador.

**MEDIDA Y PAGO:** Se medirá y pagará por metro lineal (ml) de actividad efectivamente ejecutada, verificada y recibida a satisfacción por la interventoría, de acuerdo con el precio unitario contractual. El precio comprende los insumos, equipos, transporte, mano de obra y demás actividades necesarias dentro del alcance del ítem, sin reconocer por separado trabajos que ya estén incluidos en otro ítem del presupuesto.

## 6.1 PERFIL METÁLICO TIPO C 203×65×3 MM (Unidad: ML)

**DESCRIPCIÓN:** Suministro y montaje de correa metálica tipo C 203×65×3 mm para cubierta.

**PROCEDIMIENTO DE EJECUCIÓN:** Verificar diseño y separación de correas, cortar, izar, alinear, fijar mediante uniones previstas, proteger puntos de corte y soldadura.

**MATERIALES Y EQUIPOS:** Perfil metálico C 203×65×3 mm, pernos o soldadura según planos y protección anticorrosiva.

**MEDIDA Y PAGO:** Se medirá y pagará por metro lineal (ml) de actividad efectivamente ejecutada, verificada y recibida a satisfacción por la interventoría, de acuerdo con el precio unitario contractual. El precio comprende los insumos, equipos, transporte, mano de obra y demás actividades necesarias dentro del alcance del ítem, sin reconocer por separado trabajos que ya estén incluidos en otro ítem del presupuesto.

### 6.2 CUBIERTA EN TEJA METÁLICA ARQUITECTÓNICA TIPO MASTERMIL, COLOR AZUL (Unidad: M2)

**DESCRIPCIÓN:** Suministro e instalación de cubierta metálica arquitectónica azul sobre estructura terminada.

**PROCEDIMIENTO DE EJECUCIÓN:** Verificar correas y pendientes, izar tejas sin deformarlas, colocar traslapos según fabricante, fijar con tornillos y arandelas de sello, colocar remates y revisar filtraciones.

**MATERIALES Y EQUIPOS:** Teja metálica arquitectónica Mastermil azul, tornillos autoperforantes, arandelas de neopreno y remates.

**MEDIDA Y PAGO:** Se medirá y pagará por metro cuadrado ($m^2$) de actividad efectivamente ejecutada, verificada y recibida a satisfacción por la interventoría, de acuerdo con el precio unitario contractual. El precio comprende los insumos, equipos, transporte, mano de obra y demás actividades necesarias dentro del alcance del ítem, sin reconocer por separado trabajos que ya estén incluidos en otro ítem del presupuesto.

## CAPÍTULO 2. BATERÍA SANITARIA INSTITUCIÓN EDUCATIVA VERDE AMAZÓNICO, SEDE SANTA ISABEL

### 1.1 LOCALIZACIÓN Y REPLANTEO (Unidad: M2)

**DESCRIPCIÓN:** Trazado de la batería sanitaria, sus ejes, límites y niveles conforme a los planos.

**PROCEDIMIENTO DE EJECUCIÓN:** Verificar referencias del terreno y planos, materializar ejes, cotas y niveles, y obtener aprobación de interventoría.

**MATERIALES Y EQUIPOS:** Estacas, hilo, cal, cinta, niveles y equipo topográfico.

**MEDIDA Y PAGO:** Se medirá y pagará por metro cuadrado ($m^2$) de actividad efectivamente ejecutada, verificada y recibida a satisfacción por la interventoría, de acuerdo con el precio unitario contractual. El precio comprende los insumos, equipos,

transporte, mano de obra y demás actividades necesarias dentro del alcance del ítem, sin reconocer por separado trabajos que ya estén incluidos en otro ítem del presupuesto.

### 1.2 DESCAPOTE Y NIVELACIÓN (Unidad: M2)

**DESCRIPCIÓN:** Retiro de capa vegetal y nivelación inicial del área de construcción.

**PROCEDIMIENTO DE EJECUCIÓN:** Delimitar superficie, retirar raíces y suelo orgánico, evacuar material y conformar niveles y pendientes proyectados.

**MATERIALES Y EQUIPOS:** Palas, picas, carretillas, equipo de nivelación y transporte de sobrantes.

**MEDIDA Y PAGO:** Se medirá y pagará por metro cuadrado ($m^2$) de actividad efectivamente ejecutada, verificada y recibida a satisfacción por la interventoría, de acuerdo con el precio unitario contractual. El precio comprende los insumos, equipos, transporte, mano de obra y demás actividades necesarias dentro del alcance del ítem, sin reconocer por separado trabajos que ya estén incluidos en otro ítem del presupuesto.

### 1.3 EXCAVACIÓN MANUAL CON MATERIAL COMÚN Y CONGLOMERADO, INCLUYE RETIRO DE ESCOMBROS, H≤1,5 M (Unidad: M3)

**DESCRIPCIÓN:** Excavación para cimentaciones y redes en terreno común o conglomerado hasta 1,5 m.

**PROCEDIMIENTO DE EJECUCIÓN:** Trazar límites, excavar por capas con control de estabilidad, proteger instalaciones, comprobar cotas y retirar material sobrante conforme a disposición autorizada.

**MATERIALES Y EQUIPOS:** Picas, palas, barras, carretillas y elementos de entibación cuando sean necesarios.

**MEDIDA Y PAGO:** Se medirá y pagará por metro cúbico ($m^3$) de actividad efectivamente ejecutada, verificada y recibida a satisfacción por la interventoría, de acuerdo con el precio unitario contractual. El precio comprende los insumos, equipos, transporte, mano de obra y demás actividades necesarias dentro del alcance del ítem, sin reconocer por separado trabajos que ya estén incluidos en otro ítem del presupuesto.

### 1.4 RELLENO MANUAL CON MATERIAL COMÚN (Unidad: M3)

**DESCRIPCIÓN:** Relleno y compactación de excavaciones hasta niveles de proyecto.

**PROCEDIMIENTO DE EJECUCIÓN:** Seleccionar material apto, extender en capas de espesor controlado, humedecer y compactar, verificar cotas y firmeza.

**MATERIALES Y EQUIPOS:** Material común aprobado, agua, pisones y compactador liviano.

**MEDIDA Y PAGO:** Se medirá y pagará por metro cúbico ($m^3$) de actividad efectivamente ejecutada, verificada y recibida a satisfacción por la interventoría, de acuerdo con el precio unitario contractual. El precio comprende los insumos, equipos, transporte, mano de obra y demás actividades necesarias dentro del alcance del ítem, sin reconocer por separado trabajos que ya estén incluidos en otro ítem del presupuesto.

## 2.1 CONCRETO PARA SOLADOS Y ATRAQUE F'C=210 KG/CM² DE 3000 PSI (Unidad: M2)

**DESCRIPCIÓN:** Colocación de concreto de limpieza y atraque con resistencia especificada de 3000 PSI.

**PROCEDIMIENTO DE EJECUCIÓN:** Limpiar y aprobar fondo, instalar guías de espesor conforme a planos, vaciar concreto, nivelar y curar.

**MATERIALES Y EQUIPOS:** Concreto 3000 PSI, formaletas auxiliares y herramientas de acabado.

**MEDIDA Y PAGO:** Se medirá y pagará por metro cuadrado ($m^2$) de actividad efectivamente ejecutada, verificada y recibida a satisfacción por la interventoría, de acuerdo con el precio unitario contractual. El precio comprende los insumos, equipos, transporte, mano de obra y demás actividades necesarias dentro del alcance del ítem, sin reconocer por separado trabajos que ya estén incluidos en otro ítem del presupuesto.

## 2.2 ZAPATAS DE 0,80×0,80×0,30 M, REFUERZO 1/2 PULGADA C/0,15 M, F'C 210 KG/CM² (Unidad: UND)

**DESCRIPCIÓN:** Construcción de zapata aislada con dimensiones, refuerzo y resistencia del presupuesto.

**PROCEDIMIENTO DE EJECUCIÓN:** Replantear y limpiar solado, armar acero con recubrimientos y separadores, encofrar, vaciar, vibrar y curar concreto.

**MATERIALES Y EQUIPOS:** Concreto 3000 PSI, acero 1/2 pulgada, alambre de amarre, separadores y formaleta.

**MEDIDA Y PAGO:** Se medirá y pagará por unidad (UND) de actividad efectivamente ejecutada, verificada y recibida a satisfacción por la interventoría, de acuerdo con el precio unitario contractual. El precio comprende los insumos, equipos, transporte, mano de obra y demás actividades necesarias dentro del alcance del ítem, sin reconocer por separado trabajos que ya estén incluidos en otro ítem del presupuesto.

## 2.3 VIGA DE CIMENTACIÓN DE 0,20×0,25 M, F'C=210 KG/CM² (Unidad: ML)

**DESCRIPCIÓN:** Ejecución de vigas de cimentación con sección 0,20×0,25 m.

**PROCEDIMIENTO DE EJECUCIÓN:** Replantear, disponer acero según diseño, formaletear, revisar nivel y recubrimiento, vaciar y compactar concreto; curar.

**MATERIALES Y EQUIPOS:** Concreto 3000 PSI, acero definido en planos, alambre, separadores y formaleta.

**MEDIDA Y PAGO:** Se medirá y pagará por metro lineal (ml) de actividad efectivamente ejecutada, verificada y recibida a satisfacción por la interventoría, de acuerdo con el precio unitario contractual. El precio comprende los insumos, equipos, transporte, mano de obra y demás actividades necesarias dentro del alcance del ítem, sin reconocer por separado trabajos que ya estén incluidos en otro ítem del presupuesto.

### 2.4 COLUMNAS DE 0,10×0,20 M, F'C=210 KG/CM² (Unidad: ML)

**DESCRIPCIÓN:** Construcción de columnas de confinamiento con sección indicada.

**PROCEDIMIENTO DE EJECUCIÓN:** Anclar y armar refuerzo conforme a planos, comprobar verticalidad, montar formaleta, vaciar en capas, compactar y curar.

**MATERIALES Y EQUIPOS:** Concreto 3000 PSI, varillas y estribos según diseño, alambre y formaleta.

**MEDIDA Y PAGO:** Se medirá y pagará por metro lineal (ml) de actividad efectivamente ejecutada, verificada y recibida a satisfacción por la interventoría, de acuerdo con el precio unitario contractual. El precio comprende los insumos, equipos, transporte, mano de obra y demás actividades necesarias dentro del alcance del ítem, sin reconocer por separado trabajos que ya estén incluidos en otro ítem del presupuesto.

### 2.5 MUROS EN LADRILLO E=0,10 M (Unidad: M2)

**DESCRIPCIÓN:** Levantamiento de muros de mampostería de espesor 10 cm.

**PROCEDIMIENTO DE EJECUCIÓN:** Replantear ejes, preparar mortero, colocar ladrillos a plomo y nivel con juntas uniformes, integrar anclajes y curar.

**MATERIALES Y EQUIPOS:** Ladrillos para espesor 10 cm, cemento, arena, agua y refuerzos o anclajes previstos.

**MEDIDA Y PAGO:** Se medirá y pagará por metro cuadrado (m²) de actividad efectivamente ejecutada, verificada y recibida a satisfacción por la interventoría, de acuerdo con el precio unitario contractual. El precio comprende los insumos, equipos, transporte, mano de obra y demás actividades necesarias dentro del alcance del ítem, sin reconocer por separado trabajos que ya estén incluidos en otro ítem del presupuesto.

### 2.6 VIGA AÉREA DE 0,10×0,20 M F'C=210 KG/CM² (Unidad: ML)

**DESCRIPCIÓN:** Construcción de viga de amarre superior con sección de 0,10×0,20 m.

**PROCEDIMIENTO DE EJECUCIÓN:** Colocar acero y estribos conforme a diseño, encofrar, revisar recubrimiento, vaciar, vibrar y curar.

**MATERIALES Y EQUIPOS:** Concreto 3000 PSI, acero especificado en planos, alambre y formaleta.

**MEDIDA Y PAGO:** Se medirá y pagará por metro lineal (ml) de actividad efectivamente ejecutada, verificada y recibida a satisfacción por la interventoría, de acuerdo con el precio unitario contractual. El precio comprende los insumos, equipos, transporte, mano de obra y demás actividades necesarias dentro del alcance del ítem, sin reconocer por separado trabajos que ya estén incluidos en otro ítem del presupuesto.

## 2.7 PAÑETE 1:4 IMPERMEABILIZADO, INCLUYE FILOS Y DILATACIONES (Unidad: M2)

**DESCRIPCIÓN:** Revestimiento de muros con mortero cemento-arena 1:4 e impermeabilizante.

**PROCEDIMIENTO DE EJECUCIÓN:** Limpiar y humedecer, disponer maestras, aplicar mortero con aditivo compatible, reglear, formar filos y dilataciones y curar.

**MATERIALES Y EQUIPOS:** Cemento, arena, agua, impermeabilizante integral, mallas de refuerzo local cuando correspondan.

**MEDIDA Y PAGO:** Se medirá y pagará por metro cuadrado ($m^2$) de actividad efectivamente ejecutada, verificada y recibida a satisfacción por la interventoría, de acuerdo con el precio unitario contractual. El precio comprende los insumos, equipos, transporte, mano de obra y demás actividades necesarias dentro del alcance del ítem, sin reconocer por separado trabajos que ya estén incluidos en otro ítem del presupuesto.

## 2.8 MESÓN EN CONCRETO F'C=210 KG/CM², E=0,08 M, REFUERZO NO. 3 C/0,20 M (Unidad: M2)

**DESCRIPCIÓN:** Ejecución de mesón de concreto de espesor 8 cm con acero No. 3 cada 20 cm.

**PROCEDIMIENTO DE EJECUCIÓN:** Construir formaleta y soporte, colocar refuerzo y separadores, reservar pasos de instalaciones, vaciar, afinar y curar.

**MATERIALES Y EQUIPOS:** Concreto 3000 PSI, acero No. 3, alambre, separadores y formaleta.

**MEDIDA Y PAGO:** Se medirá y pagará por metro cuadrado ($m^2$) de actividad efectivamente ejecutada, verificada y recibida a satisfacción por la interventoría, de acuerdo con el precio unitario contractual. El precio comprende los insumos, equipos, transporte, mano de obra y demás actividades necesarias dentro del alcance del ítem, sin reconocer por separado trabajos que ya estén incluidos en otro ítem del presupuesto.

## 2.9 BORDILLO DE CONFINAMIENTO DE 0,10×0,30 M F'C=210 KG/CM² (Unidad: ML)

**DESCRIPCIÓN:** Construcción de bordillo de confinamiento de concreto con sección indicada.

**PROCEDIMIENTO DE EJECUCIÓN:** Trazar alineación, preparar subrasante y formaleta, instalar acero solo si lo indica el diseño, vaciar, perfilar y curar.

**MATERIALES Y EQUIPOS:** Concreto 3000 PSI, formaleta, juntas y acero si está previsto en planos.

**MEDIDA Y PAGO:** Se medirá y pagará por metro lineal (ml) de actividad efectivamente ejecutada, verificada y recibida a satisfacción por la interventoría, de acuerdo con el precio unitario contractual. El precio comprende los insumos, equipos, transporte, mano de obra y demás actividades necesarias dentro del alcance del ítem, sin reconocer por separado trabajos que ya estén incluidos en otro ítem del presupuesto.

## 2.10 PLACA EN CONCRETO DE 3000 PSI PARA TANQUE ELEVADO, INCLUYE REFUERZO 1/2 PULGADA C/0,10 M EN AMBOS SENTIDOS (Unidad: M2)

**DESCRIPCIÓN:** Construcción de losa soporte del tanque elevado, con refuerzo indicado.

**PROCEDIMIENTO DE EJECUCIÓN:** Verificar apuntalamiento y formaleta, montar acero en ambas direcciones, revisar apoyos y recubrimientos, vaciar, compactar y curar antes de cargar.

**MATERIALES Y EQUIPOS:** Concreto 3000 PSI, varilla 1/2 pulgada, separadores, alambre y formaleta.

**MEDIDA Y PAGO:** Se medirá y pagará por metro cuadrado (m²) de actividad efectivamente ejecutada, verificada y recibida a satisfacción por la interventoría, de acuerdo con el precio unitario contractual. El precio comprende los insumos, equipos, transporte, mano de obra y demás actividades necesarias dentro del alcance del ítem, sin reconocer por separado trabajos que ya estén incluidos en otro ítem del presupuesto.

## 2.11 ZAPATAS DE 1,20×1,20×0,40 M, REFUERZO 1/2 PULGADA C/0,20 M PARA TANQUE ELEVADO (Unidad: UND)

**DESCRIPCIÓN:** Zapata de cimentación de soporte del tanque, con dimensiones y parrilla definidas.

**PROCEDIMIENTO DE EJECUCIÓN:** Revisar suelo de apoyo y solado, armar parrillas, garantizar anclajes y recubrimientos, vaciar concreto y curar.

**MATERIALES Y EQUIPOS:** Concreto según diseño estructural, acero 1/2 pulgada, alambre y formaleta.

**MEDIDA Y PAGO:** Se medirá y pagará por unidad (UND) de actividad efectivamente ejecutada, verificada y recibida a satisfacción por la interventoría, de acuerdo con el precio unitario contractual. El precio comprende los insumos, equipos, transporte, mano de obra y demás actividades necesarias dentro del alcance del ítem, sin reconocer por separado trabajos que ya estén incluidos en otro ítem del presupuesto.

## 2.12 COLUMNAS DE 0,30×0,30 M, REFUERZO 4 NO. 4, ESTRIBOS NO. 3 C/0,10 Y 0,15 M (Unidad: ML)

**DESCRIPCIÓN:** Columnas de soporte del tanque con sección 30×30 cm y refuerzo especificado.

**PROCEDIMIENTO DE EJECUCIÓN:** Armar cuatro barras longitudinales y estribos con distanciamiento de planos, fijar formaleta aplomada, vaciar, vibrar y curar.

**MATERIALES Y EQUIPOS:** Concreto según planos, cuatro varillas No. 4, estribos No. 3, alambre y formaleta.

**MEDIDA Y PAGO:** Se medirá y pagará por metro lineal (ml) de actividad efectivamente ejecutada, verificada y recibida a satisfacción por la interventoría, de acuerdo con el precio unitario contractual. El precio comprende los insumos, equipos, transporte, mano de obra y demás actividades necesarias dentro del alcance del ítem, sin reconocer por separado trabajos que ya estén incluidos en otro ítem del presupuesto.

## 3.1 PISO EN CONCRETO E=0,08 M, INCLUYE JUNTAS DE DILATACIÓN Y MALLA ELECTROSOLDADA (Unidad: M2)

**DESCRIPCIÓN:** Placa de piso de 8 cm de espesor con malla electrosoldada y juntas.

**PROCEDIMIENTO DE EJECUCIÓN:** Compactar soporte, colocar separadores y malla, instalar formaleta, vaciar y nivelar concreto, ejecutar juntas y curar.

**MATERIALES Y EQUIPOS:** Concreto según diseño, malla electrosoldada, separadores, formaleta y material de juntas.

**MEDIDA Y PAGO:** Se medirá y pagará por metro cuadrado ($m^2$) de actividad efectivamente ejecutada, verificada y recibida a satisfacción por la interventoría, de acuerdo con el precio unitario contractual. El precio comprende los insumos, equipos, transporte, mano de obra y demás actividades necesarias dentro del alcance del ítem, sin reconocer por separado trabajos que ya estén incluidos en otro ítem del presupuesto.

## 3.2 ENCHAPE PARA PISOS (Unidad: M2)

**DESCRIPCIÓN:** Revestimiento cerámico de piso en la batería sanitaria.

**PROCEDIMIENTO DE EJECUCIÓN:** Verificar pendientes a desagües, extender adhesivo, colocar piezas antideslizantes, rejuntar y limpiar.

**MATERIALES Y EQUIPOS:** Cerámica antideslizante, adhesivo, boquilla y separadores.

**MEDIDA Y PAGO:** Se medirá y pagará por metro cuadrado ($m^2$) de actividad efectivamente ejecutada, verificada y recibida a satisfacción por la interventoría, de acuerdo con el precio unitario contractual. El precio comprende los insumos, equipos, transporte, mano de obra y demás actividades necesarias dentro del alcance del ítem, sin reconocer por separado trabajos que ya estén incluidos en otro ítem del presupuesto.

### 3.3 BOCAPUERTA EN GRANITO PULIDO (Unidad: M2)

**DESCRIPCIÓN:** Umbrales de paso en acabado de granito pulido.

**PROCEDIMIENTO DE EJECUCIÓN:** Preparar base, vaciar mortero con granito, curar, desbastar y pulir al nivel del piso contiguo.

**MATERIALES Y EQUIPOS:** Cemento, granito, marmolina y productos de pulido.

**MEDIDA Y PAGO:** Se medirá y pagará por metro cuadrado ($m^2$) de actividad efectivamente ejecutada, verificada y recibida a satisfacción por la interventoría, de acuerdo con el precio unitario contractual. El precio comprende los insumos, equipos, transporte, mano de obra y demás actividades necesarias dentro del alcance del ítem, sin reconocer por separado trabajos que ya estén incluidos en otro ítem del presupuesto.

### 3.4 ENCHAPE PARA MUROS (Unidad: M2)

**DESCRIPCIÓN:** Revestimiento cerámico de muros en áreas sanitarias.

**PROCEDIMIENTO DE EJECUCIÓN:** Verificar planeidad de pañete, replantear hiladas, aplicar adhesivo, colocar cerámica, emboquillar juntas y limpiar.

**MATERIALES Y EQUIPOS:** Enchape cerámico, adhesivo, boquilla y crucetas.

**MEDIDA Y PAGO:** Se medirá y pagará por metro cuadrado ($m^2$) de actividad efectivamente ejecutada, verificada y recibida a satisfacción por la interventoría, de acuerdo con el precio unitario contractual. El precio comprende los insumos, equipos, transporte, mano de obra y demás actividades necesarias dentro del alcance del ítem, sin reconocer por separado trabajos que ya estén incluidos en otro ítem del presupuesto.

### 4.1 BAJANTE DE AGUAS LLUVIAS PVCS 4 PULGADAS (Unidad: ML)

**DESCRIPCIÓN:** Montaje de bajantes sanitarias PVC de 4 pulgadas para aguas lluvias.

**PROCEDIMIENTO DE EJECUCIÓN:** Definir trazado, fijar abrazaderas, ensamblar tubería y accesorios, conectar canal y sistema receptor, probar flujo.

**MATERIALES Y EQUIPOS:** Tubería PVCS 4 pulgadas, codos, uniones, abrazaderas y adhesivo PVC.

**MEDIDA Y PAGO:** Se medirá y pagará por metro lineal (ml) de actividad efectivamente ejecutada, verificada y recibida a satisfacción por la interventoría, de acuerdo con el precio unitario contractual. El precio comprende los insumos, equipos, transporte, mano de obra

y demás actividades necesarias dentro del alcance del ítem, sin reconocer por separado trabajos que ya estén incluidos en otro ítem del presupuesto.

### 4.2 SUMINISTRO, NIVELACIÓN E INSTALACIÓN DE TUBERÍA PVCS 4 PULGADAS (Unidad: ML)

**DESCRIPCIÓN:** Construcción de conducción sanitaria en PVC de 4 pulgadas.

**PROCEDIMIENTO DE EJECUCIÓN:** Comprobar pendiente de diseño, preparar cama de apoyo, instalar tubos y accesorios, verificar estanqueidad y rellenar según alcance del ítem.

**MATERIALES Y EQUIPOS:** Tubería sanitaria 4 pulgadas, accesorios, soldadura PVC y material de asiento si aplica.

**MEDIDA Y PAGO:** Se medirá y pagará por metro lineal (ml) de actividad efectivamente ejecutada, verificada y recibida a satisfacción por la interventoría, de acuerdo con el precio unitario contractual. El precio comprende los insumos, equipos, transporte, mano de obra y demás actividades necesarias dentro del alcance del ítem, sin reconocer por separado trabajos que ya estén incluidos en otro ítem del presupuesto.

### 4.3 SUMINISTRO, NIVELACIÓN E INSTALACIÓN DE TUBERÍA PVCS 2 PULGADAS (Unidad: ML)

**DESCRIPCIÓN:** Instalación de conducción sanitaria secundaria de 2 pulgadas.

**PROCEDIMIENTO DE EJECUCIÓN:** Trazar alineamiento y pendiente, tender y unir tubería, conectar ramales, probar estanqueidad y proteger.

**MATERIALES Y EQUIPOS:** PVCS 2 pulgadas, accesorios, adhesivo y herramientas de nivelación.

**MEDIDA Y PAGO:** Se medirá y pagará por metro lineal (ml) de actividad efectivamente ejecutada, verificada y recibida a satisfacción por la interventoría, de acuerdo con el precio unitario contractual. El precio comprende los insumos, equipos, transporte, mano de obra y demás actividades necesarias dentro del alcance del ítem, sin reconocer por separado trabajos que ya estén incluidos en otro ítem del presupuesto.

### 4.4 PUNTO SANITARIO DE 4 PULGADAS (Unidad: UND)

**DESCRIPCIÓN:** Punto de desagüe sanitario de 4 pulgadas para aparato proyectado.

**PROCEDIMIENTO DE EJECUCIÓN:** Ubicar salida, instalar tramo y accesorios, fijar pendientes, tapar provisionalmente y ensayar hermeticidad.

**MATERIALES Y EQUIPOS:** Tubería y accesorios PVCS 4 pulgadas, limpiador y soldadura PVC.

**MEDIDA Y PAGO:** Se medirá y pagará por unidad (UND) de actividad efectivamente ejecutada, verificada y recibida a satisfacción por la interventoría, de acuerdo con el precio unitario contractual. El precio comprende los insumos, equipos, transporte, mano de obra y demás actividades necesarias dentro del alcance del ítem, sin reconocer por separado trabajos que ya estén incluidos en otro ítem del presupuesto.

### 4.5 PUNTO SANITARIO DE 2 PULGADAS (Unidad: UND)

**DESCRIPCIÓN:** Punto de desagüe de 2 pulgadas para lavamanos u otro aparato previsto.

**PROCEDIMIENTO DE EJECUCIÓN:** Localizar salida, colocar ramal y accesorios, verificar elevación y pendiente, proteger conexión y probar flujo.

**MATERIALES Y EQUIPOS:** Tubería y accesorios PVCS 2 pulgadas y soldadura PVC.

**MEDIDA Y PAGO:** Se medirá y pagará por unidad (UND) de actividad efectivamente ejecutada, verificada y recibida a satisfacción por la interventoría, de acuerdo con el precio unitario contractual. El precio comprende los insumos, equipos, transporte, mano de obra y demás actividades necesarias dentro del alcance del ítem, sin reconocer por separado trabajos que ya estén incluidos en otro ítem del presupuesto.

### 4.6 SUMINISTRO E INSTALACIÓN DE TUBERÍA PVCP Ø 1/2 PULGADA RDE-09 (Unidad: ML)

**DESCRIPCIÓN:** Red hidráulica de presión de 1/2 pulgada RDE-09.

**PROCEDIMIENTO DE EJECUCIÓN:** Replantear, cortar y limpiar extremos, soldar tubería y accesorios, fijar apoyos y realizar prueba hidráulica antes de cubrir.

**MATERIALES Y EQUIPOS:** PVCP 1/2 pulgada RDE-09, accesorios, adhesivo y limpiador.

**MEDIDA Y PAGO:** Se medirá y pagará por metro lineal (ml) de actividad efectivamente ejecutada, verificada y recibida a satisfacción por la interventoría, de acuerdo con el precio unitario contractual. El precio comprende los insumos, equipos, transporte, mano de obra y demás actividades necesarias dentro del alcance del ítem, sin reconocer por separado trabajos que ya estén incluidos en otro ítem del presupuesto.

### 4.7 PUNTO HIDRÁULICO DE 1/2 PULGADA (Unidad: UND)

**DESCRIPCIÓN:** Punto de alimentación de agua fría de 1/2 pulgada para aparato sanitario.

**PROCEDIMIENTO DE EJECUCIÓN:** Definir ubicación y altura, extender ramal, instalar adaptador terminal, sujetar y probar a presión.

**MATERIALES Y EQUIPOS:** PVCP y accesorios 1/2 pulgada, adaptadores, adhesivo y tapón de prueba.

**MEDIDA Y PAGO:** Se medirá y pagará por unidad (UND) de actividad efectivamente ejecutada, verificada y recibida a satisfacción por la interventoría, de acuerdo con el precio unitario contractual. El precio comprende los insumos, equipos, transporte, mano de obra y demás actividades necesarias dentro del alcance del ítem, sin reconocer por separado trabajos que ya estén incluidos en otro ítem del presupuesto.

### 4.8 CAJA DE INSPECCIÓN DE 0,80×0,80×0,80 M (Unidad: UND)

**DESCRIPCIÓN:** Caja de acceso a conducción sanitaria de dimensiones presupuestadas.

**PROCEDIMIENTO DE EJECUCIÓN:** Excavar, ejecutar base, levantar paredes, impermeabilizar según diseño, formar cañuelas y colocar tapa registrable.

**MATERIALES Y EQUIPOS:** Concreto, ladrillo o bloque según planos, mortero, acero y tapa.

**MEDIDA Y PAGO:** Se medirá y pagará por unidad (UND) de actividad efectivamente ejecutada, verificada y recibida a satisfacción por la interventoría, de acuerdo con el precio unitario contractual. El precio comprende los insumos, equipos, transporte, mano de obra y demás actividades necesarias dentro del alcance del ítem, sin reconocer por separado trabajos que ya estén incluidos en otro ítem del presupuesto.

### 4.9 SUMINISTRO E INSTALACIÓN DE TANQUE DE ALMACENAMIENTO DE 1000 LITROS (Unidad: UND)

**DESCRIPCIÓN:** Instalación de tanque de reserva de agua con capacidad de 1000 litros.

**PROCEDIMIENTO DE EJECUCIÓN:** Verificar soporte calculado, posicionar tanque, conectar alimentación, salida, rebose y limpieza, lavar, llenar y probar.

**MATERIALES Y EQUIPOS:** Tanque 1000 L, válvulas, flotador, uniones y accesorios compatibles.

**MEDIDA Y PAGO:** Se medirá y pagará por unidad (UND) de actividad efectivamente ejecutada, verificada y recibida a satisfacción por la interventoría, de acuerdo con el precio unitario contractual. El precio comprende los insumos, equipos, transporte, mano de obra y demás actividades necesarias dentro del alcance del ítem, sin reconocer por separado trabajos que ya estén incluidos en otro ítem del presupuesto.

### 5.1 SALIDA DE ALUMBRADO INCLUYE INTERRUPTOR A 110 VOLTIOS (Unidad: UND)

**DESCRIPCIÓN:** Punto de iluminación con mando eléctrico de 110 V.

**PROCEDIMIENTO DE EJECUCIÓN:** Instalar cajas y ductos, tender conductores conforme al diseño, conectar interruptor, identificar circuitos y realizar pruebas.

**MATERIALES Y EQUIPOS:** Tubería conduit, conductores, interruptor, cajas, conectores y accesorios.

**MEDIDA Y PAGO:** Se medirá y pagará por unidad (UND) de actividad efectivamente ejecutada, verificada y recibida a satisfacción por la interventoría, de acuerdo con el precio unitario contractual. El precio comprende los insumos, equipos, transporte, mano de obra y demás actividades necesarias dentro del alcance del ítem, sin reconocer por separado trabajos que ya estén incluidos en otro ítem del presupuesto.

## 5.2 SALIDA DE TOMACORRIENTE (Unidad: UND)

**DESCRIPCIÓN:** Punto de tomacorriente de uso general en la batería sanitaria.

**PROCEDIMIENTO DE EJECUCIÓN:** Replantear ubicación segura, instalar canalización y caja, tender conductores y tierra, conectar y probar polaridad y protección.

**MATERIALES Y EQUIPOS:** Tomacorriente, conductores, canalización, caja y placa.

**MEDIDA Y PAGO:** Se medirá y pagará por unidad (UND) de actividad efectivamente ejecutada, verificada y recibida a satisfacción por la interventoría, de acuerdo con el precio unitario contractual. El precio comprende los insumos, equipos, transporte, mano de obra y demás actividades necesarias dentro del alcance del ítem, sin reconocer por separado trabajos que ya estén incluidos en otro ítem del presupuesto.

## 6.1 ESTUCO SOBRE PAÑETES (Unidad: M2)

**DESCRIPCIÓN:** Preparación final de paredes pañetadas para pintura.

**PROCEDIMIENTO DE EJECUCIÓN:** Asegurar sustrato seco, aplicar estuco por capas, corregir imperfecciones, lijar y limpiar.

**MATERIALES Y EQUIPOS:** Estuco plástico, lija y herramientas de aplicación.

**MEDIDA Y PAGO:** Se medirá y pagará por metro cuadrado ($m^2$) de actividad efectivamente ejecutada, verificada y recibida a satisfacción por la interventoría, de acuerdo con el precio unitario contractual. El precio comprende los insumos, equipos, transporte, mano de obra y demás actividades necesarias dentro del alcance del ítem, sin reconocer por separado trabajos que ya estén incluidos en otro ítem del presupuesto.

## 6.2 PINTURA EN VINILO TIPO 1 (Unidad: M2)

**DESCRIPCIÓN:** Acabado de muros mediante pintura vinílica tipo 1.

**PROCEDIMIENTO DE EJECUCIÓN:** Proteger equipos y superficies, limpiar soporte, aplicar imprimación cuando corresponda y al menos dos manos uniformes.

**MATERIALES Y EQUIPOS:** Pintura vinílica tipo 1, rodillos, brochas y materiales de protección.

**MEDIDA Y PAGO:** Se medirá y pagará por metro cuadrado ($m^2$) de actividad efectivamente ejecutada, verificada y recibida a satisfacción por la interventoría, de acuerdo con el precio unitario contractual. El precio comprende los insumos, equipos,

transporte, mano de obra y demás actividades necesarias dentro del alcance del ítem, sin reconocer por separado trabajos que ya estén incluidos en otro ítem del presupuesto.

## 6.3 PINTURA EN ESMALTE SOBRE CARPINTERÍA METÁLICA, INCLUYE ANTICORROSIVO (Unidad: M2)

**DESCRIPCIÓN:** Aplicación de protección y esmalte sobre superficies metálicas.

**PROCEDIMIENTO DE EJECUCIÓN:** Retirar óxido, limpiar, imprimar con anticorrosivo y aplicar esmalte conforme a ficha técnica.

**MATERIALES Y EQUIPOS:** Lijas, anticorrosivo, esmalte y diluyente compatible.

**MEDIDA Y PAGO:** Se medirá y pagará por metro cuadrado ($m^2$) de actividad efectivamente ejecutada, verificada y recibida a satisfacción por la interventoría, de acuerdo con el precio unitario contractual. El precio comprende los insumos, equipos, transporte, mano de obra y demás actividades necesarias dentro del alcance del ítem, sin reconocer por separado trabajos que ya estén incluidos en otro ítem del presupuesto.

## 7.1 PUERTA METÁLICA CALIBRE 20, SEGÚN DISEÑO (Unidad: M2)

**DESCRIPCIÓN:** Fabricación, suministro e instalación de puerta de lámina metálica calibre 20.

**PROCEDIMIENTO DE EJECUCIÓN:** Tomar medidas, fabricar marco y hoja, soldar y lijar, aplicar anticorrosivo, montar aplomado, instalar bisagras y cerradura y verificar apertura.

**MATERIALES Y EQUIPOS:** Lámina calibre 20, perfilería, soldadura, bisagras, cerradura y protección superficial.

**MEDIDA Y PAGO:** Se medirá y pagará por metro cuadrado ($m^2$) de actividad efectivamente ejecutada, verificada y recibida a satisfacción por la interventoría, de acuerdo con el precio unitario contractual. El precio comprende los insumos, equipos, transporte, mano de obra y demás actividades necesarias dentro del alcance del ítem, sin reconocer por separado trabajos que ya estén incluidos en otro ítem del presupuesto.

## 7.2 CANAL EN LÁMINA CALIBRE 22 DE 0,60 M DE DESARROLLO (Unidad: ML)

**DESCRIPCIÓN:** Instalación de canal metálico de evacuación pluvial.

**PROCEDIMIENTO DE EJECUCIÓN:** Cortar, plegar, ensamblar, fijar soportes con pendiente, sellar uniones y realizar prueba de estanqueidad.

**MATERIALES Y EQUIPOS:** Lámina calibre 22, soportes, fijaciones y sellador.

**MEDIDA Y PAGO:** Se medirá y pagará por metro lineal (ml) de actividad efectivamente ejecutada, verificada y recibida a satisfacción por la interventoría, de acuerdo con el precio

unitario contractual. El precio comprende los insumos, equipos, transporte, mano de obra y demás actividades necesarias dentro del alcance del ítem, sin reconocer por separado trabajos que ya estén incluidos en otro ítem del presupuesto.

## 8.1 CUBIERTA EN TEJA METÁLICA ARQUITECTÓNICA TIPO MASTERMIL, COLOR AZUL (Unidad: M2)

**DESCRIPCIÓN:** Cobertura metálica arquitectónica azul de la batería sanitaria.

**PROCEDIMIENTO DE EJECUCIÓN:** Verificar estructura, instalar láminas y traslapos, fijar con tornillos impermeables, disponer remates y comprobar sellos.

**MATERIALES Y EQUIPOS:** Teja Mastermil azul, tornillos autoperforantes y arandelas de sello.

**MEDIDA Y PAGO:** Se medirá y pagará por metro cuadrado ($m^2$) de actividad efectivamente ejecutada, verificada y recibida a satisfacción por la interventoría, de acuerdo con el precio unitario contractual. El precio comprende los insumos, equipos, transporte, mano de obra y demás actividades necesarias dentro del alcance del ítem, sin reconocer por separado trabajos que ya estén incluidos en otro ítem del presupuesto.

## 8.2 PERFIL METÁLICO TIPO C 203×65×3 MM (Unidad: ML)

**DESCRIPCIÓN:** Correas metálicas de cubierta de sección C 203×65×3 mm.

**PROCEDIMIENTO DE EJECUCIÓN:** Replantear ubicación, cortar e instalar perfiles, fijar con soldaduras o pernos de planos, dar protección anticorrosiva.

**MATERIALES Y EQUIPOS:** Perfil tipo C 203×65×3 mm, fijaciones, soldadura y anticorrosivo.

**MEDIDA Y PAGO:** Se medirá y pagará por metro lineal (ml) de actividad efectivamente ejecutada, verificada y recibida a satisfacción por la interventoría, de acuerdo con el precio unitario contractual. El precio comprende los insumos, equipos, transporte, mano de obra y demás actividades necesarias dentro del alcance del ítem, sin reconocer por separado trabajos que ya estén incluidos en otro ítem del presupuesto.

## 9.1 SUMINISTRO E INSTALACIÓN DE LAVAMANOS (Unidad: UND)

**DESCRIPCIÓN:** Instalación de lavamanos con accesorios para funcionamiento completo.

**PROCEDIMIENTO DE EJECUCIÓN:** Verificar puntos, fijar aparato, conectar grifería y sifón, sellar, probar agua y drenaje.

**MATERIALES Y EQUIPOS:** Lavamanos, grifería, sifón, flexibles, fijaciones y silicona.

**MEDIDA Y PAGO:** Se medirá y pagará por unidad (UND) de actividad efectivamente ejecutada, verificada y recibida a satisfacción por la interventoría, de acuerdo con el precio unitario contractual. El precio comprende los insumos, equipos, transporte, mano de obra

y demás actividades necesarias dentro del alcance del ítem, sin reconocer por separado trabajos que ya estén incluidos en otro ítem del presupuesto.

### 9.2 SUMINISTRO E INSTALACIÓN DE SANITARIOS (Unidad: UND)

**DESCRIPCIÓN:** Suministro e instalación de inodoro con su sistema de descarga.

**PROCEDIMIENTO DE EJECUCIÓN:** Verificar punto sanitario, colocar sello y fijaciones, montar sanitario y alimentación, ensayar descarga y estanqueidad.

**MATERIALES Y EQUIPOS:** Sanitario completo, acople, pernos, sello y flexible.

**MEDIDA Y PAGO:** Se medirá y pagará por unidad (UND) de actividad efectivamente ejecutada, verificada y recibida a satisfacción por la interventoría, de acuerdo con el precio unitario contractual. El precio comprende los insumos, equipos, transporte, mano de obra y demás actividades necesarias dentro del alcance del ítem, sin reconocer por separado trabajos que ya estén incluidos en otro ítem del presupuesto.

### 9.3 SUMINISTRO E INSTALACIÓN DE ALBERCA (Unidad: UND)

**DESCRIPCIÓN:** Instalación de alberca de aseo en ubicación y material previsto.

**PROCEDIMIENTO DE EJECUCIÓN:** Preparar soporte, fijar alberca, conectar grifo y sifón, sellar contornos y probar uso.

**MATERIALES Y EQUIPOS:** Alberca, grifería, sifón, accesorios hidráulicos y sellantes.

**MEDIDA Y PAGO:** Se medirá y pagará por unidad (UND) de actividad efectivamente ejecutada, verificada y recibida a satisfacción por la interventoría, de acuerdo con el precio unitario contractual. El precio comprende los insumos, equipos, transporte, mano de obra y demás actividades necesarias dentro del alcance del ítem, sin reconocer por separado trabajos que ya estén incluidos en otro ítem del presupuesto.

## CAPÍTULO 3. PLACA DEPORTIVA, INSTITUCIÓN EDUCATIVA BOCANAS POCETAS, SEDE LA ORQUÍDEA

### 1.1 CERRAMIENTO EN LONA VERDE H=2,00 M (Unidad: ML)

**DESCRIPCIÓN:** Cerramiento provisional de obra de dos metros de altura para control de accesos y protección de estudiantes.

**PROCEDIMIENTO DE EJECUCIÓN:** Replantear perímetro, instalar postes y arriostres, tensar lona verde, asegurar uniones, señalizar y mantener hasta entrega.

**MATERIALES Y EQUIPOS:** Lona verde, postes, alambre, amarres, anclajes, señalización y herramientas.

**MEDIDA Y PAGO:** Se medirá y pagará por metro lineal (ml) de actividad efectivamente ejecutada, verificada y recibida a satisfacción por la interventoría, de acuerdo con el precio unitario contractual. El precio comprende los insumos, equipos, transporte, mano de obra

y demás actividades necesarias dentro del alcance del ítem, sin reconocer por separado trabajos que ya estén incluidos en otro ítem del presupuesto.

## 1.2 LOCALIZACIÓN, TRAZADO Y REPLANTEO, INCLUYE COMISIÓN DE TOPOGRAFÍA (Unidad: M2)

**DESCRIPCIÓN:** Localización topográfica y replanteo de placa deportiva y obras asociadas.

**PROCEDIMIENTO DE EJECUCIÓN:** Establecer referencias altimétricas, levantar puntos, señalar ejes, alineaciones y niveles de excavación y acabado, verificar medidas con interventoría.

**MATERIALES Y EQUIPOS:** Equipo topográfico, estacas, pintura, hilo y elementos de marcación.

**MEDIDA Y PAGO:** Se medirá y pagará por metro cuadrado ($m^2$) de actividad efectivamente ejecutada, verificada y recibida a satisfacción por la interventoría, de acuerdo con el precio unitario contractual. El precio comprende los insumos, equipos, transporte, mano de obra y demás actividades necesarias dentro del alcance del ítem, sin reconocer por separado trabajos que ya estén incluidos en otro ítem del presupuesto.

## 1.3 LIMPIEZA, DESCAPOTE DEL TERRENO, INCLUYE RETIRO (Unidad: M2)

**DESCRIPCIÓN:** Preparación superficial del terreno con retiro de cobertura vegetal y sobrantes.

**PROCEDIMIENTO DE EJECUCIÓN:** Delimitar, cortar vegetación, retirar capa orgánica, cargar residuos, transportar a sitio autorizado y dejar superficie limpia.

**MATERIALES Y EQUIPOS:** Palas, picas, carretillas y equipos de cargue y transporte.

**MEDIDA Y PAGO:** Se medirá y pagará por metro cuadrado ($m^2$) de actividad efectivamente ejecutada, verificada y recibida a satisfacción por la interventoría, de acuerdo con el precio unitario contractual. El precio comprende los insumos, equipos, transporte, mano de obra y demás actividades necesarias dentro del alcance del ítem, sin reconocer por separado trabajos que ya estén incluidos en otro ítem del presupuesto.

## 2.1 EXCAVACIÓN MANUAL EN MATERIAL COMÚN Y CONGLOMERADO, INCLUYE RETIRO, H≤1,5 M (Unidad: M3)

**DESCRIPCIÓN:** Excavación para conformación de la placa y elementos de borde.

**PROCEDIMIENTO DE EJECUCIÓN:** Excavar a niveles aprobados, controlar estabilidad y drenaje temporal, evitar sobreexcavación, retirar sobrantes y verificar cotas.

**MATERIALES Y EQUIPOS:** Palas, picas, barras, carretillas y transporte.

**MEDIDA Y PAGO:** Se medirá y pagará por metro cúbico ($m^3$) de actividad efectivamente ejecutada, verificada y recibida a satisfacción por la interventoría, de acuerdo con el precio unitario contractual. El precio comprende los insumos, equipos, transporte, mano de obra y demás actividades necesarias dentro del alcance del ítem, sin reconocer por separado trabajos que ya estén incluidos en otro ítem del presupuesto.

## 2.2 RELLENO MANUAL CON MATERIAL SELECCIONADO DE EXCAVACIÓN, INCLUYE COMPACTACIÓN (Unidad: M3)

**DESCRIPCIÓN:** Conformación y compactación de rellenos con material apto proveniente de excavación.

**PROCEDIMIENTO DE EJECUCIÓN:** Seleccionar y retirar material orgánico, extender en capas, acondicionar humedad, compactar y verificar niveles.

**MATERIALES Y EQUIPOS:** Material seleccionado de excavación, agua, pisones y compactador.

**MEDIDA Y PAGO:** Se medirá y pagará por metro cúbico ($m^3$) de actividad efectivamente ejecutada, verificada y recibida a satisfacción por la interventoría, de acuerdo con el precio unitario contractual. El precio comprende los insumos, equipos, transporte, mano de obra y demás actividades necesarias dentro del alcance del ítem, sin reconocer por separado trabajos que ya estén incluidos en otro ítem del presupuesto.

## 3.1 CONCRETO POBRE DE LIMPIEZA E=0,05 M (Unidad: M2)

**DESCRIPCIÓN:** Capa de concreto de limpieza de cinco centímetros donde indiquen los planos.

**PROCEDIMIENTO DE EJECUCIÓN:** Nivelar y compactar base, colocar guías, vaciar concreto de limpieza, reglear y curar.

**MATERIALES Y EQUIPOS:** Concreto pobre, guías, formaleta auxiliar y herramientas.

**MEDIDA Y PAGO:** Se medirá y pagará por metro cuadrado ($m^2$) de actividad efectivamente ejecutada, verificada y recibida a satisfacción por la interventoría, de acuerdo con el precio unitario contractual. El precio comprende los insumos, equipos, transporte, mano de obra y demás actividades necesarias dentro del alcance del ítem, sin reconocer por separado trabajos que ya estén incluidos en otro ítem del presupuesto.

## 3.2 CONCRETO PARA BORDILLO EN CONCRETO DE 2.500 PSI (Unidad: ML)

**DESCRIPCIÓN:** Construcción de bordillos con resistencia especificada de 2500 PSI.

**PROCEDIMIENTO DE EJECUCIÓN:** Replantear bordillos, instalar formaleta, colocar acero si los planos lo exigen, vaciar concreto, perfilar y curar.

**MATERIALES Y EQUIPOS:** Concreto 2500 PSI, formaleta, material de juntas y acero cuando proceda.

**MEDIDA Y PAGO:** Se medirá y pagará por metro lineal (ml) de actividad efectivamente ejecutada, verificada y recibida a satisfacción por la interventoría, de acuerdo con el precio unitario contractual. El precio comprende los insumos, equipos, transporte, mano de obra y demás actividades necesarias dentro del alcance del ítem, sin reconocer por separado trabajos que ya estén incluidos en otro ítem del presupuesto.

### 3.3 SARDINEL PERIMETRAL EXTERNO DE 1,00 M DE 0,15×0,30 RECTANGULAR (Unidad: ML)

**DESCRIPCIÓN:** Construcción de sardinel perimetral conforme a sección rectangular indicada en el presupuesto.

**PROCEDIMIENTO DE EJECUCIÓN:** Establecer alineación, preparar superficie, instalar formaleta, vaciar concreto especificado, controlar plomo, sección y curado.

**MATERIALES Y EQUIPOS:** Concreto según planos, formaleta y herramientas de acabado.

**MEDIDA Y PAGO:** Se medirá y pagará por metro lineal (ml) de actividad efectivamente ejecutada, verificada y recibida a satisfacción por la interventoría, de acuerdo con el precio unitario contractual. El precio comprende los insumos, equipos, transporte, mano de obra y demás actividades necesarias dentro del alcance del ítem, sin reconocer por separado trabajos que ya estén incluidos en otro ítem del presupuesto.

### 3.4 CONCRETO DE 3.000 PSI O 20,8 MPA PARA VIGAS DE CIMENTACIÓN (Unidad: M3)

**DESCRIPCIÓN:** Concreto estructural de 3000 PSI para vigas de cimentación de la placa deportiva.

**PROCEDIMIENTO DE EJECUCIÓN:** Inspeccionar acero y formaletas existentes, verificar limpieza, vaciar y vibrar concreto, realizar acabado y curado, tomar controles de calidad exigidos.

**MATERIALES Y EQUIPOS:** Concreto 3000 PSI, vibrador y elementos de curado; acero solo si está incluido en su APU.

**MEDIDA Y PAGO:** Se medirá y pagará por metro cúbico ($m^3$) de actividad efectivamente ejecutada, verificada y recibida a satisfacción por la interventoría, de acuerdo con el precio unitario contractual. El precio comprende los insumos, equipos, transporte, mano de obra y demás actividades necesarias dentro del alcance del ítem, sin reconocer por separado trabajos que ya estén incluidos en otro ítem del presupuesto.

## 3.5 ACERO DE REFUERZO DE RESISTENCIA FY=420 MPA (60.000 PSI) (Unidad: KG)

**DESCRIPCIÓN:** Suministro, figuración, transporte e instalación del refuerzo estructural.

**PROCEDIMIENTO DE EJECUCIÓN:** Revisar despiece, cortar y doblar en frío, instalar con traslapos y recubrimientos de planos, amarrar y solicitar aprobación antes de fundir.

**MATERIALES Y EQUIPOS:** Acero corrugado Fy 420 MPa, alambre de amarre, separadores y cortadora/dobladora.

**MEDIDA Y PAGO:** Se medirá y pagará por kilogramo (kg) de actividad efectivamente ejecutada, verificada y recibida a satisfacción por la interventoría, de acuerdo con el precio unitario contractual. El precio comprende los insumos, equipos, transporte, mano de obra y demás actividades necesarias dentro del alcance del ítem, sin reconocer por separado trabajos que ya estén incluidos en otro ítem del presupuesto.

## 4.1 PLACA DE CONTRAPISO EN CONCRETO E=0,10 M, INCLUYE MALLA ELECTROSOLDADA DE 3 MM SEGÚN DISEÑO (Unidad: M2)

**DESCRIPCIÓN:** Construcción de placa de concreto para superficie deportiva de 10 cm con malla electrosoldada.

**PROCEDIMIENTO DE EJECUCIÓN:** Comprobar subbase, colocar malla y separadores, formaletear paños y juntas, vaciar y vibrar, dar acabado y curar conforme al diseño.

**MATERIALES Y EQUIPOS:** Concreto de resistencia de planos, malla electrosoldada 3 mm, separadores y material de juntas.

**MEDIDA Y PAGO:** Se medirá y pagará por metro cuadrado ($m^2$) de actividad efectivamente ejecutada, verificada y recibida a satisfacción por la interventoría, de acuerdo con el precio unitario contractual. El precio comprende los insumos, equipos, transporte, mano de obra y demás actividades necesarias dentro del alcance del ítem, sin reconocer por separado trabajos que ya estén incluidos en otro ítem del presupuesto.

## 4.2 DEMARCACIÓN Y PINTURA TRÁFICO PESADO PARA ÁREA DE CANCHA MÚLTIPLE (Unidad: M2)

**DESCRIPCIÓN:** Aplicación de pintura para piso deportivo y demarcación de líneas de juego.

**PROCEDIMIENTO DE EJECUCIÓN:** Curar y limpiar el piso, trazar campos reglamentarios según planos, preparar imprimación y aplicar pintura de alto tránsito y líneas, verificar adherencia.

**MATERIALES Y EQUIPOS:** Pintura tráfico pesado compatible con concreto, imprimante, cinta de enmascarar y rodillos.

**MEDIDA Y PAGO:** Se medirá y pagará por metro cuadrado ($m^2$) de actividad efectivamente ejecutada, verificada y recibida a satisfacción por la interventoría, de acuerdo con el precio unitario contractual. El precio comprende los insumos, equipos, transporte, mano de obra y demás actividades necesarias dentro del alcance del ítem, sin reconocer por separado trabajos que ya estén incluidos en otro ítem del presupuesto.

## 4.3 SUMINISTRO E INSTALACIÓN DE MALLA EN HILO PARA CERRAMIENTO CANCHA (Unidad: M2)

**DESCRIPCIÓN:** Instalación de malla de cerramiento en hilo según el diseño del presupuesto.

**PROCEDIMIENTO DE EJECUCIÓN:** Verificar soportes, medir paños, desplegar y tensar malla, fijar a elementos perimetrales y reforzar puntos de anclaje.

**MATERIALES Y EQUIPOS:** Malla en hilo, tensores, cuerdas, amarres y accesorios de fijación.

**MEDIDA Y PAGO:** Se medirá y pagará por metro cuadrado ($m^2$) de actividad efectivamente ejecutada, verificada y recibida a satisfacción por la interventoría, de acuerdo con el precio unitario contractual. El precio comprende los insumos, equipos, transporte, mano de obra y demás actividades necesarias dentro del alcance del ítem, sin reconocer por separado trabajos que ya estén incluidos en otro ítem del presupuesto.

## 4.4 MALLA CONTRA IMPACTO SEGÚN DISEÑO ESTRUCTURAL, INCLUYE SUMINISTRO E INSTALACIÓN DE ANCLAJES, PLATINAS, TENSORES, SOLDADURA Y PINTURA ANTICORROSIVA DE ESMALTE, 2 MANOS (Unidad: M2)

**DESCRIPCIÓN:** Suministro e instalación de malla de protección contra impacto con anclajes metálicos y acabado.

**PROCEDIMIENTO DE EJECUCIÓN:** Revisar estructura de soporte, fabricar y montar platinas y anclajes, tensar malla, soldar o atornillar según planos y aplicar protección anticorrosiva y dos manos de esmalte.

**MATERIALES Y EQUIPOS:** Malla contra impacto, anclajes, platinas, tensores, soldadura, anticorrosivo y esmalte.

**MEDIDA Y PAGO:** Se medirá y pagará por metro cuadrado ($m^2$) de actividad efectivamente ejecutada, verificada y recibida a satisfacción por la interventoría, de acuerdo con el precio unitario contractual. El precio comprende los insumos, equipos, transporte, mano de obra y demás actividades necesarias dentro del alcance del ítem, sin reconocer por separado trabajos que ya estén incluidos en otro ítem del presupuesto.

## 5.1 SUMINISTRO E INSTALACIÓN DE CANCHA MULTIFUNCIONAL EN CARPINTERÍA METÁLICA Y TABLERO CON LÁMINA GALVANIZADA CALIBRE 16, INCLUYE TRANSPORTE (Unidad: UND)

**DESCRIPCIÓN:** Montaje de conjunto deportivo multifuncional con estructura metálica y tableros de lámina calibre 16.

**PROCEDIMIENTO DE EJECUCIÓN:** Verificar ubicación y anclajes, recibir componentes, ensamblar y aplomar soportes, fijar tableros, proteger puntos de montaje y probar estabilidad.

**MATERIALES Y EQUIPOS:** Conjunto multifuncional, perfilería metálica, tablero galvanizado calibre 16, pernos y elementos de fijación.

**MEDIDA Y PAGO:** Se medirá y pagará por unidad (UND) de actividad efectivamente ejecutada, verificada y recibida a satisfacción por la interventoría, de acuerdo con el precio unitario contractual. El precio comprende los insumos, equipos, transporte, mano de obra y demás actividades necesarias dentro del alcance del ítem, sin reconocer por separado trabajos que ya estén incluidos en otro ítem del presupuesto.

## 5.2 PUERTA CERRAMIENTO EN TUBO GALVANIZADO DE 2 PULGADAS Y MALLA ESLABONADA CALIBRE 10 (Unidad: M2)

**DESCRIPCIÓN:** Fabricación e instalación de puerta de cerramiento de tubo galvanizado y malla eslabonada.

**PROCEDIMIENTO DE EJECUCIÓN:** Fabricar marco, soldar accesorios compatibles, colocar malla tensada, instalar bisagras, cerramiento y topes, comprobar recorrido.

**MATERIALES Y EQUIPOS:** Tubo galvanizado 2 pulgadas, malla eslabonada calibre 10, bisagras y herrajes.

**MEDIDA Y PAGO:** Se medirá y pagará por metro cuadrado ($m^2$) de actividad efectivamente ejecutada, verificada y recibida a satisfacción por la interventoría, de acuerdo con el precio unitario contractual. El precio comprende los insumos, equipos, transporte, mano de obra y demás actividades necesarias dentro del alcance del ítem, sin reconocer por separado trabajos que ya estén incluidos en otro ítem del presupuesto.

## 5.3 SUMINISTRO E INSTALACIÓN DE POSTE ESTRUCTURAL GALVANIZADO PARA SOPORTE DE MALLA DEPORTIVA H=6,00 M (Unidad: UND)

**DESCRIPCIÓN:** Suministro y montaje de postes galvanizados de seis metros para cerramiento deportivo.

**PROCEDIMIENTO DE EJECUCIÓN:** Verificar anclajes y cimentaciones aprobados, izar poste, aplomar, fijar y asegurar conexiones para tensado de malla.

**MATERIALES Y EQUIPOS:** Poste galvanizado H=6,00 m, placas base, pernos y elementos de fijación.

**MEDIDA Y PAGO:** Se medirá y pagará por unidad (UND) de actividad efectivamente ejecutada, verificada y recibida a satisfacción por la interventoría, de acuerdo con el precio unitario contractual. El precio comprende los insumos, equipos, transporte, mano de obra y demás actividades necesarias dentro del alcance del ítem, sin reconocer por separado trabajos que ya estén incluidos en otro ítem del presupuesto.

## 6.1 POSTE ELÉCTRICO METÁLICO DE 8 METROS (Unidad: UND)

**DESCRIPCIÓN:** Suministro e instalación de poste metálico de ocho metros para alumbrado deportivo.

**PROCEDIMIENTO DE EJECUCIÓN:** Replantear, verificar cimentación y anclajes, izar y aplomar, fijar el poste y revisar estabilidad y puesta a tierra según diseño.

**MATERIALES Y EQUIPOS:** Poste metálico 8 m, pernos, base y componentes de puesta a tierra.

**MEDIDA Y PAGO:** Se medirá y pagará por unidad (UND) de actividad efectivamente ejecutada, verificada y recibida a satisfacción por la interventoría, de acuerdo con el precio unitario contractual. El precio comprende los insumos, equipos, transporte, mano de obra y demás actividades necesarias dentro del alcance del ítem, sin reconocer por separado trabajos que ya estén incluidos en otro ítem del presupuesto.

## 6.2 SUMINISTRO E INSTALACIÓN DE LÁMPARAS DE 200 W, INCLUYE TODO LO NECESARIO PARA SU CORRECTA INSTALACIÓN (Unidad: UND)

**DESCRIPCIÓN:** Instalación de luminaria de 200 W para iluminación de placa deportiva.

**PROCEDIMIENTO DE EJECUCIÓN:** Verificar circuitos, instalar soportes y luminarias, tender alimentación prevista, conectar protecciones y tierra, orientar haces y comprobar funcionamiento.

**MATERIALES Y EQUIPOS:** Luminaria 200 W, soportes, conductores, conectores y protecciones requeridas.

**MEDIDA Y PAGO:** Se medirá y pagará por unidad (UND) de actividad efectivamente ejecutada, verificada y recibida a satisfacción por la interventoría, de acuerdo con el precio unitario contractual. El precio comprende los insumos, equipos, transporte, mano de obra y demás actividades necesarias dentro del alcance del ítem, sin reconocer por separado trabajos que ya estén incluidos en otro ítem del presupuesto.

## CAPÍTULO 4. PARQUE INFANTIL, INSTITUCIÓN EDUCATIVA RURAL SAN JOSÉ DE CAQUETANIA, SEDE CIUDAD YARÍ

### 1.0 SUMINISTRO E INSTALACIÓN DE PARQUE INFANTIL METÁLICO JM003, SEGÚN DISEÑO, INCLUYE CHOQUES EXPANSIVOS PARA ANCLAJE (Unidad: UND)

**DESCRIPCIÓN:** Suministro y montaje completo del parque infantil metálico referencia JM003, incluyendo componentes recreativos y anclajes expansivos definidos en el presupuesto.

**PROCEDIMIENTO DE EJECUCIÓN:** Verificar plano de implantación, superficies y áreas de seguridad, recibir e inventariar componentes, ensamblar conforme al manual del fabricante, nivelar, instalar anclajes expansivos sobre soporte apto, ajustar uniones, verificar estabilidad y entregar para inspección.

**MATERIALES Y EQUIPOS:** Kit de parque infantil metálico JM003, tornillería, anclajes expansivos, platinas y accesorios del fabricante; herramientas de montaje.

**MEDIDA Y PAGO:** Se medirá y pagará por unidad (UND) de actividad efectivamente ejecutada, verificada y recibida a satisfacción por la interventoría, de acuerdo con el precio unitario contractual. El precio comprende los insumos, equipos, transporte, mano de obra y demás actividades necesarias dentro del alcance del ítem, sin reconocer por separado trabajos que ya estén incluidos en otro ítem del presupuesto.

**ELABORÓ**

Ana Gabriela S.

**MARISEL SANABRIA**
NIT 26631936 -0
CRA 9 N° 16-63 B/ 7 AGOSTO - +57 3123503548
FACEBOOK/AKI MI FERRETERIA
FERRETERIAAKI@GMAIL.COM

Cotización
**No. 100**

| | | | |
|---|---|---|---|
| **SEÑOR(ES)** | ANA GABRIELA SILVA | | **FECHA DE EXPEDICIÓN (DD/MM/AA)** |
| **DIRECCIÓN** | SAN VICENTE DEL CAGUAN SAN VICENTE DEL | | 01/09/2026 |
| **CIUDAD** | CAGUAN | | **FECHA DE VENCIMIENTO (DD/MM/AA)** |
| **TELÉFONO** | | **CC** | 01/09/2026 |

| Ítem | Precio | Cantidad | Total |
|---|---|---|---|
| Teodolito | $ 32.000 | 1 | $ 32.000 |
| Puntilla | $ 3.500 | 1 | $ 3.500 |
| Acero de Refuerzo PDR-60 | $ 8.500 | 1 | $ 8.500 |
| Agua | $ 850 | 1 | $ 850 |
| Cemento gris | $ 1.050 | 1 | $ 1.050 |
| Cemento blanco | $ 5.500 | 1 | $ 5.500 |
| Arena de Río | $ 90.000 | 1 | $ 90.000 |
| Gravilla de Río | $ 150.000 | 1 | $ 150.000 |
| Alambre de Amarre | $ 13.500 | 1 | $ 13.500 |
| Formaleta madera | $ 30.000 | 1 | $ 30.000 |
| Piedra de Rio | $ 90.000 | 1 | $ 90.000 |
| Varillón 5x5 | $ 45.000 | 1 | $ 45.000 |
| Piola gruesa Rollo 50 ML | $ 3.000 | 1 | $ 3.000 |
| Tabla para formaleta | $ 45.000 | 1 | $ 45.000 |
| Ladrillo E = 0,10m | $ 3.850 | 1 | $ 3.850 |
| Calado estrella | $ 5.600 | 1 | $ 5.600 |
| Malle electrosoldada de 4mm | $ 18.000 | 1 | $ 18.000 |
| Dilataciones de madera 0.10x3 m | $ 5.000 | 1 | $ 5.000 |
| Enchape para piso antideslizante | $ 55.000 | 1 | $ 55.000 |
| Enchape para muros | $ 48.000 | 1 | $ 48.000 |
| Binda Boquilla | $ 10.000 | 1 | $ 10.000 |
| Pegalisto | $ 2.500 | 1 | $ 2.500 |
| Tubo conduit PVC de 1/2" | $ 2.000 | 1 | $ 2.000 |
| Tuberia PVCE de 1 1/2 " | $ 3.400 | 1 | $ 3.400 |
| Alambre de cobre THW 12 AWG | $ 3.700 | 1 | $ 3.700 |
| Cable cobre THW 10AWG | $ 4.000 | 1 | $ 4.000 |
| Cable cobre THW 8 AWG | $ 8.000 | 1 | $ 8.000 |
| Caja 2600 octogonal | $ 23.830 | 1 | $ 23.830 |
| Caja 4x4 con suplemento | $ 42.400 | 1 | $ 42.400 |
| Interruptor Sencillo | $ 24.000 | 1 | $ 24.000 |
| Curva PVCE 1/2" | $ 24.100 | 1 | $ 24.100 |
| Boquilla PVCE de 1/2" | $ 2.500 | 1 | $ 2.500 |
| Boquilla PVCE de 1 1/2" | $ 23.560 | 1 | $ 23.560 |
| Cinta aislante | $ 5.500 | 1 | $ 5.500 |
| Caja Trifilar de 6 circuitos | $ 650.000 | 1 | $ 650.000 |
| Breakers de 2 * 30 A | $ 35.000 | 1 | $ 35.000 |
| Estuco Plástico | $ 8.000 | 1 | $ 8.000 |
| Vinilo tipo 1 | $ 60.000 | 1 | $ 60.000 |
| Pintura en esmalte | $ 75.000 | 1 | $ 75.000 |
| Thinner | $ 5.000 | 1 | $ 5.000 |
| Anticorrosivo | $ 80.000 | 1 | $ 80.000 |
| Puerta met. Cal. 20 (Según diseño) | $ 980.000 | 1 | $ 980.000 |
| Cerradura puerta | $ 52.000 | 1 | $ 52.000 |

| | |
|---|---|
| SUBTOTAL | $ 10.554.998,00 |
| IVA 19% | $ 2.005.450,00 |
| TOTAL | $12.560.448,00 |

ELABORADO POR

Generado en www.alegra.com/colombia - Con Alegra ganas tiempo y tranquilidad

**MARISEL SANABRIA**
NIT 26631936 -0
CRA 9 N° 16-63 B/ 7 AGOSTO - +57 3123503548
FACEBOOK/AKI MI FERRETERIA
FERRETERIAAKI@GMAIL.COM

Cotización
**No. 100**

| | | | | |
|---|---|---|---|---|
| **SEÑOR(ES)** | ANA GABRIELA SILVA | | | **FECHA DE EXPEDICIÓN (DD/MM/AA)** |
| **DIRECCIÓN** | SAN VICENTE DEL CAGUAN SAN VICENTE DEL | | | 01/09/2026 |
| **CIUDAD** | CAGUAN | | | **FECHA DE VENCIMIENTO (DD/MM/AA)** |
| **TELÉFONO** | | **CC** | | 01/09/2026 |

| Ítem | Precio | Cantidad | Total |
|---|---|---|---|
| Ventana met. Cal. 20 | $ 600.000 | 1 | $ 600.000 |
| Reja metalica (Segùn diseño) | $ 500.000 | 1 | $ 500.000 |
| Vidrio liso de 4 mm | $ 160.000 | 1 | $ 160.000 |
| Silicona | $ 17.500 | 1 | $ 17.500 |
| Ventana Tipo persiana metálica | $ 280.000 | 1 | $ 280.000 |
| Canal Metálica Cal. 22 | $ 120.000 | 1 | $ 120.000 |
| Perfil Metálico Tipo C | $ 90.000 | 1 | $ 90.000 |
| Acero para estructura de cubierta (segùn diseño) | $ 18.000 | 1 | $ 18.000 |
| Division baño de acero inoxidable | $ 800.000 | 1 | $ 800.000 |
| Teja tipo master 1000 - color azul | $ 58.900 | 1 | $ 58.900 |
| Tornillo fijador | $ 5.200 | 1 | $ 5.200 |
| Soldadura 6013 | $ 18.000 | 1 | $ 18.000 |
| Tuberia PVCS de 4" | $ 35.000 | 1 | $ 35.000 |
| Tuberia PVCS de 2" | $ 15.000 | 1 | $ 15.000 |
| Accesorios PVCS de 4" | $ 13.000 | 1 | $ 13.000 |
| Accesorios PVCS de 2" | $ 8.000 | 1 | $ 8.000 |
| Limpiador PVC | $ 54.000 | 1 | $ 54.000 |
| Soldadura PVC | $ 80.000 | 1 | $ 80.000 |
| Tuberia PVCP Ø 1/2" RDE-9 | $ 5.000 | 1 | $ 5.000 |
| Accesorios PVCP 1/2 " | $ 3.000 | 1 | $ 3.000 |
| Tanque Plastico de 1.000 Litros | $ 800.000 | 1 | $ 800.000 |
| Flotador | $ 125.700 | 1 | $ 125.700 |
| Cinta teflón | $ 8.900 | 1 | $ 8.900 |
| Lavamanos de sobreponer | $ 415.000 | 1 | $ 415.000 |
| Griferia lavamanos 4" Ref: 50100 o similar | $ 155.000 | 1 | $ 155.000 |
| Acoples plásticos | $ 45.500 | 1 | $ 45.500 |
| Sanitario | $ 780.000 | 1 | $ 780.000 |
| Ducha (Inc. regadera y accesorios) | $ 140.000 | 1 | $ 140.000 |
| Orinal (Inc. Griferia) | $ 350.000 | 1 | $ 350.000 |
| Acoples plásticos | $ 59.500 | 1 | $ 59.500 |
| Alberca Prefabricada | $ 800.000 | 1 | $ 800.000 |
| Granito No. 2 | $ 36.500 | 1 | $ 36.500 |
| Marmolina blanca bulto por 40 kg | $ 38.900 | 1 | $ 38.900 |
| Tela polisombra verde | $ 16.000 | 1 | $ 16.000 |
| Impermeabilizante | $ 104.000 | 1 | $ 104.000 |
| Cielo razon en PVC | $ 58.000 | 1 | $ 58.000 |
| Acero de refuerzo figurado | $ 30.500 | 1 | $ 30.500 |
| Acero de refuerzo figurado (Flejes) | $ 30.200 | 1 | $ 30.200 |
| puntilla | $ 11.000 | 1 | $ 11.000 |
| Dilataciones de madera 0.10x3 m | $ 5.320 | 1 | $ 5.320 |
| Malle electrosoldada de 4mm | $ 19.000 | 1 | $ 19.000 |
| Pegalisto | $ 5.200 | 1 | $ 5.200 |
| Granito No. 2 | $ 36.400 | 1 | $ 36.400 |
| Marmolina blanca bulto por 40 kg | $ 42.500 | 1 | $ 42.500 |
| Cemento blanco | $ 5.200 | 1 | $ 5.200 |
| Tuberia PVCS de 4" | $ 14.500 | 1 | $ 14.500 |
| Accesorios PVCS de 4" | $ 12.800 | 1 | $ 12.800 |
| Limpiador PVC | $ 53.800 | 1 | $ 53.800 |
| Soldadura PVC | $ 78.800 | 1 | $ 78.800 |
| Tuberia PVCS de 2" | $ 13.500 | 1 | $ 13.500 |
| Accesorios PVCS de 2" | $ 7.500 | 1 | $ 7.500 |
| Accesorios PVCP 1/2 " | $ 2.300 | 1 | $ 2.300 |
| Lija Pliego 400 | $ 2.450 | 1 | $ 2.450 |
| Impermeabilizante | $ 96.000 | 1 | $ 96.000 |
| Vinilo tipo 1 | $ 195.000 | 1 | $ 195.000 |
| Pintura en esmalte | $ 157.500 | 1 | $ 157.500 |
| Thinner | $ 5.488 | 1 | $ 5.488 |
| Anticorrosivo | $ 68.500 | 1 | $ 68.500 |
| Perfil Metálico Tipo C | $ 50.500 | 1 | $ 50.500 |
| Soldadura 6013 | $ 19.600 | 1 | $ 19.600 |

Generado en www.alegra.com/colombia • Con Alegra ganas tiempo y tranquilidad

*si no lo tenemos,te lo conseguimos*
NIT 963.626.781 - 5
Calle 17 N° 8-18 B/Centro

# COTIZACIÓN

**Cliente** **ANA GABRIELA SILVA LEON** CEL 3157386691

**Nit** **1.118.024.787** Fecha: 01/09/2026

**vendedor : WISMAR ORTIZ** **Cel: 3112513508** **email: ortizmolanowismar@gmail.com**

| CANTIDAD | DESCRIPCION | UNIDAD | PRECIO POR UNIDAD | TOTAL DE LINEA |
|---|---|---|---|---|
| 1 | Teodolito | HR | 42.200 | 42.200 |
| 1 | Puntilla | LB | 13.700 | 13.700 |
| 1 | Acero de Refuerzo PDR-60 | KG | 18.700 | 18.700 |
| 1 | Agua | LT | 11.050 | 11.050 |
| 1 | Cemento gris | KG | 11.250 | 11.250 |
| 1 | Cemento blanco | KG | 15.700 | 15.700 |
| 1 | Arena de Río | M3 | 100.200 | 100.200 |
| 1 | Gravilla de Río | M3 | 160.200 | 160.200 |
| 1 | Alambre de Amarre | KG | 23.700 | 23.700 |
| 1 | Formaleta madera | M2 | 40.200 | 40.200 |
| 1 | Piedra de Rio | M3 | 100.200 | 100.200 |
| 1 | Varillón 5x5 | UN | 55.200 | 55.200 |
| 1 | Piola gruesa Rollo 50 ML | UN | 13.200 | 13.200 |
| 1 | Tabla para formaleta | UN | 55.200 | 55.200 |
| 1 | Ladrillo E = 0,10m | UN | 14.050 | 14.050 |
| 1 | Calado estrella | UN | 15.800 | 15.800 |
| 1 | Malle electrosoldada de 4mm | M2 | 28.200 | 28.200 |
| 1 | Dilataciones de madera 0.10x3 m | UN | 15.200 | 15.200 |
| 1 | Enchape para piso antideslizante | M2 | 65.200 | 65.200 |
| 1 | Enchape para muros | M2 | 58.200 | 58.200 |
| 1 | Binda Boquilla | KG | 20.200 | 20.200 |
| 1 | Pegalisto | KG | 12.700 | 12.700 |
| 1 | Tubo conduit PVC de 1/2" | ML | 12.200 | 12.200 |
| 1 | Tuberia PVCE de 1 1/2 " | ML | 13.600 | 13.600 |
| 1 | Alambre de cobre THW 12 AWG | ML | 13.900 | 13.900 |
| 1 | Cable cobre THW 10AWG | ML | 14.200 | 14.200 |
| 1 | Cable cobre THW 8 AWG | ML | 18.200 | 18.200 |
| 1 | Caja 2600 octogonal | UN | 34.030 | 34.030 |
| 1 | Caja 4x4 con suplemento | UN | 52.600 | 52.600 |
| 1 | Interruptor Sencillo | UN | 34.200 | 34.200 |
| 1 | Curva PVCE 1/2" | UN | 34.300 | 34.300 |
| 1 | Boquilla PVCE de 1/2" | UN | 12.700 | 12.700 |
| 1 | Boquilla PVCE de 1 1/2" | UN | 33.760 | 33.760 |
| 1 | Cinta aislante | ROLLO | 15.700 | 15.700 |
| 1 | Caja Trifilar de 6 circuitos | UN | 660.200 | 660.200 |
| 1 | Breakers de 2 * 30 A | UN | 45.200 | 45.200 |
| 1 | Estuco Plástico | KG | 18.200 | 18.200 |
| 1 | Vinilo tipo 1 | GAL | 70.200 | 70.200 |
| 1 | Pintura en esmalte | GAL | 85.200 | 85.200 |
| 1 | Thinner | GAL | 15.200 | 15.200 |
| 1 | Anticorrosivo | GAL | 90.200 | 90.200 |
| 1 | Puerta met. Cal. 20 (Según diseño) | M2 | 990.200 | 990.200 |
| 1 | Cerradura puerta | UN | 62.200 | 62.200 |
| 1 | Ventana met. Cal. 20 | M2 | 610.200 | 610.200 |
| 1 | Reja metalica (Según diseño) | M2 | 510.200 | 510.200 |
| 1 | Vidrio liso de 4 mm | M2 | 170.200 | 170.200 |
| 1 | Silicona | UN | 27.700 | 27.700 |
| 1 | Ventana Tipo persiana metálica | M2 | 290.200 | 290.200 |
| 1 | Canal Metálica Cal. 22 | ML | 130.200 | 130.200 |
| 1 | Perfil Metálico Tipo C | ML | 100.200 | 100.200 |
| 1 | Acero para estructura de cubierta | KG | 28.200 | 28.200 |
| 1 | Division baño de acero inoxidable | M2 | 810.200 | 810.200 |
| 1 | Teja tipo master 1000 - color azul | M2 | 69.100 | 69.100 |
| 1 | Tornillo fijador | UN | 15.400 | 15.400 |
| 1 | Soldadura 6013 | KG | 28.200 | 28.200 |
| 1 | Tuberia PVCS de 4" | ML | 45.200 | 45.200 |
| 1 | Tuberia PVCS de 2" | ML | 25.200 | 25.200 |
| 1 | Accesorios PVCS de 4" | UN | 23.200 | 23.200 |
| 1 | Accesorios PVCS de 2" | UN | 18.200 | 18.200 |
| 1 | Limpiador PVC | OCT | 64.200 | 64.200 |
| 1 | Soldadura PVC | OCT | 90.200 | 90.200 |
| 1 | Tubería PVCP Ø 1/2" RDE-9 | ML | 15.200 | 15.200 |
| 1 | Accesorios PVCP 1/2 " | UN | 13.200 | 13.200 |
| 1 | Tanque Plastico de 1.000 Litros | UN | 810.200 | 810.200 |
| 1 | Flotador | UN | 135.900 | 135.900 |
| 1 | Cinta teflón | ROLLO | 19.100 | 19.100 |
| 1 | Lavamanos de sobreponer | UN | 425.200 | 425.200 |
| 1 | Grifería lavamanos 4" Ref: 50100 o similar | UN | 165.200 | 165.200 |
| 1 | Acoples plásticos | UN | 55.700 | 55.700 |
| 1 | Sanitario | UN | 790.200 | 790.200 |
| 1 | Ducha (Inc. regadera y accesorios) | UN | 150.200 | 150.200 |
| 1 | Orinal (Inc. Griferia) | UN | 360.200 | 360.200 |
| 1 | Acoples plásticos | UN | 69.700 | 69.700 |
| 1 | Alberca Prefabricada | UN | 810.200 | 810.200 |
| 1 | Granito No. 2 | BULTO | 46.700 | 46.700 |
| 1 | Marmolina blanca bulto por 40 kg | BULTO | 49.100 | 49.100 |
| 1 | Tela polisombra verde | ML | 26.200 | 26.200 |
| 1 | Impermeabilizante | GAL | 114.200 | 114.200 |
| 1 | Cielo razon en PVC | M2 | 68.200 | 68.200 |
| 1 | Acero de refuerzo figurado | KG | 40.700 | 40.700 |
| 1 | Acero de refuerzo figurado (Flejes) | KG | 40.400 | 40.400 |
| 1 | puntilla | LB | 21.200 | 21.200 |
| 1 | Dilataciones de madera 0.10x3 m | UN | 15.520 | 15.520 |
| 1 | Malle electrosoldada de 4mm | M2 | 29.200 | 29.200 |
| 1 | Pegalisto | KG | 15.400 | 15.400 |
| 1 | Granito No. 2 | BULTO | 46.600 | 46.600 |
| 1 | Marmolina blanca bulto por 40 kg | BULTO | 52.700 | 52.700 |
| 1 | Cemento blanco | KG | 15.400 | 15.400 |
| 1 | Tuberia PVCS de 4" | ML | 24.700 | 24.700 |
| 1 | Accesorios PVCS de 4" | UN | 23.000 | 23.000 |
| 1 | Limpiador PVC | UND | 64.000 | 64.000 |
| 1 | Soldadura PVC | UND | 89.000 | 89.000 |
| 1 | Tuberia PVCS de 2" | ML | 23.700 | 23.700 |
| 1 | Accesorios PVCS de 2" | UN | 17.700 | 17.700 |
| 1 | Accesorios PVCP 1/2 " | UN | 12.500 | 12.500 |
| 1 | Lija Pliego 400 | Unidad | 12.650 | 12.650 |
| 1 | Impermeabilizante | GAL | 106.200 | 106.200 |
| 1 | Vinilo tipo 1 | GAL | 205.200 | 205.200 |
| 1 | Pintura en esmalte | GAL | 167.700 | 167.700 |
| 1 | Thinner | GAL | 15.688 | 15.688 |
| 1 | Anticorrosivo | GAL | 78.700 | 78.700 |
| 1 | Perfil Metálico Tipo C | ML | 60.700 | 60.700 |
| 1 | Soldadura 6013 | KG | 29.800 | 29.800 |

| | | |
|---|---|---|
| SUBTOTAL | $ | 11.605.598,00 |
| IVA | $ | 2.205.063,62 |
| TOTAL | $ | 13.810.661,62 |

vendedor
WISMAR ORTIZ MOLANO

CYRGO
RESISTENTES DESDE 1965
NIT. 8600096942

**AGENCIA**
**Florencia**

**COTIZACIÓN No.**
**1079489150**

| | | | |
|---|---|---|---|
| CLIENTE | ANA GABRIELA SILVA | ORDEN | |
| CONTACTO | 0 - | VALIDO DE: | 02.09.2026 VALIDO A: 02.09.2027 |
| DIRECCION | SAN VICENTE DEL CAGUAN | GRUPO VEND. | FL2 - BARRERA M. KATHERIN |
| TELEFONO | 3157386691 | COND. PAGO | NT30 - Fecha de Vencimiento 30 dias |
| CIUDAD | SAN VICENTE Caquetá, | MONEDA | COP |
| PAIS | COLOMBIA | | |

| ITEM | DESCRIPCION | UNIDAD | PRECIO POR UNIDAD | VALOR + 25.850 |
|---|---|---|---|---|
| MA-01 | Teodolito | HR | 42.200 | 57.850 |
| MA-02 | Puntilla | LB | 13.700 | 29.350 |
| MA-03 | Acero de Refuerzo PDR-60 | KG | 18.700 | 34.350 |
| MA-04 | Agua | LT | 11.050 | 26.700 |
| MA-05 | Cemento gris | KG | 11.250 | 26.900 |
| MA-06 | Cemento blanco | KG | 15.700 | 31.350 |
| MA-07 | Arena de Río | M3 | 100.200 | 115.850 |
| MA-08 | Gravilla de Río | M3 | 160.200 | 175.850 |
| MA-09 | Alambre de Amarre | KG | 23.700 | 39.350 |
| MA-10 | Formaleta madera | M2 | 40.200 | 55.850 |
| MA-11 | Piedra de Rio | M3 | 100.200 | 115.850 |
| MA-12 | Varillón 5x5 | UN | 55.200 | 70.850 |
| MA-13 | Piola gruesa Rollo 50 ML | UN | 13.200 | 28.850 |
| MA-14 | Tabla para formaleta | UN | 55.200 | 70.850 |
| MA-15 | Ladrillo E = 0,10m | UN | 14.050 | 29.700 |
| MA-16 | Calado estrella | UN | 15.800 | 31.450 |
| MA-17 | Malle electrosoldada de 4mm | M2 | 28.200 | 43.850 |
| MA-18 | latactones de madera 0.10x3 | UN | 15.200 | 30.850 |
| MA-19 | nchape para piso antideslizan | M2 | 65.200 | 80.850 |
| MA-20 | Enchape para muros | M2 | 58.200 | 73.850 |
| MA-21 | Binda Boquilla | KG | 20.200 | 35.850 |
| MA-22 | Pegalisto | KG | 12.700 | 28.350 |
| MA-23 | Tubo conduit PVC de 1/2" | ML | 12.200 | 27.850 |
| MA-24 | Tuberia PVCE de 1 1/2 " | ML | 13.600 | 29.250 |
| MA-25 | lambre de cobre THW 12 AW | ML | 13.900 | 29.550 |
| MA-26 | Cable cobre THW 10AWG | ML | 14.200 | 29.850 |
| MA-27 | Cable cobre THW 8 AWG | ML | 18.200 | 33.850 |
| MA-28 | Caja 2600 octogonal | UN | 34.030 | 49.680 |
| MA-29 | Caja 4x4 con suplemento | UN | 52.600 | 68.250 |
| MA-30 | Interruptor Sencillo | UN | 34.200 | 49.850 |
| MA-31 | Curva PVCE 1/2" | UN | 34.300 | 49.950 |
| MA-32 | Boquilla PVCE de 1/2" | UN | 12.700 | 28.350 |
| MA-33 | Boquilla PVCE de 1 1/2" | UN | 33.760 | 49.410 |
| MA-34 | Cinta aislante | ROLLO | 15.700 | 31.350 |
| MA-35 | Caja Trifilar de 6 circuitos | UN | 660.200 | 675.850 |
| MA-36 | Breakers de 2 * 30 A | UN | 45.200 | 60.850 |
| MA-37 | Estuco Plástico | KG | 18.200 | 33.850 |
| MA-38 | Vinilo tipo 1 | GAL | 70.200 | 85.850 |
| MA-39 | Pintura en esmalte | GAL | 85.200 | 100.850 |
| MA-40 | Thinner | GAL | 15.200 | 30.850 |
| MA-41 | Anticorrosivo | GAL | 90.200 | 105.850 |
| MA-42 | Puerta met. Cal. 20 | M2 | 990.200 | 1.005.850 |
| MA-43 | Cerradura puerta | UN | 62.200 | 77.850 |
| MA-44 | Ventana met. Cal. 20 | M2 | 610.200 | 625.850 |
| MA-45 | Reja metalica (Según diseño) | M2 | 510.200 | 525.850 |
| MA-46 | Vidrio liso de 4 mm | M2 | 170.200 | 185.850 |
| MA-47 | Silicona | UN | 27.700 | 43.350 |
| MA-48 | entana Tipo persiana metálic | M2 | 290.200 | 305.850 |
| MA-49 | Canal Metálica Cal. 22 | ML | 130.200 | 145.850 |
| MA-50 | Perfil Metálico Tipo C | ML | 100.200 | 115.850 |
| MA-51 | ero para estructura de cubier | KG | 28.200 | 43.850 |
| MA-52 | visión baño de acero inoxidal | M2 | 810.200 | 825.850 |
| MA-53 | ja tipo master 1000 - color a | M2 | 69.100 | 84.750 |
| MA-54 | Tornillo fijador | UN | 15.400 | 31.050 |
| MA-55 | Soldadura 6013 | KG | 28.200 | 43.850 |
| MA-56 | Tuberia PVCS de 4" | ML | 45.200 | 60.850 |
| MA-57 | Tuberia PVCS de 2" | ML | 25.200 | 40.850 |
| MA-58 | Accesorios PVCS de 4" | UN | 23.200 | 38.850 |
| MA-59 | Accesorios PVCS de 2" | UN | 18.200 | 33.850 |
| MA-60 | Limpiador PVC | OCT | 64.200 | 79.850 |
| MA-61 | Soldadura PVC | OCT | 90.200 | 105.850 |
| MA-71 | Ducha (Inc. regadera y acces | UN | 150.200 | 165.850 |
| MA-72 | Orinal (Inc. Griferia) | UN | 360.200 | 375.850 |
| MA-73 | Acoples plásticos | UN | 69.700 | 85.350 |
| MA-74 | Alberca Prefabricada | UN | 810.200 | 825.850 |
| MA-75 | Granito No. 2 | BULTO | 46.700 | 62.350 |
| MA-76 | Marmolina blanca bulto por | BULTO | 49.100 | 64.750 |
| MA-77 | Tela polisombra verde | ML | 26.200 | 41.850 |
| MA-78 | Impermeabilizante | GAL | 114.200 | 129.850 |
| MA-79 | Cielo razon en PVC | M2 | 68.200 | 83.850 |
| MA-80 | Acero de refuerzo figurado | KG | 40.700 | 56.350 |
| MA-81 | Acero de refuerzo figurado (I | KG | 40.400 | 56.050 |
| MA-82 | puntilla | LB | 21.200 | 36.850 |
| MA-83 | Dilataciones de madera 0.10 | UN | 15.520 | 31.170 |
| MA-84 | Malle electrosoldada de 4mr | M2 | 29.200 | 44.850 |
| MA-85 | Pegalisto | KG | 15.400 | 31.050 |
| MA-86 | Granito No. 2 | BULTO | 46.600 | 62.250 |
| MA-87 | Marmolina blanca bulto por | BULTO | 52.700 | 68.350 |
| MA-88 | Cemento blanco | KG | 15.400 | 31.050 |
| MA-89 | Tuberia PVCS de 4" | ML | 24.700 | 40.350 |
| MA-90 | Accesorios PVCS de 4" | UN | 23.000 | 38.650 |
| MA-91 | Limpiador PVC | UND | 64.000 | 79.650 |
| MA-92 | Soldadura PVC | UND | 89.000 | 104.650 |
| MA-93 | Tuberia PVCS de 2" | ML | 23.700 | 39.350 |
| MA-94 | Accesorios PVCS de 2" | UN | 17.700 | 33.350 |
| MA-95 | Accesorios PVCP 1/2 " | UN | 12.500 | 28.150 |
| MA-96 | Lija Pliego 400 | Unidad | 12.650 | 28.300 |
| MA-97 | Impermeabilizante | GAL | 106.200 | 121.850 |
| MA-98 | Vinilo tipo 1 | GAL | 205.200 | 220.850 |
| MA-99 | Pintura en esmalte | GAL | 167.700 | 183.350 |
| MA-100 | Thinner | GAL | 15.688 | 31.338 |
| MA-101 | Anticorrosivo | GAL | 78.700 | 94.350 |
| MA-102 | Perfil Metálico Tipo C | ML | 60.700 | 76.350 |
| MA-103 | Soldadura 6013 | KG | 29.800 | 45.450 |

| | |
|---|---|
| SUBTOTAL | $ 13.217.548,00 |
| IVA 19% | $ 2.511.334,12 |
| TOTAL LINEA | $ 15.728.882,12 |

| PROYECTO: | |
|---|---|
| CONSTRUCCIÓN, MEJORAMIENTO Y/O MANTENIMIENTO DE LA INFRAESTRUCTURA EDUCATIVA EN SEDES URBANAS Y RURALES DEL MUNICIPIO DE SAN VICENTE DEL CAGUÁN, DEPARTAMENTO DEL CAQUETÁ | ALCALDÍA DE SAN VICENTE DEL CAGUÁN |

# MEMORIAL DE RESPONSABILIDAD

Por medio de la presente, yo, RODRIGO CAMACHO ESCOBAR, identificado con C.C. 1.117.817.040 de San Vicente del Caguán, en mi calidad de TOPOGRAFO con Matricula Profesional CPNT 01-18204, certifico que el levantamiento topográfico para el proyecto denominado "CONSTRUCCIÓN, MEJORAMIENTO Y/O MANTENIMIENTO DE LA INFRAESTRUCTURA EDUCATIVA EN SEDES URBANAS Y RURALES DEL MUNICIPIO DE SAN VICENTE DEL CAGUÁN, DEPARTAMENTO DEL CAQUETÁ" Fue realizado GPS GNSS RTK HI-TARGET V60 sobre el predio rural 12480717820010378000, cumple con las normas y especificaciones vigentes.
Acepto y reconozco que la revisión efectuada para la viabilización del proyecto no constituye una aprobación al estudio.

Dada el mes de Septiembre 2026

Atentamente,

RODRIGO CAMACHO ESCOBAR
C.C. 1.117.817.040 de San Vicente del Caguán
Tarjeta Profesional CPNT 01-18204
Celular: 3123901750

- Cédula del profesional responsable del estudio topográfico.

