Propuesta
Comercial

Actualización: Septiembre 2026
Emisión: 26 Abril 2024

CERTIFICADO
ISO 14001:2015 +
ISO 9001:2015

0-089-2026

Comando Armada

Apreciado Cliente:

Reciba un cordial saludo de Servicios Postales Nacionales, S.A.S., empresa oficial de correos que opera bajo la marca 4-72, nombre que llevamos con orgullo, porque señala las coordenadas geográficas del corazón de Colombia: 4° grados Latitud Norte, 72° grados Longitud Oeste.

Para 4-72 es grato adjuntarle nuestro portafolio, para los servicios de correo y mensajería expresa que ponemos a su disposición, a través de una amplia red integrada por más de 1.200 puntos en todo el país, con el respaldo del Ministerio de Tecnologías de la Información y las Comunicaciones al cual estamos adscritos, Adicionalmente, 4-72 representa a Colombia como Operador Postal Designado de Colombia ante la Unión Postal Universal (UPU) y la Unión Postal de las Américas, España y Portugal (UPAEP), lo que nos integra a una red postal internacional que conecta 192 países, facilitando soluciones logísticas confiables y estandarizadas a nivel global.

La nueva etapa de fortalecimiento institucional del operador postal oficial de Colombia nos está permitiendo competir activamente en el mercado, con estrategias más dinámicas, procesos eficientes, rigurosos esquemas de seguridad y tecnología de punta.

Gracias por brindarnos la oportunidad de servirle y por la confianza depositada en 4-72, su empresa de correos.

Cordialmente,

4-72 Servicios Postales Nacionales

Recomendaciones **Generales**

- Es responsabilidad del remitente que el empaque y el embalaje estén de acuerdo con las características del envío para evitar averías y expoliaciones.
- Los envíos deben estar marcados con datos de remitente (Nombre completo, dirección, ciudad, departamento y preferiblemente teléfono) y destinatario (Nombre completo, dirección, ciudad, departamento y preferiblemente teléfono), con el fin de asegurar la entrega o la devolución, adicionalmente estos datos deben venir legibles. Los datos de remitente deben estar en la parte superior izquierda y los datos de destinatario en el centro.
- Cada uno de los servicios cuenta con un cubrimiento previamente establecido que debe tenerse en cuenta al realizar los despachos.
- La Empresa no responde por decomisos de aduana o de cualquier otra autoridad y no se obliga a gestionar el retiro de las mercancías que hayan sido retenidas por ser de contrabando o por información insuficiente en los documentos que deben acompañar las mercancías.
- No se aseguran en el transporte aéreo el manejo de productos perecederos a nivel internacional. Los alimentos procesados, deberán tener fecha de vencimiento en el envase o paquete y el registro INVIMA.
- En caso de pérdida, expoliación o avería de los envíos, la indemnización aplicable para los servicios de mensajería y correo se determinará conforme a lo establecido en el artículo 25 de la Ley 1369 de 2009 y el artículo 38 de la Resolución CRC 3038 de 2011. En este sentido, cuando se configure una falla en la prestación del servicio, el reconocimiento económico corresponderá hasta cinco (5) veces el valor del flete, de acuerdo con lo dispuesto en la normativa vigente. Por su parte, para los envíos con valor declarado, la indemnización por pérdida total o avería tendrá como límite máximo el valor declarado por el remitente en la respectiva guía o documento de transporte. En los eventos de pérdida parcial, el reconocimiento económico se efectuará de manera proporcional al valor declarado, conforme a la afectación real del contenido. Estas disposiciones garantizan que la compensación al usuario se realice bajo criterios objetivos, verificables y en cumplimiento del marco normativo aplicable.
- El CLIENTE de carácter privado para la aprobación del crédito de consumo deberá cumplir con los indicadores financieros establecidos para tal fin por 4-72, en el evento de no cumplir con la evaluación Financiera propuesta por 4-72 para acceder al servicio, debe constituir a favor de 4-72 una garantía y a satisfacción de ésta, para responder por: a) Cumplimiento por un valor asegurado del veinte por ciento (20%) del valor del contrato y con una vigencia igual a la del contrato y cinco (5) meses más contados a partir de la fecha de expedición de la misma, a fin de garantizar los pagos que correspondan al servicio demandado.
- Intereses moratorios. - El CLIENTE reconocerá intereses de mora sobre las sumas no

canceladas oportunamente a la ENTIDAD, equivalentes al interés legal civil vigente, sobre el saldo en mora.

- Cuando exista incumplimiento o mora en el pago de la facturación (entendiendo que la misma es radicada en debida forma con las aprobaciones y/o validaciones dispuestas en el contrato) SPN procederá con la suspensión del servicio hasta tanto el CLIENTE se ponga al día.
- El valor del tarifario a cobrar por el servicio prestado es el vigente al momento de suscribir el contrato, en el evento que se incrementen estas tarifas se comunicará al cliente por escrito dentro de los quince (15) días que anteceden a la correcta presentación de la factura.
- En caso de que las tarifas sean incrementadas por regulación externa, la ejecución del contrato se extienda en el tiempo a una vigencia subsiguiente y las mismas sean impactadas en virtud de dicha regulación, o por incrementos del IPC, se le comunicará al CLIENTE tal situación para el ajuste respectivo.
- Para el trámite de nuevos contratos, prórroga, adición y/u otro sí de los contratos vigentes, se deberá entregar o enviar al Funcionario de Servicios Postales Nacionales S.A.S. delegado para tal función, los documentos de dicha solicitud con al menos quince días de antelación con los respectivos soportes (CDP, minuta, entre otros).
- Las solicitudes de prorrogas y adiciones a los contratos suscritos con nuestros clientes siempre deben ser aprobados previamente y de forma expresa por 4-72, lo anterior, porque la ampliación del tiempo estimado del contrato puede implicar un incremento de recursos, los cuales al no estar proyectados en el contrato inicial pueden generar un desequilibrio económico. Por tal razón, 4-72 se reserva la potestad de realizar una nueva oferta donde se evaluará financieramente la rentabilidad inicial del proyecto y se condicionará a las estipulaciones técnicas y económicas del portafolio actual, por lo tanto, al cliente se le presenta nuevamente el portafolio donde el contrato estará sujeto a modificaciones. La propuesta comercial deberá estar en línea con el objeto del contrato.

Recomendaciones **Generales**

- La propuesta comercial hace parte integral del contrato.
- El valor de las tarifas a cobrar a EL CONTRATANTE por los servicios prestados son las vigentes al momento de la suscripción del contrato, en el evento en que se incrementen estas tarifas en forma general, SERVICIOS POSTALES NACIONALES S.A.S. deberá comunicar a EL CONTRATANTE esta situación por escrito para liquidar el servicio con el nuevo incremento."
- Los circuitos de recolección serán previamente acordados con el cliente.

Servicios de envíos
Nacionales

Áreas Metropolitanas

Ciudad	Municipio
Armenia	Armenia Calarca
Barranquilla	Barranquilla Galapa Malambo Puerto Colombia Soledad
Bogotá	Bogotá D.C. Chía Cota Funza Madrid Mosquera Soacha
Cali	Cali Jamundí Palmira Yumbo
Cartagena	Cartagena Turbaco
Cúcuta	Cúcuta Los Patios Villa del Rosario Zulia Puerto Santander San Cayetano
Manizales	Manizales Villamaría
Medellín	Barbosa Bello Caldas Copacabana Envigado Girardota Itagüi La Estrella Medellín Sabaneta
Pereira	Dosquebradas Pereira
Santa Marta	Santa Marta Ciénaga
Tunja	Tunja Chivata Motavita Oicata
Bucaramanga	Bucaramanga Florida Blanca Girón Piedecuesta

Servicios de envíos
Nacionales

Trayectos Especiales

El siguiente listado de municipios es catalogado como **municipios tipo 4** o de **difícil acceso** para la prestación de los servicios pertenecientes al Servicio Postal Universal.

	Regional	Departamento	Centro Operativo	Municipio
1	Centro B	Vichada	Puerto Carreño	Puerto Carreño
2	Centro B	Guainia	Puerto Inirida	Puerto Inirida
3	Centro B	Putumayo	Puerto Leguizamo	Puerto Leguizamo
4	Centro B	Archipiélago San Andres	PO. San Andres Islas	San Andres
5	Centro B	Amazonas	Leticia	Leticia
6	Centro B	Guaviare	PO. San Jose Guaviare	Calamar
7	Centro B	Vaupes	PO. Villavicencio	Carurú
8	Centro B	Vichada	PO. Villavicencio	Cumaribo
9	Centro B	Guaviare	PO. San Jose Guaviare	El Retorno
10	Centro B	Meta	PO. Villavicencio	La Macarena
11	Centro B	Vichada	PO. Villavicencio	La Primavera
12	Centro B	Meta	PO. Villavicencio	Mapiripan
13	Centro B	Guaviare	PO. San Jose Guaviare	Miraflores
14	Centro B	Vichada	PO. Villavicencio	Santa Rosalía
15	Centro B	Vaupes	PO. Villavicencio	Taraira
16	Centro B	Meta	PO. Villavicencio	Uribe
17	Centro B	Archipiélago San Andres	PO. San Andres Islas	Providencia
18	Centro B	Amazonas	PO. Leticia	Puerto Nariño
19	Centro B	Vaupes	Mitú	Mitú
20	Centro B	Guainia	Puerto Inirida	Barrancominas
21	Eje Cafetero	Choco	PO. Principal Pereira	San Jose del Palmar
22	Noroccidente	Choco	Quibdo	Quibdo
23	Noroccidente	Antioquia	Medellín	Apartadó
24	Noroccidente	Chocó	Medellín	Acandi
25	Noroccidente	Chocó	PO. Quibdó	Alto Baudó
26	Noroccidente	Chocó	PO. Quibdó	Andagoya / Medio San Juan
27	Noroccidente	Chocó	PO. Quibdó	Atrato
28	Noroccidente	Chocó	PO. Quibdó	Bagado
29	Noroccidente	Chocó	PO. Quibdó	Bocas de Pepe (Bajo Baudó)
30	Noroccidente	Chocó	PO. Quibdó	Bojaya
31	Noroccidente	Chocó	PO. Apartadó	Carmen del Darién
32	Noroccidente	Chocó	PO. Quibdó	Certegui
33	Noroccidente	Chocó	PO. Quibdó	Condoto
34	Noroccidente	Antioquia	PO. Apartadó	Dabeiba
35	Noroccidente	Chocó	PO. Quibdó	Cantón de San Pablo
36	Noroccidente	Chocó	PO. Quibdó	Litoral de San Juan
37	Noroccidente	Chocó	Medellín	Jurado

Servicios de envíos
Nacionales

Trayectos Especiales

	Regional	Departamento	Centro Operativo	Municipio
38	Noroccidente	Chocó	PO. Quibdó	Lloró
39	Noroccidente	Chocó	PO. Quibdó	Medio Atrato (Bete)
40	Noroccidente	Antioquia	PO. Apartadó	Murindo
41	Noroccidente	Chocó	PO. Quibdó	Novita
42	Noroccidente	Chocó	Medellín	Nuqui
43	Noroccidente	Chocó	PO. Quibdó	Paimado (Rioquito)
44	Noroccidente	Chocó	PO. Quibdó	Puerto Pizarro (Bajo Baudó)
45	Noroccidente	Chocó	PO. Quibdó	Rio Iro (Santa Rita)
46	Noroccidente	Chocó	PO. Apartadó	Riosucio
47	Noroccidente	Antioquia	PO. Apartadó	San Juan de Urabá
48	Noroccidente	Chocó	PO. Quibdó	Sipi
49	Noroccidente	Chocó	PO. Quibdó	Tadó
50	Noroccidente	Chocó	PO. Apartadó	Unguia
51	Noroccidente	Chocó	PO. Quibdó	Unión Panamericana (Animas)
52	Noroccidente	Chocó	PO. Medellín	Bahía Solano
53	Occidente	Putumayo	Mocoa	Mocoa
54	Occidente	Nariño	PO. Cali	El Charco
55	Occidente	Cauca	PO. Cali	Guapi
56	Occidente	Nariño	PO. Cali	La Tola
57	Occidente	Nariño	PO. Cali	Olaya Herrera (Boca d'Satinga)
58	Occidente	Nariño	PO. Pasto	Roberto Payan
59	Occidente	Nariño	PO. Cali	Santa Barbara (Iscuande)
60	Occidente	Cauca	PO. Cali	Timbiquí
61	Oriente	Arauca	PO. Arauca	Arauca
62	Oriente	Arauca	PO. Arauca	Arauquita
63	Oriente	Norte de Santander	PO. Bucaramanga	Convención
64	Oriente	Arauca	PO. Arauca	Cravo Norte
65	Oriente	Norte de Santander	PO. Bucaramanga	El Tarra
66	Oriente	Arauca	PO. Arauca	Fortul
67	Oriente	Cesar	PO. Bucaramanga	Gonzalez
68	Oriente	Norte de Santander	PO. Bucaramanga	Hacarí
69	Oriente	Arauca	PO. Arauca	Puerto Rondón
70	Oriente	Arauca	PO. Arauca	Saravena
71	Oriente	Arauca	PO. Arauca	Tame
72	Oriente	Norte de Santander	PO. Cúcuta	Tibú
73	Oriente	Norte de Santander	PO. Cúcuta	Puerto Santander
74	Sur	Putumayo	Puerto Asis	Puerto Asis

› resolución 6494 del 14 de enero https://www.crcom.gov.co/sites/default/files/normatividad/00006494.pdf

Servicios de envíos
Nacionales

Tiempos de Entrega SPU

Municipios tipo 1

Dentro de esta categoría se incluyen los municipios del país donde exista un centro de clasificación primario del Operador Postal Oficial, excluyendo municipios y capitales de departamento de difícil acceso.

Municipios tipo 2

Dentro de esta categoría se incluyen todas las ciudades capitales de departamento, distintas a las anteriores excluyendo municipios y capitales de departamento de difícil acceso.

Municipios tipo 3

Dentro de esta categoría se incluyen los municipios del país que no hagan parte de las categorías anteriormente descritas y que no sean considerados municipios de difícil acceso.

Municipios tipo 4

Dentro de esta categoría se incluyen los municipios y capitales de departamento considerados de difícil acceso por sus condiciones geográficas o de orden público.

(*) Matriz de cobertura *- Tipología de municipios (Resolución 6128-2020):*

Tiempos de entrega por tipología

D+: *1 día adicional hábil al tiempo total de entrega.*

Para correspondencia prioritaria, encomiendas, y correo telegráfico
Ámbito nacional e internacional*

Origen \ Destino	Municipio Tipo 1	Municipio Tipo 2	Municipio Tipo 3	Municipio Tipo 4
Municipio Tipo 1	D+ 3 días	D+ 4 días	D+ 4 días	D+ 10 días
Municipio Tipo 2	D+5 días	D+ 5 días	D+ 6 días	D+ 10 días
Municipio Tipo 3	D+ 5 días	D+ 7 días	D+ 7 días	D+ 10 días
Municipio Tipo 4	D+ 10 días	D+ 10 días	D+ 10 días	D+ 10 días

Local o urbano: D+ 2 días

Para correspondencia no prioritaria
Ámbito nacional e internacional*

Origen \ Destino	Municipio Tipo 1	Municipio Tipo 2	Municipio Tipo 3	Municipio Tipo 4
Municipio Tipo 1	D+ 4 días	D+ 5 días	D+ 5 días	D+ 12 días
Municipio Tipo 2	D+ 6 días	D+ 6 días	D+ 7 días	D+ 12 días
Municipio Tipo 3	D+ 6 días	D+ 8 días	D+ 8 días	D+ 12 días
Municipio Tipo 4	D+ 12 días	D+ 12 días	D+ 12 días	D+ 12 días

Local o urbano: D+ 3 días

*(*) **Para las entregas de objetos postales salientes con destino internacional** , los tiempos de entrega contemplan el tránsito desde el municipio donde se impone el envío hasta la entrega del objeto postal a la autoridad competente de los trámites aduaneros o de las revisiones que requieren este tipo de envío.*

Servicios de envíos
Nacionales

Tiempos de Devolución

Tiempos de devolución:

Se establece para todos los servicios, donde los tiempos de devolución están determinados así:

- El tiempo de entrega (según matriz) más 2 días hábiles, la cual aplica para todos los servicios y coberturas ***(Urbano, Nacional y Trayecto Especial).ZZVVV*** .
- Para los envíos Internacionales, dependemos de la administración postal del país de origen y los acuerdos aéreos internacionales.

Servicios de envíos
Nacionales

Tiempos de Entrega Nacional

***(*)Aplica para** Al día Urbano, Al día Nacional, Paquetería Empresarial Terrestre, Correo Certificado Nacional, Notificaciones, Envío de Postales Nacionales, Cecograma Nacional.*

Cobertura	Tiempos	Días	D+
Urbano	24	1	D1
Regional	48	2	D2
Nacional	48	2	D2
Multiregional	120	5	D5
Trayecto Especial 1	240	10	D10
Trayecto Especial 2	240	10	D10
Trayecto Especial 3	240	10	D10

Envío Nacional de
Documentos

Correo Certificado Nacional

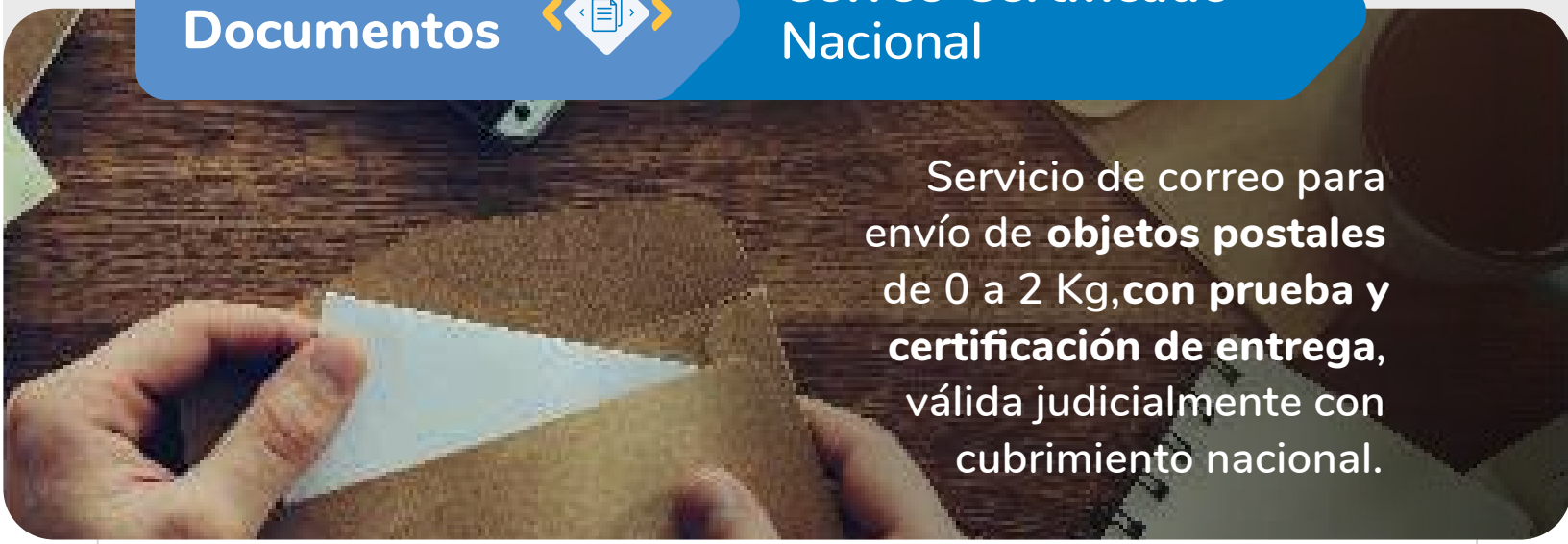

Servicio de correo para envío de **objetos postales** de 0 a 2 Kg,**con prueba y certificación de entrega**, válida judicialmente con cubrimiento nacional.

Cobertura y tiempos de entrega:

De acuerdo con la matriz de tiempos de entrega.

Forma de entrega:

Bajo firma de persona mayor de edad, que se encuentre en la dirección de destino al momento de la entrega.

Para envíos que tengan como destino poblaciones apartadas, zonas veredales y en las zonas de difícil acceso, su entrega se realizará mediante publicación de lista de correo y hasta cabecera municipal. Esta publicación se realizará en centros operativos que apliquen, expendios y puntos de venta.

Consulte su punto de entrega página web de 4-72

https://www.4-72.com.co/publicaciones/825/conoce-los-horarios-de-nuestros-puntos-de-atencion-semanal/

Intentos de entrega:

*1 Intento de entrega.

De ser depositado en una lista de correo, el envío permanecerá 30 días calendario antes de su devolución a remitente, de no ser posible su devolución el envío será llevado a la unidad de rezagos, donde aplicará la Resolución de rezagos vigente.

(*) *Dos intentos de entrega siempre y cuando el primer intento de entrega sea causal de devolución cerrado.*

Rastreo y seguimiento:

Aplica guía con número de seguimiento.

Prueba de entrega:

La Certificación es auto gestionada por el cliente, consultando la página web **www.4-72.com.co** e ingresando el número de guía en el campo de "Seguimiento de envíos". Una vez consultado el estado del envío, debe hacer clic en el botón "ver certificado de entrega", donde podrá visualizar su certificación e imprimirla.

Envío Nacional de
Documentos

Correo Certificado Nacional

Devoluciones:

El envío será devuelto a la dirección suministrada por el remitente; de no ser posible su devolución el envío será llevado a la unidad de rezagos, donde aplicará la resolución de rezagos vigente.
(Consulte motivos de devoluciones).

Dimensiones:

Su lado más largo no puede exceder de 25 cm o que no exceda los 2 kilos físicos y/o volumétricos.

Peso:

Máximo 2 Kg físicos y/o volumétricos.

Tarifas:

Rango de peso (gr)	Urbano	Regional	Nacional	Multiregional	Trayecto Especial 1	Trayecto Especial 2	Trayecto Especial 3
0 - 1000	$ 10.750	$ 17.650	$ 23.800	$ 26.150	$ 41.300	$ 57.850	$ 80.950
1001 - 2000	$ 16.400	$ 19.600	$ 29.600	$ 32.550	$ 59.100	$ 82.750	$ 115.850

Envío Nacional de
Documentos

Notificaciones



Servicio de correo para entrega de **documentos** que requieran **notificación judicial**, permite obtener prueba de entrega y copia cotejada de la notificación.

Nota: *Se coteja tanto en el original como en la copia, de tal forma que ambos queden sellados en todas las páginas con el mismo número de identificación de la guía, sin que éste se repita para otros envíos.*

Cobertura y tiempos de entrega:

De acuerdo con la matriz de tiempos de entrega.

Forma de entrega:

Bajo firma de persona mayor de edad, que se encuentre en la dirección de destino al momento de la entrega.

Intentos de entrega:

1 Intento.

Nota[1]: Dos intentos de entrega siempre y cuando la primera gestión sea causal de devolución cerrado. Cuando en el lugar de destino rehusasen recibir la comunicación, se dejará bajo puerta con descripción de predio en la prueba de entrega. Para todos los efectos legales, la comunicación se entenderá entregada.

Nota 2: No aplica lista de correo.

Rastreo y seguimiento:

Aplica guía con número de seguimiento.

Prueba de entrega:

Se digitaliza la prueba de entrega en los mismos tiempos que tomo la entrega. Los físicos no serán retornados al cliente.

Devoluciones:

El envío será devuelto a la dirección suministrada por el remitente; de no ser posible su devolución el envío será llevado a la unidad de rezagos, donde aplicará la resolución de rezagos vigente y de acuerdo a resolución de MinTic.

Dimensiones:

Su lado más largo no puede exceder 25 cm.

Peso:

0-2 Kg físicos y/o volumen.

Envío Nacional de
Documentos

Notificaciones

Tarifas:

Rango de peso (gr)	Urbano	Regional	Nacional
0 - 2000	$ 18.200	$ 21.500	$ 30.650

Envío Nacional de
Documentos

CORRA

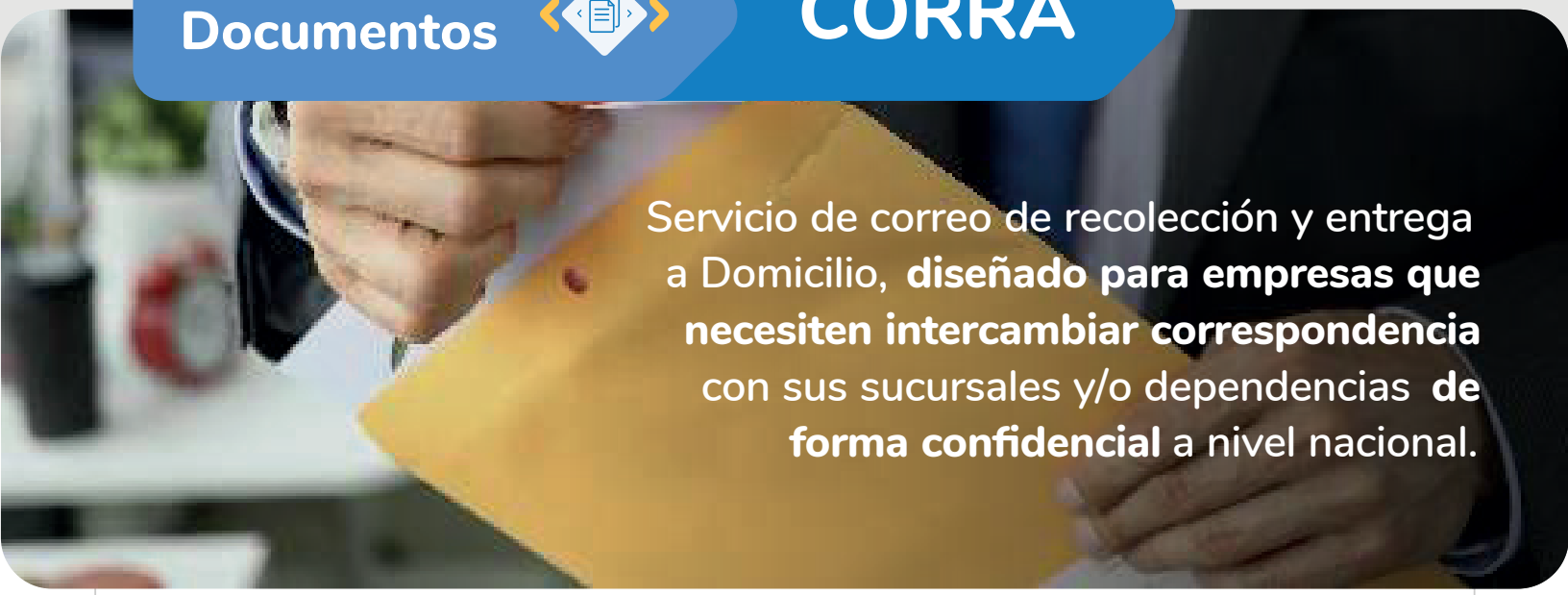

Servicio de correo de recolección y entrega a Domicilio, **diseñado para empresas que necesiten intercambiar correspondencia** con sus sucursales y/o dependencias **de forma confidencial** a nivel nacional.

Este servicio ***se presta exclusivamente a través de valijas las cuales son selladas y abiertas únicamente por personal del cliente****, lo que le garantiza mayor seguridad y confiabilidad en su correspondencia.* ***Nada que no esté dentro de la valija se puede cursar por este servicio, al igual que si se pasa del peso máximo 30 kilos****.*

Cobertura y tiempos de entrega:
De acuerdo con la matriz de tiempos de entrega.

Forma de entrega:
Bajo sello y firma del cliente.

Intentos de entrega:
1 Intento.

Nota: *Dos intentos de entrega siempre y cuando la primera gestión sea causal de devolución cerrado.*

Rastreo y seguimiento:
En el momento de la imposición se le asigna un número único, que permite su registro y control hasta la entrega en su destino final.

Prueba de entrega:
4-72 tiene un plazo máximo de 10 días hábiles después de cumplidos los tiempos de entrega para expedir la prueba de entrega, ya sea vía física o electrónica.

Devoluciones:
No Aplica.

Envío Nacional de
Documentos

CORRA

Peso:

Hasta 30 Kg físicos por valija.

Nota: *En caso de recoger un envío que supere el peso o no cumpla con las características del servicio, se debe contactar al cliente para informarle la novedad y si autoriza o no el envío a través de otro servicio que sí se ajuste.*

(*) La prestación del servicio puede hacerse a petición, llamando el día antes hasta las 12m a solicitarlo o para cancelarlo en caso de estar programada la recolección. En caso de hacerse la solicitud el mismo día, no podemos garantizar la recolección inmediata.

Tarifas:

Rango de peso (gr)	Urbano	Regional	Nacional
0-1000	$ 10.850	$ 14.900	$ 18.000
1001-2000	$ 15.100	$ 18.750	$ 23.350
2001-3000	$ 19.450	$ 22.600	$ 28.400
3001-4000	$ 23.750	$ 26.300	$ 33.550
4001-5000	$ 24.500	$ 30.150	$ 38.950
5001-6000	$ 32.350	$ 34.050	$ 44.000
6001-7000	$ 36.600	$ 37.750	$ 49.150
7001-8000	$ 40.900	$ 41.450	$ 54.500
8001-9000	$ 45.200	$ 45.350	$ 59.600
9001-10000	$ 49.150	$ 49.350	$ 64.750
10001-11000	$ 53.800	$ 55.800	$ 70.150
11001-12000	$ 58.000	$ 59.850	$ 75.250
12001-13000	$ 62.400	$ 63.800	$ 80.250
13001-14000	$ 66.550	$ 67.850	$ 85.750
14001-15000	$ 70.800	$ 71.950	$ 90.750

Envío Nacional de
Documentos

CORRA

Tarifas:

Rango de peso (gr)	Urbano	Regional	Nacional
15001-16000	$ 75.250	$ 75.950	$ 95.900
16001-17000	$ 79.450	$ 80.000	$ 101.200
17001-18000	$ 83.850	$ 83.850	$ 106.350
18001-19000	$ 88.000	$ 87.900	$ 111.500
19001-20000	$ 91.950	$ 92.300	$ 116.800
20001-21000	$ 96.600	$ 95.900	$ 121.950
21001-22000	$ 100.850	$ 99.950	$ 127.250
22001-23000	$ 105.300	$ 104.100	$ 132.400
23001-24000	$ 109.500	$ 107.800	$ 137.550
24001-25000	$ 113.700	$ 111.900	$ 142.800
25001-26000	$ 118.100	$ 115.900	$ 147.950
26001-27000	$ 122.350	$ 119.950	$ 153.100
27001-28000	$ 126.750	$ 124.000	$ 158.500
28001-29000	$ 131.000	$ 128.000	$ 163.550
29001-30000	$ 135.200	$ 132.050	$ 168.650

Propuesta
Comercial

Envío Nacional de
Documentos

Al día
Urbano



Servicio de mensajería para **envíos urbanos de documentos** de carácter urgente con **entrega el mismo día**.

*Aplica únicamente para Bogotá.

Cobertura y tiempos de entrega:
1 día hábil.

Nota: *La entrega del envío por parte del remitente, debe hacerse antes de las 10 a.m. para ser entregado a las 7 p.m. del mismo día.*

Forma de entrega:
Bajo firma de persona mayor de edad, que se encuentre en la dirección de destino al momento de la entrega.

Intentos de entrega:
1 Intento.

Nota: *Dos intentos de entrega siempre y cuando la primera gestión sea causal de devolución cerrado, y se realizará al día siguiente.*

Rastreo y seguimiento:
Aplica guía con número de seguimiento.

Prueba de entrega:
Se digitaliza la prueba de entrega en los mismos tiempos que tomo la entrega. Los físicos no serán retornados al cliente.

Peso:
Máximo 2 Kg. físicos y/o volumétricos.

Dimensiones:
Su lado más largo no puede exceder 25 cm.

Tarifas:

Rango de peso (gr.)	Urbano
0 - 2.000	$ 18.200

Envío Nacional
de Paquetes

Encomienda Normal



Servicio de correo que permite hacer envíos no urgentes de paquetería y mercancías de 0 a 30 kg a todo el territorio nacional.

Cobertura y tiempos de entrega:

De acuerdo con la matriz de tiempos de entrega.

(*) Para Trayectos Especiales, estamos sujetos a itinerarios y cupo de las aerolíneas.

Forma de entrega:

Bajo firma de persona mayor de edad, que se encuentre en la dirección de destino al momento de la entrega.

Para envíos que tengan como destino poblaciones apartadas, zonas veredales y en las zonas de difícil acceso, su entrega se realizará mediante publicación de lista de correo y hasta cabecera municipal. Esta publicación se realizará en centros operativos que apliquen, expendios y puntos de venta.

Consulte su punto de entrega página web de 4-72

https://www.4-72.com.co/publicaciones/825/conoce-los-horarios-de-nuestros-puntos-de-atencion-semanal/

Intentos de entrega:

1 Intento de entrega*.

De ser depositado en una lista de correo, el envío permanecerá 30 días calendario antes de su devolución a remitente, de no ser posible su devolución el envío será llevado a la unidad de rezagos, donde aplicará la Resolución de rezagos vigente.

(*) *Dos intentos de entrega siempre y cuando el primer intento de entrega sea causal de devolución cerrado.*

Rastreo y seguimiento:

Aplica guía con número de seguimiento.

Prueba de entrega:

Se digitaliza la prueba de entrega en los mismos tiempos que tomo la entrega. Los físicos no srán retornados al cliente.

Devoluciones:

El envío será devuelto a la dirección suministrada por el remitente; de no ser posible su devolución el envío será llevado a la unidad de rezagos, donde aplicará la resolución de rezagos vigente.
(Consulte motivos de devoluciones)

Peso:

Máximo 30 Kg físicos por envío.

Dimensiones:

Su dimensión más larga no debe exceder 1.20 metros y la suma del contorno no debe superar los 2 metros. Es decir que la suma del contorno y la dimensión más larga no debe exceder los 3.20 metros

Envío Nacional
de Paquetes

Encomienda Normal

› Tarifas:

Rango de peso (gr)	Urbano	Nacional	Trayecto Especial Hasta 7 imposiciones al año	Trayecto Especial Desde 8 imposiciones al año
0 - 1000	$ 7.300	$ 26.200	$ 26.200	$ 39.300
1001 - 2000	$ 7.300	$ 26.200	$ 26.200	$ 42.900
2001 - 3000	$ 7.300	$ 26.200	$ 26.200	$ 52.300
3001 - 4000	$ 7.300	$ 26.200	$ 26.200	$ 61.650
4001 - 5000	$ 7.500	$ 27.000	$ 27.000	$ 70.550
5001 - 6000	$ 7.750	$ 27.800	$ 27.800	$ 80.400
6001 - 7000	$ 7.950	$ 28.600	$ 28.600	$ 89.800
7001 - 8000	$ 8.150	$ 29.450	$ 29.450	$ 99.200
8001 - 9000	$ 8.400	$ 30.250	$ 30.250	$ 108.550
9001 - 10000	$ 8.600	$ 31.050	$ 31.050	$ 117.950
10001 - 11000	$ 8.850	$ 31.850	$ 31.850	$ 127.300
11001 - 12000	$ 9.050	$ 32.650	$ 32.650	$ 136.700
12001 - 13000	$ 9.250	$ 33.450	$ 33.450	$ 146.100
13001 - 14000	$ 9.500	$ 34.250	$ 34.250	$ 155.450
14001 - 15000	$ 9.700	$ 35.050	$ 35.050	$ 164.850
15001 - 16000	$ 9.950	$ 35.850	$ 35.850	$ 174.250
16001 - 17000	$ 10.150	$ 36.700	$ 36.700	$ 183.600
17001 - 18000	$ 10.350	$ 37.500	$ 37.500	$ 193.000
18001 - 19000	$ 10.600	$ 38.300	$ 38.300	$ 207.900
19001 - 20000	$ 10.800	$ 39.100	$ 39.100	$ 211.200
20001 - 21000	$ 11.050	$ 39.900	$ 39.900	$ 221.150
21001 - 22000	$ 11.250	$ 40.700	$ 40.700	$ 230.500
22001 - 23000	$ 11.450	$ 41.500	$ 41.500	$ 239.900
23001 - 24000	$ 11.700	$ 42.300	$ 42.300	$ 249.250
24001 - 25000	$ 11.900	$ 43.100	$ 43.100	$ 258.650
25001 - 26000	$ 12.150	$ 43.950	$ 43.950	$ 268.050
26001 - 27000	$ 12.350	$ 44.750	$ 44.750	$ 277.400
27001 - 28000	$ 12.550	$ 45.550	$ 45.550	$ 286.800
28001 - 29000	$ 12.800	$ 46.350	$ 46.350	$ 296.150
29001 - 30000	$ 13.000	$ 47.150	$ 47.150	$ 305.550

* **Nota:** Las tarifas de trayecto especial desde 7 imposiciones aplican para envíos desde origen tipo 4 unicamente.

Envío Nacional
de Paquetes

Paquetería
Empresarial Terrestre



Servicio de carga para envío de paquetes **desde 30.1 Kg** a **150 kg físicos y 600 kg volumétricos, entre las principales poblaciones del país,** con prueba de entrega.

Cobertura y tiempos de entrega:
De acuerdo con la matriz de tiempos de entrega.

Forma de entrega:
Bajo firma de la persona mayor de edad que se encuentre en el domicilio.

Intentos de entrega:
1 Intento.

Nota: *Dos intentos de entrega siempre y cuando la primera gestión sea causal de devolución cerrado.*

Rastreo y seguimiento:
Trazabilidad vía web.

Prueba de entrega:
Se digitaliza la prueba de entrega en los mismos tiempos que tomo la entrega. Los físicos no serán retornados al cliente.

Devoluciones:
El envío será devuelto a la dirección suministrada por el remitente; de no ser posible su devolución el envío será llevado a la unidad de rezagos, donde aplicará la resolución de rezagos vigente.
(Consulte motivos de devoluciones).

Peso:
Desde 30,1 Kg a 150 Kg físicos y 600 Kg volumétricos.

Nota: *Para unidades mayores a 80 kilogramos de peso o volumen, remitente y destinatario deben tener ayuda mecánica para el cargue y descargue de los envíos.*

Dimensiones:
Su dimensión más larga no debe exceder 2 metros.

Envío Nacional
de Paquetes

Paquetería Empresarial Terrestre

Tarifas:

Las tarifas están sujetas a la negociación con el Cliente y a la forma de tarificación acordada entre ambas partes. Sin embargo, hay unos mínimos.

Condiciones Comerciales	Urbano	Regional	Nacional
Peso mínimo por unidad	30,01	30,01	30,01
Flete fijo mínimo por unidad	$ 21.440	$ 44.773	$ 46.945
Costo mínimo de manejo	$ 7.357	$ 7.357	$ 7.357
Tasa de manejo	1%	1%	1%
Flete total mínimo	$ 28.797	$ 52.130	$ 54.302
Valor kilo adicional	$ 715	$ 1.492	$ 1.565

*El flete de transporte varía dependiendo del peso y del valor del kilo según destino.

*La tasa de manejo se calcula sobre el valor declarado, cuando esta sea inferior al costo mínimo de manejo se aplicará este último.

* Valores de kilo a destino según cobertura.

Envío Nacional
de Paquetes

Transporte Dedicado



Servicio de carga para **recolección y distribución de bienes y mercancias punto a punto.**

Nota: *La prestación de este servicio está sujeta a la disponibilidad de los vehículos de la compañía, por tal motivo lo invitamos a consultar previamente con su profesional comercial.*

Cobertura:
Urbana y Nacional.

Tiempos de entrega:
De acuerdo con la negociación con el cliente.

Recolección:
A solicitud del cliente.

Peso:
El peso máximo se establece de acuerdo con la negociación con el cliente.

Nota: *Para unidades mayores a 80 kilogramos de peso o volumen, remitente y destinatario deben tener ayuda mecánica para el cargue y descargue de los envíos.*

Dimensiones:
Las dimensiones máximas se establecen de acuerdo con la negociación con el cliente.

Servicios adicionales:
- Alistamiento.
- Embalaje.
- Organización.
- Despacho.
- Servicio de escolta.
- Logística inversa.
- Transporte multimodal.

Modalidad de pago:
Crédito.

Tarifas:
Varian de acuerdo con el requerimiento.

Envío de Documentos
Masivos

Correo Masivo Básico

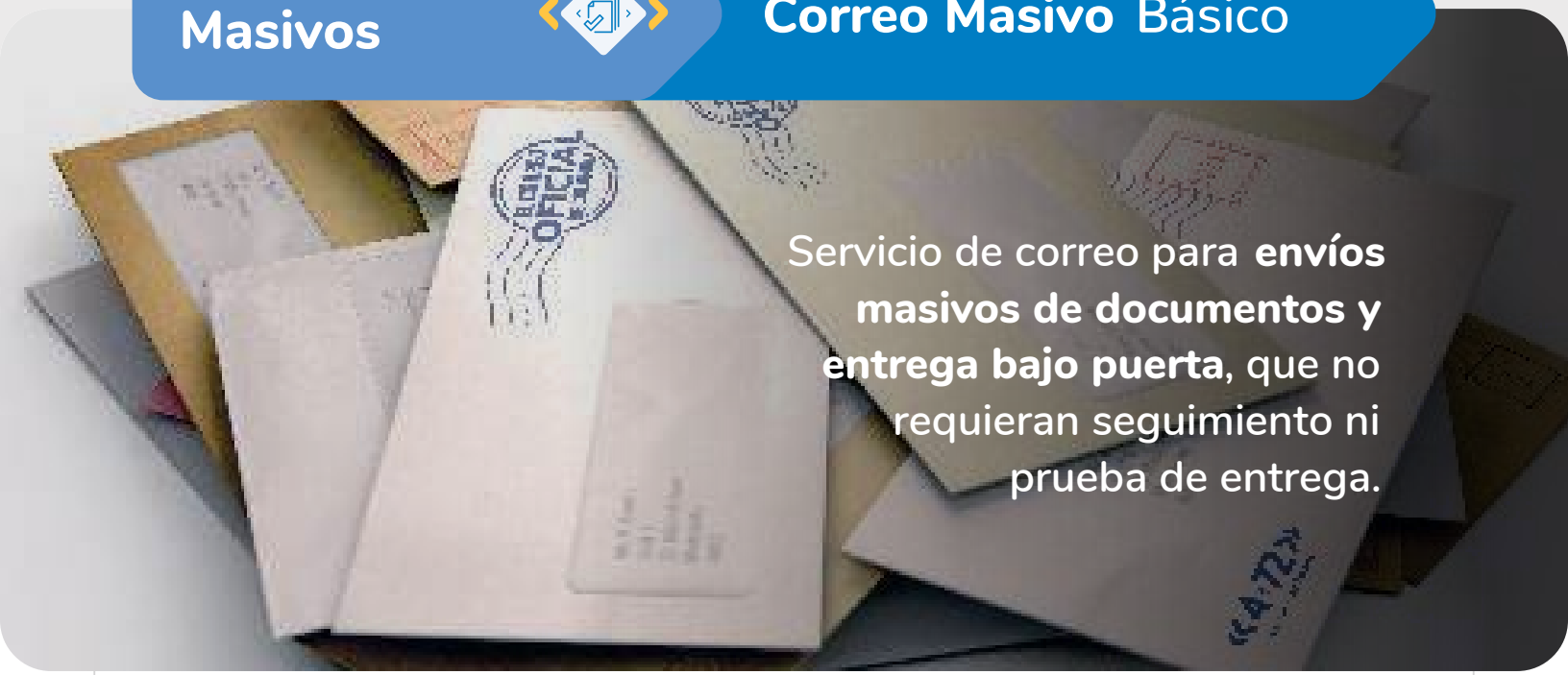

Servicio de correo para **envíos masivos de documentos y entrega bajo puerta**, que no requieran seguimiento ni prueba de entrega.

Cobertura y tiempos de entrega:
Urbana, Regional y Nacional:
De acuerdo a negociación con el cliente.

Para envios cuyo origen y/o destino esten por fuera de la matriz definida para estos servicios y que sean mayores a 2.000, las tarifas unidades serán sujetos a negociación.

Forma de entrega:
Bajo puerta, en buzón o apartado postal.

Intentos de entrega:
1 Intento.

Devoluciones:
Las devoluciones son remitidas al cliente con periodicidad diaria, semanal, mensual, o máximo al momento de la entrega del reporte final de la orden de servicio*.

(*) De no ser posible su devolución al remitente, el envío será llevado a la Unidad de Rezagos, donde aplicará la Resolución de Rezagos vigente.

Peso:
Máximo 200 gr. por pieza o envío.

Dimensiones:
Máximo 22 cm x 35 cm x 1 cm de espesor.
Tamaño Oficio.

Cantidad mínima de imposición:
100 piezas (un único remitente).

Requisitos:
Para la admisión, el cliente debe proporcionar la base de datos con la cual se gestionarán los envíos.

Envío de Documentos
Masivos

Correo Masivo Básico

Tarifas:

Cantidades		Cobertura		
Mínimo	**Máximo**	**Urbano**	**Regional**	**Nacional**
100	500	$ 2.950	$ 3.100	$ 3.300
501	1.000	$ 2.800	$ 2.950	$ 3.150
*1.001	5.000	$ 2.650	$ 2.800	$ 2.950
*5.001	20.000	$ 2.500	$ 2.650	$ 2.800
*20.001 en	Adelante	$ 2.350	$ 2.500	$ 2.650

**Estas tarifas para clientes corporativos podrán ser revisadas dependiendo de las negociaciones que se adelanten con los clientes dependiendo de las condiciones de prestación del servicio.*

Nota: *Por favor, revisar los términos y condiciones para Servicios de Envío de Documentos Masivos.*

Envío de Documentos
Masivos

Correo Masivo Estándar

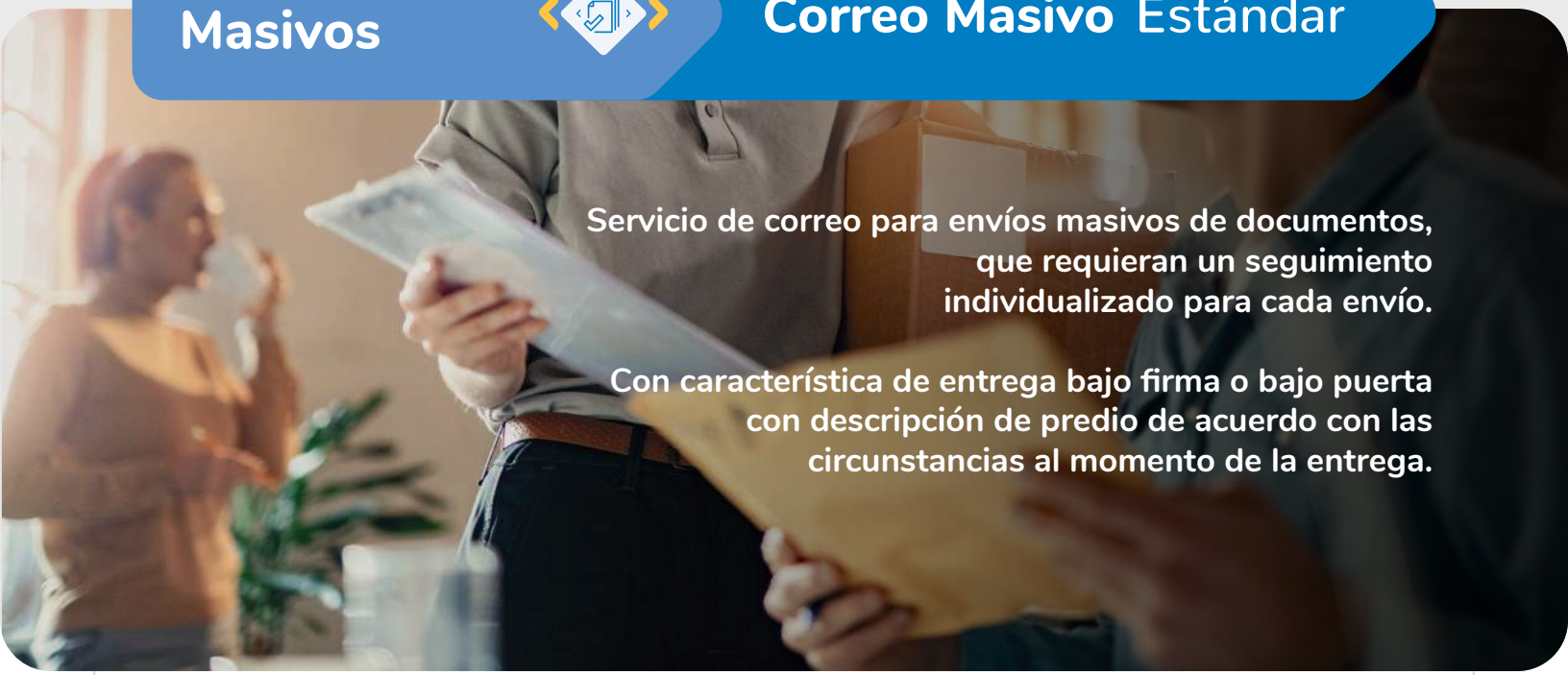

Servicio de correo para envíos masivos de documentos, que requieran un seguimiento individualizado para cada envío.

Con característica de entrega bajo firma o bajo puerta con descripción de predio de acuerdo con las circunstancias al momento de la entrega.

Cobertura y tiempos de entrega:

Urbana, Regional y Nacional:
De acuerdo a negociación con el cliente.

Para envios cuyo origen y/o destino esten por fuera de la matriz definida para estos servicios y que sean mayores a 2.000, las tarifas unidades serán sujetos a negociación.

Forma de entrega:

con característica de entrega bajo firma o bajo puerta con descripción de predio de acuerdo con las circunstancias al momento de la entrega.

Intentos de entrega:

1 Intento.

Rastreo y seguimiento:

Si, con acuse de recibo.

Prueba de entrega:

Si, con acuse de recibo.

Devoluciones:

Las devoluciones son remitidas al cliente con periodicidad diaria, semanal, mensual, o máximo al momento de la entrega del reporte final de la orden de servicio*.

(*) De no ser posible su devolución al remitente, el envío será llevado a la Unidad de Rezagos, donde aplicará la Resolución de Rezagos vigente.

Peso:

Máximo 200 gr. por pieza o envío.

Dimensiones:

Máximo 22 cm x 35 cm x 1 cm de espesor.
Tamaño Oficio.

Cantidad mínima de imposición:

100 piezas (un único remitente).

Envío de Documentos
Masivos

Correo Masivo Estándar

Requisitos:

Para la admisión, el cliente debe proporcionar la base de datos con la cual se gestionarán los envíos.

Tarifas:

Cantidades		Cobertura		
Mínimo	**Máximo**	**Urbano**	**Regional**	**Nacional**
100	500	$ 3.400	$ 3.500	$ 3.700
501	1.000	$ 3.250	$ 3.350	$ 3.550
*1.001	5.000	$ 3.050	$ 3.200	$ 3.400
*5.001	20.000	$ 2.900	$ 3.050	$ 3.250
*20.001 en	Adelante	$ 2.750	$ 2.900	$ 3.050

**Estas tarifas para clientes corporativos podrán ser revisadas dependiendo de las negociaciones que se adelanten con los clientes dependiendo de las condiciones de prestación del servicio.*

Nota: *Por favor, revisar los términos y condiciones para Servicios de Envío de Documentos Masivos.*

Propuesta
Comercia
l

Envío de Documentos
Masivos

Correo Masivo Estándar Especial.

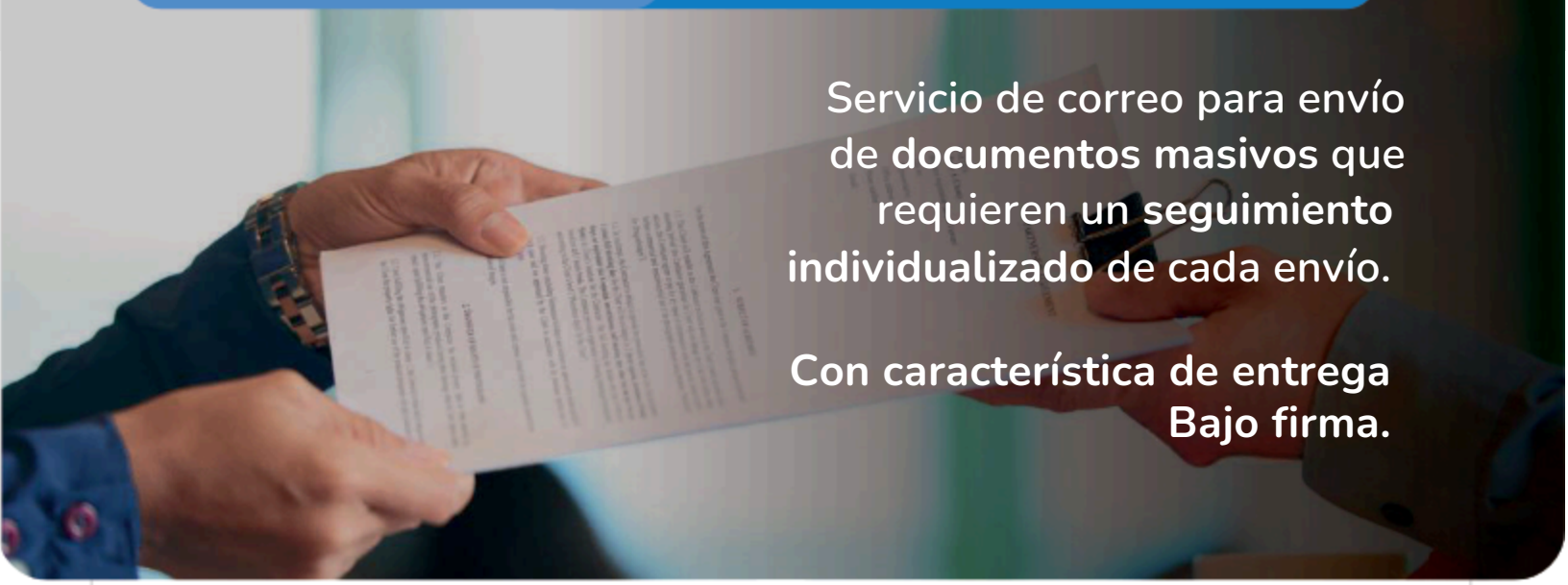

Servicio de correo para envío de **documentos masivos** que requieren un **seguimiento individualizado** de cada envío.

Con característica de entrega Bajo firma.

Cobertura y tiempos de entrega:

Urbana, Regional y Nacional:
De acuerdo a negociación con el cliente.
Para envios cuyo origen y/o destino esten por fuera de la matriz definida para estos servicios y que sean mayores a 2.000 unidades, las tarifas serán sujetos a negociación.

Forma de entrega:

con característica de entrega bajo firma con descripción de predio de acuerdo con las circunstancias al momento de la entrega.

Intentos de entrega

1 Intento.

Nota:*Dos intentos de entrega siempre y cuando la primera gestión sea causal de devolución cerrado.*

Rastreo y seguimiento:

Si, con guia digitalizada.

Prueba de entrega:

Digitalizada-Informede estado de los envíos.

Devoluciones:

Las devoluciones son remitidas al cliente con periodicidad diaria, semanal, mensual, o máximo al momento de la entrega del reporte final de la orden de servicio*.
(*)Denoser posiblesu devoluciónal remitente,elenvío será llevado a la Unidad de Rezagos, donde aplicará la Resolución de Rezagos vigente.

Peso:

Máximo 200 gr. por pieza o envío.

Dimensiones:

Máximo 22cmx 35 cm x 1 cm de espesor.
Tamaño Oficio.

Cantidad mínima de imposición:

100 piezas (un único remitente).

Envío de Documentos
Masivos

Correo Masivo Estándar Especial

Requisitos:

Para la admisión, el cliente debe proporcionar la base de datos con la cual se gestionarán los envíos.

Tarifas:

Cantidades		Cobertura		
Mínimo	Máximo	Urbano	Regional	Nacional
100	500	$ 3.800	$ 4.450	$ 4.750
501	1.000	$ 3.650	$ 4.250	$ 4.550
*1.001	5.000	$ 3.500	$ 4.100	$ 4.350
*5.001	20.000	$ 3.350	$ 3.900	$ 4.100
*20.001 en	Adelante	$ 3.200	$ 3.700	$ 3.900

**Estas tarifas para clientes corporativos podrán ser revisadas dependiendo de las negociaciones que se adelanten con los clientes dependiendo de las condiciones de prestación del servicio.*

Nota: *Por favor, revisar los términos y condiciones para Servicios de Envío de Documentos Masivos.*

Envío de Documentos
Masivos

Términos y condiciones

Las tarifas de los servicios masivos aplican para facturación por orden de servicio y no por la sumatoria de la liquidación mensual.

El incumplimiento en el volumen mínimo que debe imponer el cliente y atendiendo a que la tarifa de servicios de distribución masiva tiene relación directa con el volumen de envíos impuestos, dará lugar a la reliquidación del valor unitario cobrado conforme a la tabla de valores y volúmenes publicada en la resolución de tarifas vigentes.

Nota: En los servicios de **Correo Masivo Básico, Correo Masivo Estándar y Correo Masivo Estándar Especial,** donde medie un descuento en la tarifa vigente, el cliente se compromete a cumplir con el volumen de imposición mínima por orden de servicio, diaria, semanal o mensual establecida en la propuesta comercial acordada con el cliente, o establecido en los estudios previos, el contrato o el que haga sus veces, que sirvió de base para fijar la tarifa.

Servicios
a la medida

Centro Administración de Correspondencia-CAD



Servicio de **administración y manejo integral de la correspondencia interna y externa** con personal altamente calificado, permitiéndole a nuestros clientes **gestionar todo lo relacionado** con su correspondencia.

*Controla los diferentes **flujos documentales y procesos operativos postales** en la sede del cliente o donde este disponga, soportados en un software eficiente que **administra, centraliza, organiza y controla la trazabilidad** de todo lo relacionado con la administración de su correspondencia.*

Caracteristicas:

El personal está debidamente uniformado e identificado, se realiza plan de capacitación que le brinda al personal los conocimientos necesarios en:

- Procesos operativos postales
- Servicio al cliente.
- Conocimiento de la compañía.
- Uso de herramientas informáticas.
- Administración segura y calificada en el manejo de la correspondencia.

El personal suministrado será netamente para el proceso solicitado de acuerdo con las cantidades requeridas por parte del cliente.

Perfiles disponibles

- **Counter:** Personal especializado para dirigir y controlar los procesos de admisión, clasificación, distribución y entrega, así como la generación de informes.
- **Coordinador:** Servicio especializado para adelantar actividades de coordinación y supervisión de las estapas operativas del servicio postal.
- **Auxiliar de Correspondencia:** Personal especializado para realizar los procesos de admisión, clasificación y ordenación de los envíos
- **Distribuidor motorizado urbano:** Personal especializado para adelantar el proceso de transporte y entrega de envíos urbanos en el menor tiempo.

Servicios
a la medida

Centro de Administración de Correspondencia-CAD

Cobertura:

Nacional.

Tiempos de contratación de personal:

Para las negociaciones que requieran personal los tiempos para el suministro después de firmado el contrato y su acta de inicio dependerán de la negociación y propuesta de cada cliente.

Tiempos según negociación.

- En caso de requerimiento de personal y de los perfiles solicitados, el cliente deberá realizar la solicitud con un mínimo de 15 días hábiles de anticipación.
- La solicitud debe especificar salarios, cargos, fechas de ingreso, horarios de trabajo y perfiles solicitados.

  En las ciudades de Barranquilla' Bucaramanga, Cali, Ibagué, Manizales, Medellín, Palmira y Tunja, se cuenta con Supernumerarios de Contratos Externos quienes de acuerdo con la disponibilidad pueden suplir novedades.
- El personal suministrado será el netamente cotizado para el proceso y solicitado de acuerdo con las cantidades descritas, de requerirse otro adicional deberá ser cotizado por Servicios Postales Nacionales 4-72.
- En caso de que el CLIENTE en virtud de acciones de mejora, considere que alguna de las personas asignadas a la ejecución del contrato, no cumple 100% con las necesidades laborales exigidas, deberá elevar a SPN una solicitud formal con los debidos soportes y evidencias para poder efectuar la revisión del asunto, y en caso de ser procedente la solicitud, desde SPN se adelantará y garantizará el debido proceso laboral de desvinculación.

En caso de suscitarse un remplazo se deben tener en cuenta los siguientes parámetros:

- El remplazo no implica la reducción del personal del equipo de trabajo inicialmente contratado.
- No es viable realizar un retiro de personal sin que medie justa causa.
- Se deberá remitir a Servicios Postales Nacionales. 4-72 los soportes suficientes para motivar la carta de terminación del contrato laboral.

- El cliente por conducto del Interventor deberá enviar informe donde se describan los hechos (novedades) modo, tiempo y lugar, con sus debidos soportes.
- Con respecto a lo anterior, hasta tanto no se cumpla con el proceso señalado, no se realizará el retiro del personal y seguiría prestando los servicios en la entidad hasta la terminación del contrato por el término fijo contratado inicialmente.

  Para reporte de novedades comuníquese al correo reportenovedadesce@4-72.com.co

Reporte de gestión:

De acuerdo con la negociación con el cliente.

Tarifas:

De acuerdo con la negociación con el cliente.

*El valor de la tarifa correspondiente al personal o al Centro de Administración de Correspondencia (CAD) se actualizará conforme al incremento del salario mínimo legal vigente para el año en curso, o de acuerdo con cualquier otra disposición que se establezca para tal efecto.

Servicios
a la medida

Empaques



Para que los envíos **lleguen siempre en óptimas condiciones**, ofrecemos este servicio que se **adapta** a las **necesidades** de sus documentos y paquetes.

› Sobres:

Sobre de seguridad:

- Para todos los productos con guía.
- Empaque plástico ultra resistente con un sistema de cierre de alta adherencia, cuentan con un bolsillo porta-guía para mayor seguridad y confianza evitando manipulación a la guía de envío.

Sobre de cartón para envío:

- Sobre rígido de cartón maule blanco con cierre fácil y auto sello.

  (Medida de 24 x 32 cm)
- Durable y resistente a perforaciones, evita el maltrato y dobleces de los documentos.
- Para envío de documentos y fotos.
- Especial para productos con estampilla.

Nota 1: *Valor NO incluye IVA y será aplicado según normatividad vigente.*

Nota 2: *En caso de que se genere el Impuesto al Consumo de bolsas plásticas, este será aplicado conforme a la normativa vigente.*

› Cajas:

Referencia
Caja Corriente S 50 x 40 x 30
Caja Corriente M 60 x 40 x 40
Caja Corriente G 70 x 50 x 50

› Sobres:

Referencia
Sobre “De / Para” Carta
Sobre “De / Para” Extra Oficio
Bolsa de Seguridad
Sobre Cartón Carta

Servicios
a la medida

Impresión y Alistamiento



Servicio de **preparación y acondicionamiento de los envíos**, previo a la imposición, de acuerdo con los requerimientos y necesidades.

Tipos de Alistamiento:

Sobre de seguridad

Plegado en C o Z.

(1) Los insumos requeridos para cada una de las actividades son adicionales dependiendo del tipo, tamaño, material y cantidades.

Ensobrado

Puede ser tamaño carta u oficio, con y sin ventanilla.

(1) Incluye el proceso de ensobrado. No incluye el valor del sobre o bolsa, ni materiales adicionales.

Embolsado y termosellado

Operación de embolsado y termosellado.

(1) No incluye el valor de la bolsa, ni materiales adicionales los mismos tienen un costo adicional.

(2) Los insumos requeridos para cada una de las actividades son adicionales dependiendo del tipo, tamaño, material y cantidades.

Auto ensobrado

El mismo documento hace las veces de un sobre en forma de C, Z o tipo sobre.

(1) Los insumos requeridos para cada una de las actividades son adicionales dependiendo del tipo, tamaño, material y cantidades.

Impresión Simplex

Impresión del documento en tinta negra a una sola cara.

(1) Factura, extracto o carta mediante combinación de información de la base de datos enviadas por el cliente.

(2) Los insumos requeridos para cada una de las actividades son adicionales dependiendo del tipo, tamaño, material y cantidades.

Impresión Dúplex

Impresión del documento en tinta negra a dos caras.

(1) Factura, extracto o carta mediante combinación de información de la base de datos enviadas por el cliente.

(2) Los insumos requeridos para cada una de las actividades son adicionales dependiendo del tipo, tamaño, material y cantidades.

Impresión y pegado de rótulo

Impresión y pegado de rótulo. Contiene los datos del envío – Remitente y destinatario.

(1) El rótulo sugerido para las tarifas definidas es de un tamaño mínimo de 5 cm. x 3 cm., sin tintas pre impresas

(2) De requerir un rótulo de medidas diferentes este tendrá un costo adicional.

(3) Los insumos requeridos para cada una de las actividades son adicionales dependiendo del tipo, tamaño, material y cantidades.

Servicios
a la medida

Impresión y Alistamiento

Grapado

(1) Un cuerpo.

(2) Los insumos requeridos para cada una de las actividades son adicionales dependiendo del tipo, tamaño, material y cantidades.

Insumos

Bolsa 23x30 c 2 opaca

- Tarifas aplican para los servicios prestados desde la ciudad de Bogotá, para ciudades diferentes a Bogotá se realizará el cobro de $10 adicional por envío o unidad de servicio.
- Para clientes corporativos estas tarifas podrán ser negociadas dependiendo de las condiciones y volúmenes del servicio.
- Para alistamientos que no se encuentren relacionados en las características anteriores se realizará bajo cotización específica.

Tarifas:

Las tarifas están sujetas a las características de la negociación.

Servicios
a la medida

Servicio de Información Geográfica RADAR



Servicio integral que estandariza direcciones, las convierte en coordenadas geográficas y habilita su análisis en mapas, cubrie do más de 1.010 poblaciones con malla vial estructurada en Colombia.

Normalización:

Es un proceso que traduce una dirección a una forma estandarizada y entendible por los sistemas de información geográfica que permiten ubicar sobre un mapa una dirección.

Automático

El cliente podrá interactuar directamente con el sistema por medio del aplicativo web llamado Visor de código Postal o por consumo de web service. Estos servicios funcionaran directamente con la plataforma de georreferenciación, entregando una respuesta inmediata a las peticiones o consultas de análisis de direcciones. Los servicios automáticos se pueden procesar de manera unitaria o masiva.

Supervisado

El cliente enviará sus bases de datos de direcciones en un archivo vía e-mail o FTP para ser procesada por el personal de la unidad del CODE quienes validaran la información. Este servicio permitirá aumentar la efectividad en el procesamiento de las Bases de Datos, el proceso continúa con la normalización y geocodificación de las direcciones y asignando las variables que *El Cliente* ha establecido previamente.

Posteriormente se realizará la correspondiente inspección por personal calificado y expertos en estructuras de direcciones de donde se genera la tabla de resultados con las direcciones estandarizadas y variables.

Geocodificación:

Es un proceso que permite determinar una ubicación geográfica a partir de una dirección normalizada, indicando una coordenada.

Análisis geográfico:

Es un proceso para generar mapas de acuerdo con las variables y necesidades del usuario.

- Mapas Temáticos.
- Mapas de Análisis.
- Mapas Temporales.

Servicios
a la medida

Servicio de Información Geográfica RADAR

Tarifas:

las tarifas están sujetas a las características de la negociación.

Enriquecimiento de variables:

Atributos adicionales a sus bases de datos, de acuerdo con las necesidades del negocio.

Rango	* Variables Incluidas							
	Código Postal	Dirección Estandarizada	Coordenadas	Barrio	Localidad	Estrato	Uso del suelo	Variables Nivel Código Postal (1)
Paquete 1	×	×						
Paquete 2	×	×	×					
Paquete 3	×	×	×	×	×	×		
Paquete 4	×	×	×	×	×	×	×	×

Soluciones de la
información



Servicio que garantiza la organización, acceso y conservación de documentos mediante la implementación de diferentes instrumentos archivísticos, brindando a los clientes un sistema confiable de información.

Características

Beneficios:

- Cumplimiento normativo de la Ley 594 de 2000.
- Optimización de espacios físicos y digitales.
- Seguridad y trazabilidad de la información.
- Acceso rápido y confiable a documentos.
- Preservación del patrimonio documental institucional.

Instrumentos archivísticos:

Tablas de Valoración Documental:

Determinan el valor administrativo, legal, fiscal, histórico o cultural de los documentos, y su disposición final.

Tablas de Retención Documental (TRD):

Establecen los plazos de permanencia de los documentos en las fases del archivo (activo, semiactivo e histórico) y su disposición final.

Cuadro de Clasificación Documental (CCD):

Estructura jerárquica que refleja las series y subseries documentales basadas en la organización de la entidad.

Programa de Gestión Documental (PGD):

Plan estratégico a corto, mediano y largo plazo para gestionar documentos, estableciendo presupuestos y tareas.

Plan Institucional de Archivos (PINAR):

Instrumento para la planeación archivística a nivel institucional.

Formato Único de Inventario Documental (FUID):

Es un registro consolidado de carpetas, libros o legajos que permite el control de los documentos.

Soluciones de la **información**

Instrumentos archivísticos:

Tablas de Control de Acceso (TCA):

Regulan el nivel de restricción o acceso a la información.

Modelo de Requisitos para la Gestión de Documentos Electrónicos:

Define especificaciones funcionales para documentos digitales.

Bancos Terminológicos:

Normalizan los conceptos y series documentales.

Herramientas tecnológicas

Contamos con diferentes Sistema de Gestión de Documentos, cada uno enfocado en necesidades y objetivos que los clientes requieran llevar a cabo. Estas herramientas garantizan que los documentos electrónicos de archivos sean gestionados con autenticidad, integridad, disponibilidad y conservación a largo plazo.

En cumplimiento de la Ley 594 de 2000 – Ley General de Archivos, estos sistemas aseguran que la información digital tenga la misma validez y confiabilidad que los documentos físicos.

Beneficios:

- Optimización en la gestión documental.
- Reducción de costos de almacenamiento físico.
- Mayor seguridad y trazabilidad de la información.
- Transparencia institucional y cumplimiento normativo.
- Conservación del patrimonio documental en formato digital.

Servicios complementarios

Servicio de Digitalización:

Conversión de documentos físicos en archivos digitales para preservar la información y facilitar su acceso.

Servicio de Indexación:

Asigna metadatos y palabras clave a documentos digitales para garantizar búsquedas rápidas y precisas.

Servicio de Custodia Documental:

Almacenamiento, organización y protección de documentos físicos y digitales en instalaciones seguras, cumpliendo la normatividad archivística vigente.

Servicio de Custodia de Medios Magnéticos

Conservación segura de soportes digitales (cintas, discos, USB, etc.) con inventario, trazabilidad y acceso controlado.

Servicios
Electrónicos

Correo Electrónico **Postal** Certificado - CERTIPOST



La notificación electrónica postal certificada - CERTIPOST, **permite la transferencia de datos entre las partes mediante correo electrónico con el valor jurídico de una notificación oficial**, proporcionando evidencia del contenido, incluida la prueba de envío, recepción y apertura por parte del destinatario.

Nuestra plataforma permite la realización de ***notificaciones electrónicas con la misma validez jurídica y probatoria que nuestro servicio de correo certificado*** *por medios físicos.*

Características:

- Proporciona un sistema de envió seguro y fiable de mensajes electrónicos.
- Garantiza la confidencialidad del mensaje.
- Genera un registro del envío y entrega de los mensajes.
- Garantiza la integridad y autenticidad de sus mensajes.
- Genera pruebas de las operaciones del ciclo del mensaje, a saber, envío, llegada del mensaje al buzón del destino y acuse de lectura del mensaje de correo electrónico siempre que exista la apertura del mensaje por parte del destinatario.
- Almacena las pruebas de las operaciones del ciclo del mensaje o entregar dichas pruebas a los respectivos clientes, a través de un canal seguro de información.n ambiente web.
- Genera reporte y descarga de acuses en ambiente web.
- Fácil integración con los principales proveedores de correo.
- Proporciona un método de integración (API) del servicio para los distintos aplicativos del cliente.
- Fácil proceso de integración mediante servicios tipos REST sin requerir retornos de respuesta por parte del cliente.
- La aplicación es integrada en la tienda de Microsoft Outlook.
- Facilita una opción de envío desde los principales proveedores de correo electrónico sin requerir de un ingreso a otro sitio web.

Servicios
Electrónicos

Correo Electrónico **Postal** Certificado - CERTIPOST

- Proporciona una opción de envíos masivos sin requerir de desarrollos adicionales, sin límite de envíos.
- Contiene un número único asignado y utilizado para identificar una transacción específica. El ID del mensaje en el Correo Postal Electrónico Certificado de acuse de envió coincidirá con el ID del mensaje en el correo electrónico postal de acuse de recibo registrado.
- Compatible con estándares de criptografía y certificación digital, como DKIM, SPF y S/MIME (Secure/Multipurpose Internet Mail Extensions).
- Entrega un acuse de recibido firmado por Servicios Postales Nacionales 4-72 en formato PDF junto con el correo original del envío en formato EML (Email Message).
- Certificación, firmada digitalmente por el SERVICIOS POSTALES NACIONALES sobre la entrega, acuse de recibo de la notificación, igual como sucede en el medio físico.
- Permite comprimir los archivos enviados en el correo electrónico postal certificado en formato .zip. Permite encriptar punto a punto mediante una contraseña que el usuario puede asignar.
- Incluye almacenamiento de los acuses de recibo a 5 años.
- Proporciona una opción de envíos masivos sin requerir de desarrollos adicionales.

Tarifas:

Correos Electrónicos	Valor unitario hasta 5 megabytes	Valor unitario hasta 5.1 megabytes a 10 megabytes	Valor unitario hasta 10.1 megabytes a 15 megabytes	Valor unitario hasta 15.1 megabytes a 20 megabytes
Unidad	$ 2.097	$ 4.194	$ 6.291	$ 8.388
100-500	$ 1.955	$ 3.910	$ 5.865	$ 7.820
501-1000	$ 1.745	$ 3.490	$ 5.235	$ 6.980
1001-2000	$ 1.598	$ 3.196	$ 4.794	$ 6.392
2001-5000	$ 1.440	$ 2.880	$ 4.320	$ 5.760
5001 En adelante	$ 1.272	$ 2.544	$ 3.816	$ 5.088

Nota 1: *Se cobrará un valor por cada correo electrónico postal certificado enviado, El valor de cada correo dependerá del número total de correos enviados y el peso unitario en megabytes.*

Nota 2: *El valor unitario del correo se calculará por cada destinatario. Por ejemplo, en caso de que un mismo envío de correo se remita a tres destinatarios, se cobrará el valor de tres correos electrónicos enviados.*

Nota 3: *El peso del correo tendrá en cuenta todo su contenido, es decir, firmas, enlaces, adjuntos y cuerpo del correo.*

Nota 4: *El peso máximo admitido del correo será de 20 Mb. No obstante, si se requiere un envío mayor a 20 Mb, se podrá brindar el servicio de correo electrónico postal certificada mediante enlace y el valor se acordará entre las partes.*

Nota 5: *En caso de que el correo sea enviado desde la plataforma, pero no sea recibido por el destinatario debido a las políticas de su servidor o sistema de correo, el cobro se realizará de igual manera.*

Servicios
Electrónicos

SMS Certificado



SMS certificado fortalece alertas, recordatorios, validaciones y mensajes críticos con mayor control sobre el envío y la interacción. El servicio permite gestionar comunicaciones móviles dentro de flujos formales, controlados y verificables. Con base en la Ley 527 de 1999, los mensajes de datos cuentan con validez jurídica como medio de prueba.

Casos prácticos de uso

- Códigos de validación y autenticación
- Recordatorios de pago o vencimiento
- Confirmación de citas, turnos o entregas
- Alertas operativas o comerciales
- Notificaciones de cartera
- Avisos complementarios a procesos de correo certificado

Factores diferenciales

- Canal de alta apertura y rápida lectura
- Útil como segundo factor dentro de flujos digitales.
- Integrable con otros servicios del ecosistema.
- Acompañamiento local para parametrización y operación.
- Ideal para procesos de notificación de alto volumen.

Herramienta Tecnológica

Trabajamos con tecnología de RPost, compañía internacional especializada en comunicaciones electrónicas seguras, certificadas y con trazabilidad jurídica. RPost es líder global en este segmento, con más de 20 años de experiencia, presencia en más de 100 países y millones de usuarios, ofreciendo soluciones para correo electrónico certificado, firma electrónica, cifrado, autenticación y validación de comunicaciones digitales para empresas y organizaciones a nivel mundial.

Tarifas

Rango	Precio por unidad
1 a 5.000	$ 903
5.001 a 50.000	$ 811
50.001 a 100.000	$ 721
100.001 a 500.000	$ 631
500.001 a 1.000.000	$ 541
1.000.001 a 5.000.000	$ 505
5.000.001 en adelante	$ 451

Servicios
Electrónicos

FIRMAS Digitales



El servicio de firma digital garantiza autenticidad, integridad y validez jurídica en cada documento firmado, mediante tecnología criptográfica y certificados digitales autorizados.

La firma digital es un mecanismo de firma electrónica con un mayor nivel de formalidad técnica y jurídica, que permite vincular de manera segura a una persona con un documento o mensaje de datos. En Colombia, la firma digital está regulada por la Ley 527 de 1999 y se caracteriza porque se genera mediante procedimientos criptográficos y se encuentra asociada a un certificado digital emitido por una entidad de certificación digital autorizada.

Características principales:

La firma digital cuenta con las siguientes características:

- Es emitida mediante certificado digital expedido por una entidad de certificación digital autorizada y debidamente acreditada ante el Organismo Nacional de Acreditación de Colombia.
- Permite identificar al firmante, al asociar la firma con una persona natural o jurídica determinada.
- Se puede emitir respecto de distintos perfiles, según la necesidad: persona jurídica, representante legal, pertenencia a empresa, entre otros.
- Garantiza la integridad del documento, pues permite detectar si el contenido fue modificado después de la firma.
- Ofrece alto valor probatorio, al estar soportada en un certificado digital y en mecanismos técnicos de validación.
- Genera confianza jurídica en entornos digitales, especialmente en documentos contractuales, títulos valores electrónicos, trámites empresariales, comunicaciones formales y operaciones que requieren mayor trazabilidad.

Las tarifas establecidas en la presente propuesta comercial no incluye los impuestos aplicables, los cuales será cobrados como un valor adicional a la tarifa en caso que apliquen o se impongan a futuro. Estas tarifas serán objeto de actualización anual conforme a la variación del Índice de Precios al Consumidor (IPC).

Dicho ajuste se aplicará de manera automática el primero (1°) de febrero de cada año, tomando como referencia el IPC certificado correspondiente al año inmediatamente anterior. En consecuencia, este incremento no requerirá notificación previa ni trámite adicional para su implementación, y será de obligatorio cumplimiento a partir de la fecha indicada.

Servicios de envíos
Internacionales

Sacas M



Servicio de correo para el **envío de revistas, periódicos, boletines, libros u otros impresos de forma agrupada** y con un único destinatario en el exterior.

Cobertura:

Internacional (hasta 192 países).

Vuelvo Internacional:

Según zona geográfica:

Zona Geográfica	Días Hábiles
Norteamérica	2
Centroamérica	2
Suramérica	2
Europa	2 a 5
Asia	5
Africa	7
Oceanía	7

Entrega en Destino:

Depende del operador postal de destino.

(*) 4-72 no interfiere en los tiempos tomados por la aduana del país de destino.

Intentos de entrega:

Sujeto a las políticas del país de destino.

Forma de entrega:

Los envíos son entregados en la dirección del destinatario facilitada por el remitente.

El envío será entregado a persona mayor que se encuentre en el domicilio*.

(*) La entrega del envío no esta sujeta a que el destinatario consignado en la guía esté presente.

Prueba de entrega:

No aplica.

Devoluciones (Causales):

- Desconocido
- No Reside
- Fallecido
- Dirección Errada
- Apartado Clausurado
- No Contactado
- No Reclamado
- Cerrado
- Fuerza Mayor
- Rehusado
- No Existe Número

(*) De no ser posible su devolución el envío será llevado a la unidad de rezagos, donde aplicará la resolución de rezagos vigente.

Peso:

Máximo 30 Kg. (físicos y/o volumétricos).

Dimensiones:

Su dimensión más larga no debe exceder los 1.20 metros.

Para la liquidación de las tarifas se toma el mayor entre el peso físico y el peso volumétrico:

(Largo * Alto * Ancho (cm.) / 5.000 kg).

Servicios de envíos
Internacionales

Sacas M

FÓRMULA PARA CALCULAR EL PRECIO DE VENTA AL PÚBLICO

PVP= (Operación nacional en COP x peso) + ((Operación internacional en USD x peso)

Operación Nacional: Este valor es dado en pesos colombianos y se debe multiplicar por el peso del envío para conocer el valor nacional total.
Operación Internacional: Este valor es dado en dólares estadunidenses y se debe multiplicar por el peso del envío y luego por la TRM del día en que se haga la imposición.
PVP: Luego de tener el valor de la operación nacional y de la operación internacional se suman los dos valores dando por resultado el valor total que debe pagar el usuario.

***La TRM (Tasa Representativa del Mercado - Peso / Dolar) se fijará según la tasa del día.**

	ZONAS							
Kilos	ZONA 1	ZONA 2	ZONA 3	ZONA 4	ZONA 5	ZONA 6	ZONA 7	ZONA 8
	USD	USD	USD	USD	USD	USD	USD	USD
0.25	$ 2,68	$ 2,94	$ 3,03	$ 3,28	$ 3,43	$ 3,98	$ 4,51	$ 3,38
0.5	$ 5,37	$ 5,89	$ 6,05	$ 6,56	$ 6,85	$ 7,97	$ 9,01	$ 6,77
1,0	$ 10,74	$ 11,78	$ 12,10	$ 13,11	$ 13,71	$ 15,93	$ 18,02	$ 13,53
1.5	$ 16,11	$ 17,67	$ 18,15	$ 19,66	$ 20,55	$ 23,90	$ 27,03	$ 20,29
2	$ 21,48	$ 23,56	$ 24,19	$ 26,21	$ 27,40	$ 31,87	$ 36,05	$ 27,05
2.5	$ 26,85	$ 29,45	$ 30,25	$ 32,77	$ 34,25	$ 39,83	$ 45,06	$ 33,82
3	$ 32,22	$ 35,35	$ 36,30	$ 39,33	$ 41,10	$ 47,80	$ 54,06	$ 40,59
3.5	$ 37,59	$ 41,23	$ 42,34	$ 45,88	$ 47,96	$ 55,78	$ 63,08	$ 47,35
4	$ 42,96	$ 47,12	$ 48,40	$ 52,43	$ 54,81	$ 63,74	$ 72,09	$ 54,12
4.5	$ 48,34	$ 53,01	$ 54,44	$ 58,98	$ 61,65	$ 71,71	$ 81,10	$ 60,87
5	$ 53,71	$ 58,90	$ 60,50	$ 65,54	$ 68,50	$ 79,68	$ 90,11	$ 67,64
5,5	$ 59,08	$ 64,79	$ 66,55	$ 72,09	$ 75,36	$ 87,64	$ 99,12	$ 74,41
6	$ 64,45	$ 70,68	$ 72,59	$ 78,65	$ 82,21	$ 95,61	$ 108,14	$ 81,17
6,5	$ 69,82	$ 76,57	$ 78,65	$ 85,20	$ 89,06	$ 103,58	$ 117,14	$ 87,94
7	$ 75,19	$ 82,46	$ 84,69	$ 91,75	$ 95,90	$ 111,54	$ 126,15	$ 94,70
7,5	$ 80,56	$ 88,35	$ 90,74	$ 98,31	$ 102,76	$ 119,51	$ 135,17	$ 101,46
8	$ 85,93	$ 94,24	$ 96,80	$ 104,86	$ 109,61	$ 127,48	$ 144,18	$ 108,23
8,5	$ 91,30	$ 100,13	$ 102,84	$ 111,42	$ 116,46	$ 135,44	$ 153,18	$ 114,99
9	$ 96,67	$ 106,02	$ 108,89	$ 117,97	$ 123,31	$ 143,41	$ 162,20	$ 121,76
9,5	$ 102,04	$ 111,91	$ 114,94	$ 124,52	$ 130,17	$ 151,39	$ 171,21	$ 128,52
10	$ 107,41	$ 117,80	$ 120,99	$ 131,08	$ 137,01	$ 159,35	$ 180,23	$ 135,28
10,5	$ 112,78	$ 123,69	$ 127,04	$ 137,63	$ 143,86	$ 167,32	$ 189,23	$ 142,05
11	$ 118,15	$ 129,58	$ 133,09	$ 144,19	$ 150,71	$ 175,29	$ 198,24	$ 148,81
11,5	$ 123,52	$ 135,47	$ 139,14	$ 150,73	$ 157,57	$ 183,25	$ 207,26	$ 155,58
12	$ 128,89	$ 141,36	$ 145,19	$ 157,29	$ 164,42	$ 191,22	$ 216,26	$ 162,34

Tarifas expresadas en dólares americanos

Servicios de envíos
Internacionales

Sacas M

Tarifas:

Kilos	ZONAS							
	ZONA 1	ZONA 2	ZONA 3	ZONA 4	ZONA 5	ZONA 6	ZONA 7	ZONA 8
	USD	USD	USD	USD	USD	USD	USD	USD
12,5	$ 134,27	$ 147,26	$ 151,24	$ 163,85	$ 171,26	$ 199,19	$ 225,28	$ 169,11
13	$ 139,64	$ 153,14	$ 157,29	$ 170,40	$ 178,11	$ 207,15	$ 234,29	$ 175,87
13,5	$ 145,01	$ 159,03	$ 163,34	$ 176,96	$ 184,97	$ 215,12	$ 243,30	$ 182,63
14	$ 150,38	$ 164,92	$ 169,39	$ 183,50	$ 191,82	$ 223,09	$ 252,31	$ 189,40
14,5	$ 155,74	$ 170,81	$ 175,43	$ 190,06	$ 198,67	$ 231,05	$ 261,32	$ 196,16
15	$ 161,11	$ 176,70	$ 181,49	$ 196,52	$ 205,52	$ 239,02	$ 270,33	$ 202,93
15,5	$ 166,48	$ 182,59	$ 187,54	$ 203,17	$ 212,37	$ 246,99	$ 279,35	$ 209,69
16	$ 171,85	$ 188,49	$ 193,58	$ 209,73	$ 219,22	$ 254,96	$ 288,35	$ 216,45
16,5	$ 177,22	$ 194,37	$ 199,64	$ 216,27	$ 226,07	$ 262,93	$ 297,37	$ 223,22
17	$ 182,59	$ 200,26	$ 205,68	$ 222,83	$ 232,92	$ 270,90	$ 306,38	$ 229,98
17,5	$ 187,96	$ 206,15	$ 211,73	$ 229,39	$ 239,78	$ 278,86	$ 315,38	$ 236,75
18	$ 193,33	$ 212,04	$ 217,79	$ 235,94	$ 246,62	$ 286,83	$ 324,40	$ 243,51
18,5	$ 198,70	$ 217,94	$ 223,83	$ 242,50	$ 253,47	$ 294,79	$ 333,41	$ 250,27
19	$ 204,07	$ 223,82	$ 229,89	$ 249,04	$ 260,32	$ 302,76	$ 342,43	$ 257,04
19,5	$ 209,44	$ 229,71	$ 235,94	$ 255,60	$ 267,17	$ 310,73	$ 351,43	$ 263,80
20	$ 214,81	$ 235,60	$ 241,98	$ 262,15	$ 274,03	$ 318,69	$ 360,44	$ 270,57
20,5	$ 220,18	$ 241,49	$ 248,04	$ 268,71	$ 280,88	$ 326,66	$ 369,46	$ 277,33
21	$ 225,56	$ 247,38	$ 254,08	$ 275,27	$ 287,72	$ 334,63	$ 378,47	$ 284,10
21,5	$ 230,93	$ 253,27	$ 260,13	$ 281,82	$ 294,57	$ 342,59	$ 387,47	$ 290,86
22	$ 236,30	$ 259,17	$ 266,19	$ 288,37	$ 301,43	$ 350,56	$ 396,49	$ 297,62
22,5	$ 241,67	$ 265,05	$ 272,23	$ 294,92	$ 308,28	$ 358,54	$ 405,50	$ 304,39
23	$ 247,04	$ 270,94	$ 278,28	$ 301,48	$ 315,13	$ 366,50	$ 414,51	$ 311,15
23,5	$ 252,41	$ 276,83	$ 284,33	$ 308,04	$ 321,98	$ 374,47	$ 423,52	$ 317,92
24	$ 257,78	$ 282,72	$ 290,38	$ 314,59	$ 328,83	$ 382,44	$ 432,53	$ 324,69
24,5	$ 263,15	$ 288,62	$ 296,43	$ 321,14	$ 335,68	$ 390,40	$ 441,55	$ 331,44
25	$ 268,52	$ 294,50	$ 302,48	$ 327,69	$ 342,53	$ 398,37	$ 450,55	$ 338,21
25,5	$ 273,89	$ 300,40	$ 308,53	$ 334,25	$ 349,38	$ 406,34	$ 459,56	$ 344,97
26	$ 279,26	$ 306,28	$ 314,57	$ 340,81	$ 356,24	$ 414,30	$ 468,58	$ 351,74
26,5	$ 284,63	$ 312,17	$ 320,63	$ 347,36	$ 363,08	$ 422,27	$ 477,58	$ 358,51
27	$ 290,00	$ 318,06	$ 326,68	$ 353,91	$ 369,93	$ 430,24	$ 486,60	$ 365,26
27,5	$ 295,37	$ 323,95	$ 332,73	$ 360,46	$ 376,78	$ 438,20	$ 495,61	$ 372,03
28	$ 300,74	$ 329,85	$ 338,78	$ 367,02	$ 383,64	$ 446,17	$ 504,62	$ 378,79
28,5	$ 311,48	$ 335,73	$ 344,82	$ 373,57	$ 390,49	$ 454,15	$ 513,63	$ 385,56
29	$ 311,46	$ 341,61	$ 350,88	$ 380,13	$ 397,34	$ 452,06	$ 522,64	$ 396,38
29,5	$ 316,86	$ 347,51	$ 356,93	$ 386,68	$ 404,18	$ 470,08	$ 531,66	$ 399,09
30	$ 322,23	$ 353,40	$ 362,97	$ 393,23	$ 411,04	$ 478,05	$ 540,67	$ 405,85

Tarifas expresadas en dólares americanos

Servicios de envíos
Internacionales

Cecograma Internacional

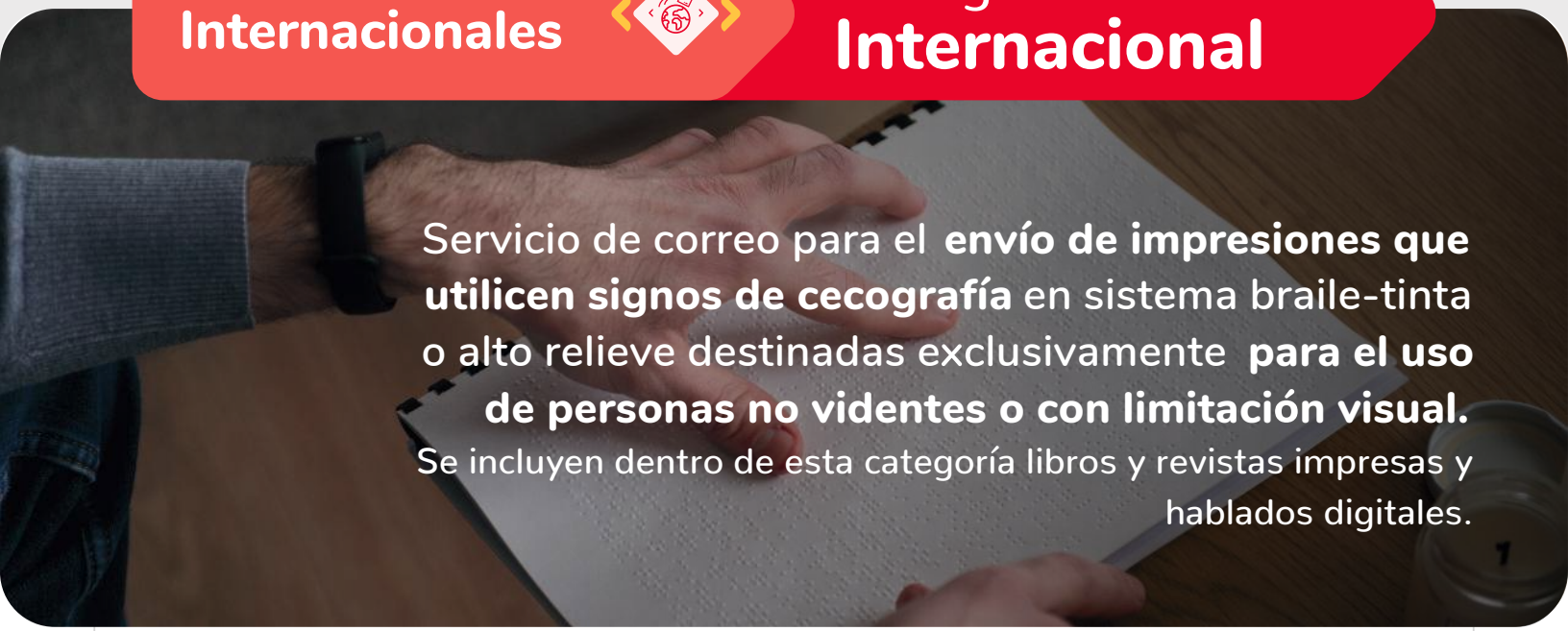

Servicio de correo para el **envío de impresiones que utilicen signos de cecografía** en sistema braile-tinta o alto relieve destinadas exclusivamente **para el uso de personas no videntes o con limitación visual.**

Se incluyen dentro de esta categoría libros y revistas impresas y hablados digitales.

Cobertura:

Internacional (hasta192 países).

Vuelvo Internacional:

Según zona geográfica:

Zona Geográfica	Días Hábiles
Norteamérica	2
Centroamérica	2
Suramérica	2
Europa	2 a 5
Asia	5
Africa	7
Oceanía	7

Entrega en Destino:

Depende del operador postal de destino.

(*) 4-72 no interfiere en los tiempos tomados por la aduana del país de destino.

Forma de entrega:

Los envíos son entregados en la dirección del destinatario facilitada por el remitente.

El envío será entregado a persona mayor que se encuentre en el domicilio*.

(*) La entrega del envío no esta sujeta a que el destinatario consignado en la guía esté presente.

Intentos de entrega:

Sujeto a las políticas del país de destino.

Rastreo y seguimiento:

En el momento de la imposición, se asigna una guía de encaminamiento, con la cual se consulta el estado del envío, hasta la entrega en areolínea. Para trazabilidad internacional ingrese a globaltracktrace.ptc.post/gtt.web/.

Prueba de entrega:

No aplica.

Devoluciones:

Sujeto a las políticas del país de destino.

Nota: *Por favor, revisar los términos y condiciones para Servicios Internacionales*

Peso:

Máximo 7 Kg.

Dimensiones:

Su dimensión más larga no debe exceder los 1.20 metros.

Para la liquidación de las tarifas se toma el mayor entre el peso físico y el peso volumétrico:

(Largo * Alto * Ancho (cm.) / 5.000 kg).

Servicios de envíos
Internacionales

Cecograma Internacional

Para calcular la tarifa en pesos COP del servicio se debe multiplicar por la TRM del día anterior de la imposición.

Tarifas:

	ZONAS							
Kilos	ZONA 1	ZONA 2	ZONA 3	ZONA 4	ZONA 5	ZONA 6	ZONA 7	ZONA 8
	USD	USD	USD	USD	USD	USD	USD	USD
1	$ 23,90	$ 32,52	$ 47,66	$ 22,14	$ 28,81	$ 37,17	$ 37,38	$ 26,28
2	$ 28,41	$ 44,70	$ 52,85	$ 27,84	$ 34,12	$ 49,05	$ 47,68	$ 32,18
3	$ 32,93	$ 56,89	$ 58,05	$ 33,54	$ 39,43	$ 60,93	$ 57,98	$ 38,09
4	$ 37,44	$ 69,08	$ 63,24	$ 39,23	$ 44,73	$ 72,80	$ 68,27	$ 43,99
5	$ 41,96	$ 81,26	$ 68,43	$ 44,93	$ 50,04	$ 84,67	$ 78,57	$ 49,91
6	$ 46,48	$ 93,45	$ 73,62	$ 50,63	$ 55,35	$ 96,54	$ 88,86	$ 55,82
7	$ 50,98	$ 105,64	$ 78,83	$ 56,32	$ 60,65	$ 108,42	$ 99,16	$ 61,73

Tarifas expresadas en dólares americanos

Servicios de envíos
Internacionales

Encomienda Internacional



Servicio **exclusivo del Operador Postal Oficial**, que permite transportar paquetes y mercancía, hasta **la entrega al operador postal en el país de destino,** con rastreo y prueba de entrega.

Cobertura:

Internacional (hasta 192 países).

Vuelvo Internacional:

Según zona geográfica:

Zona Geográfica	Días Hábiles
Norteamérica	2
Centroamérica	2
Suramérica	2
Europa	2 a 5
Asia	5
Africa	7
Oceanía	7

Entrega en Destino:

Depende del operador postal de destino.

(*) 4-72 no interfiere en los tiempos tomados por la aduana del país de destino.

Forma de entrega:

Los envíos son entregados en la dirección del destinatario facilitada por el remitente.

El envío será entregado a persona mayor que se encuentre en el domicilio*.

(*) La entrega del envío no esta sujeta a que el destinatario consignado en la guía esté presente.

Intentos de entrega:

Sujeto a las políticas del operador de correo de destino.

Rastreo y seguimiento:

En el momento de la imposición, se asigna una guía de encaminamiento, con la cual se consulta el estado del envío, hasta la entrega en areolínea. Para trazabilidad internacional ingrese a globaltracktrace.ptc.post/gtt.web/.

Prueba de entrega:

(*) 4-72 emite constancia de entrega a solicitud del usuario, informando la fecha de entrega del objeto postal enviado.

Tiempo de respuesta: *Hasta 60 días hábiles.*

Devoluciones (Causales):

- Desconocido
- No Reside
- Fallecido
- Dirección Errada
- Apartado Clausurado
- No Contactado
- No Reclamado
- Cerrado
- Fuerza Mayor
- Rehusado
- No Existe Número

(*) De no ser posible su devolución el envío será llevado a la unidad de rezagos, donde aplicará la resolución de rezagos vigente.

Peso:

Máximo 30 Kg.

Servicios de envíos
Internacionales

Encomienda Internacional

Dimensiones:

Su dimensión más larga no debe exceder los 1.20 metros.

Para la liquidación de las tarifas se toma el mayor entre el peso físico y el peso volumétrico:

(Largo * Alto * Ancho (cm.) / 5.000 kg).

Sitios de admisión:

- Recolección para cliente corporativo.
- Puntos de atención 4-72 a nivel nacional.

Tarifas:

	ZONAS							
Peso (Gramos)	Zona 1	Zona 2	Zona 3	Zona 4	Zona 5	Zona 6	Zona 7	Zona 8
1000	$ 129.350	$ 137.350	$ 127.650	$ 118.950	$ 158.800	$ 153.000	$ 154.300	$ 153.800
2000	$ 153.250	$ 172.550	$ 171.800	$ 154.250	$ 198.150	$ 204.800	$ 215.600	$ 190.700
3000	$ 177.450	$ 208.000	$ 216.200	$ 189.900	$ 237.750	$ 256.950	$ 277.100	$ 227.900
4000	$ 201.650	$ 243.500	$ 260.550	$ 225.500	$ 277.400	$ 309.050	$ 338.700	$ 265.100
5000	$ 227.100	$ 280.250	$ 306.250	$ 262.400	$ 318.300	$ 362.450	$ 401.550	$ 303.550
6000	$ 252.600	$ 317.050	$ 351.900	$ 299.300	$ 359.200	$ 415.850	$ 464.350	$ 342.000
7000	$ 278.100	$ 353.900	$ 397.650	$ 336.300	$ 400.200	$ 469.350	$ 527.300	$ 380.550
8000	$ 303.600	$ 390.700	$ 443.350	$ 373.200	$ 441.100	$ 522.750	$ 590.100	$ 419.000
9000	$ 329.050	$ 427.400	$ 489.000	$ 410.050	$ 481.950	$ 576.150	$ 652.950	$ 457.450
10000	$ 354.600	$ 464.300	$ 534.750	$ 447.050	$ 522.950	$ 629.650	$ 715.900	$ 496.050
11000	$ 380.050	$ 501.050	$ 580.400	$ 483.950	$ 563.900	$ 683.000	$ 778.700	$ 534.500
12000	$ 405.500	$ 537.800	$ 626.050	$ 520.900	$ 604.750	$ 736.400	$ 841.550	$ 573.000
13000	$ 431.100	$ 574.650	$ 671.800	$ 557.850	$ 645.750	$ 789.900	$ 904.450	$ 611.500
14000	$ 456.550	$ 611.450	$ 717.500	$ 594.800	$ 686.650	$ 843.300	$ 967.300	$ 649.950
15000	$ 482.000	$ 648.200	$ 763.150	$ 631.700	$ 727.600	$ 896.700	$ 1.030.150	$ 688.450
16000	$ 507.550	$ 685.050	$ 808.950	$ 668.600	$ 768.550	$ 950.150	$ 1.093.050	$ 727.000
17000	$ 533.000	$ 721.800	$ 854.600	$ 705.550	$ 809.450	$ 1.003.550	$ 1.155.900	$ 765.450
18000	$ 558.450	$ 758.600	$ 900.250	$ 742.450	$ 850.350	$ 1.056.950	$ 1.218.750	$ 803.950
19000	$ 584.000	$ 795.400	$ 946.000	$ 779.450	$ 891.350	$ 1.110.400	$ 1.281.650	$ 842.450
20000	$ 609.500	$ 832.200	$ 991.650	$ 816.350	$ 932.200	$ 1.163.800	$ 1.344.500	$ 880.900
21000	$ 634.950	$ 868.950	$ 1.037.300	$ 853.250	$ 973.150	$ 1.217.200	$ 1.407.350	$ 919.400
22000	$ 660.450	$ 905.850	$ 1.083.100	$ 890.200	$ 1.014.150	$ 1.270.700	$ 1.470.250	$ 957.950
23000	$ 685.950	$ 942.550	$ 1.128.750	$ 927.100	$ 1.055.000	$ 1.324.050	$ 1.533.100	$ 996.450
24000	$ 711.450	$ 979.350	$ 1.174.400	$ 964.000	$ 1.095.900	$ 1.377.450	$ 1.595.900	$ 1.034.900
25000	$ 737.000	$ 1.016.200	$ 1.220.150	$ 1.001.000	$ 1.136.900	$ 1.430.950	$ 1.658.850	$ 1.073.450
26000	$ 762.400	$ 1.052.950	$ 1.265.800	$ 1.037.900	$ 1.177.850	$ 1.484.350	$ 1.721.650	$ 1.111.950
27000	$ 787.900	$ 1.089.700	$ 1.311.450	$ 1.074.800	$ 1.218.700	$ 1.537.750	$ 1.784.500	$ 1.150.400
28000	$ 813.450	$ 1.126.600	$ 1.357.250	$ 1.111.750	$ 1.259.700	$ 1.591.250	$ 1.847.450	$ 1.188.900
29000	$ 838.950	$ 1.163.300	$ 1.402.900	$ 1.148.650	$ 1.300.600	$ 1.644.650	$ 1.910.250	$ 1.227.400
30000	$ 864.350	$ 1.200.100	$ 1.448.550	$ 1.185.550	$ 1.341.450	$ 1.698.000	$ 1.973.100	$ 1.265.800

Tarifas expresadas en pesos colombianos.

Servicios de envíos
Internacionales

Correo Certificado Internacional

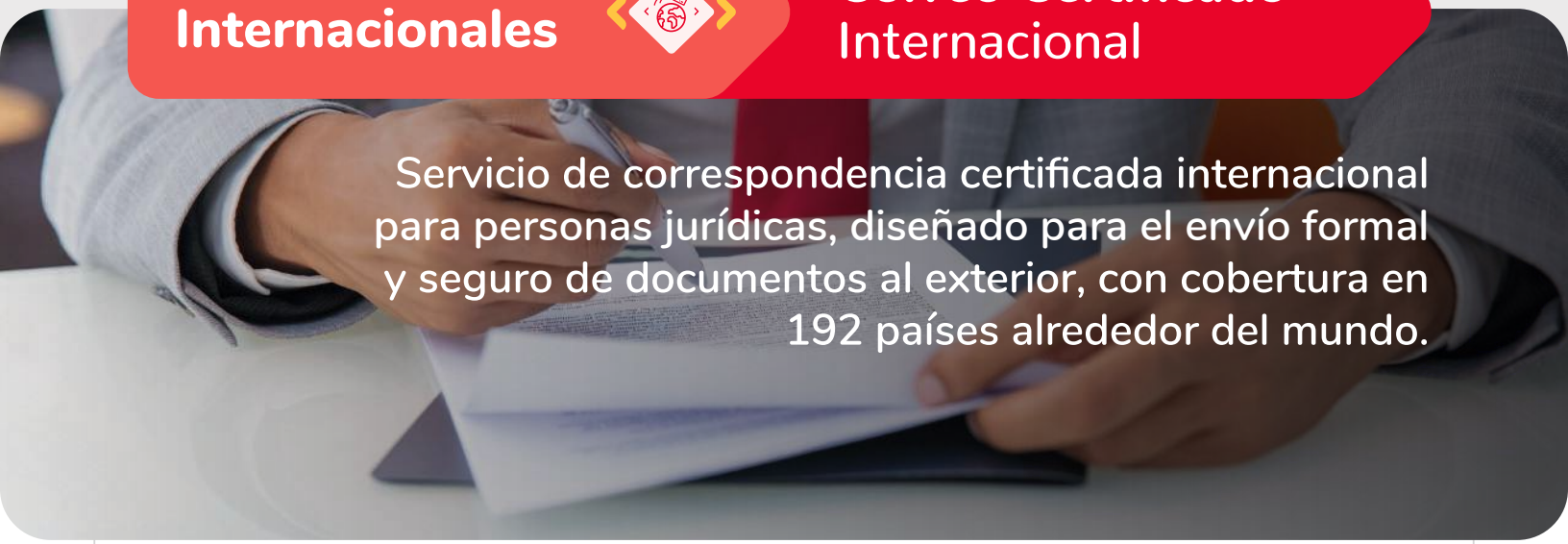

Servicio de correspondencia certificada internacional para personas jurídicas, diseñado para el envío formal y seguro de documentos al exterior, con cobertura en 192 países alrededor del mundo.

Cobertura:

Internacional (hasta192 países).

Vuelvo Internacional:

Según zona geográfica:

Zona Geográfica	Días Hábiles
Norteamérica	2
Centroamérica	2
Suramérica	2
Europa	2 a 5
Asia	5
Africa	7
Oceanía	7

Entrega en Destino:

Depende del operador postal de destino.

(*) 4-72 no interfiere en los tiempos tomados por la aduana del país de destino.

Forma de entrega:

Bajo firma de persona mayor de edad, que se encuentre en la dirección de destino al momento de la entrega.

Intentos de entrega:

Sujeto a las políticas del operador de correo en el país de destino*.

(*) *De no ser posible su devolución el envío será llevado a la unidad de rezagos, donde aplicará la resolución de rezagos vigente.*

Rastreo y seguimiento:

En el momento de la imposición, se asigna una guía de encaminamiento, con la cual se consulta el estado del envío, hasta la entrega en aerolínea. Para trazabilidad internacional ingrese a globaltracktrace.ptc.post/gtt.web/.

Prueba de entrega:

(*) 4-72 emite constancia de entrega a solicitud del usuario, informando la fecha de entrega del objeto postal enviado.

Tiempo de respuesta: Hasta 60 días hábiles.

Devoluciones:

El envío será devuelto a la dirección suministrada por el remitente; de no ser posible su devolución el envío será llevado a la unidad de rezagos, donde aplicará la resolución de rezagos vigente.
(Consulte motivos de devoluciones).

Servicios de envíos
Internacionales

Correo Certificado Internacional

› Dimensiones:

Sobres y documentos.

› Peso:

Máximo 2 Kg.

› Tarifas:

	ZONAS							
Gramos	Zona 1	Zona 2	Zona 3	Zona 4	Zona 5	Zona 6	Zona 7	Zona 8
50	$ 52.500	$ 53.400	$ 53.100	$ 53.100	$ 54.750	$ 54.800	$ 55.550	$ 53.800
120	$ 61.050	$ 63.100	$ 62.350	$ 62.400	$ 66.350	$ 66.350	$ 68.300	$ 64.000
250	$ 76.850	$ 81.150	$ 79.600	$ 79.650	$ 87.900	$ 87.950	$ 92.050	$ 82.950
500	$ 107.350	$ 115.900	$ 112.950	$ 112.800	$ 129.450	$ 129.550	$ 137.650	$ 119.500
1000	$ 168.250	$ 179.250	$ 185.450	$ 179.550	$ 212.550	$ 212.700	$ 229.000	$ 192.650
1500	$ 236.300	$ 252.850	$ 253.200	$ 262.150	$ 302.700	$ 303.000	$ 327.400	$ 272.950
2000	$ 297.250	$ 319.250	$ 319.800	$ 331.650	$ 385.800	$ 386.150	$ 418.700	$ 346.100

Tarifas expresadas en pesos colombianos.

Servicios de envíos
Internacionales

EMS



Servicio de **correo expreso que permite transportar paquetes y mercancía** de manera rápida, hasta la entrega al **operador postal en el país de destino**.

Cobertura:
Internacional (hasta 192 países).

Vuelvo Internacional:
Según zona geográfica:

Zona Geográfica	Días Hábiles
Norteamérica	2
Centroamérica	2
Suramérica	2
Europa	2 a 5
Asia	5
Africa	7
Oceanía	7

Entrega en Destino:
Depende del operador postal de destino.

(*) 4-72 no interfiere en los tiempos tomados por la aduana del país de destino.

Forma de entrega:
Los envíos son entregados en la dirección del destinatario facilitada por el remitente.

El envío será entregado a persona mayor que se encuentre en el domicilio*.

(*) La entrega del envío no esta sujeta a que el destinatario consignado en la guía esté presente.

Intentos de entrega:
Sujeto a las políticas del país de destino.

Prueba de entrega:
Se hace registro de trazabilidad según IPS.

Devoluciones (Causales):
- Desconocido
- No Reside
- Fallecido
- Dirección Errada
- Apartado Clausurado
- No Contactado
- No Reclamado
- Cerrado
- Fuerza Mayor
- Rehusado
- No Existe Número

(*) De no ser posible su devolución el envío será llevado a la unidad de rezagos, donde aplicará la resolución de rezagos vigente.

Peso:
Máximo 30 Kg. (Físicos y/o volumétricos)

Dimensiones:
Su dimensión más larga no debe exceder los 1.20 metros.

Para la liquidación de las tarifas se toma el mayor entre el peso físico y el peso volumétrico:

(Largo * Alto * Ancho (cm.) / 5.000 kg).

Servicios de envíos
Internacionales EMS

Para calcular la tarifa en pesos COP del servicio se debe multiplicar por la TRM del día en el que, la información de la imposición sube al sistema SIPOST.

Tarifas:

Kilos	ZONAS							
	ZONA 1	ZONA 2	ZONA 3	ZONA 4	ZONA 5	ZONA 6	ZONA 7	ZONA 8
	USD	USD	USD	USD	USD	USD	USD	USD
0,25	$ 32,92	$ 26,35	$ 47,56	$ 18,74	$ 34,66	$ 28,32	$ 33,79	$ 28,02
0,5	$ 33,85	$ 32,57	$ 48,58	$ 23,30	$ 36,38	$ 33,40	$ 38,25	$ 29,69
1,0	$ 35,72	$ 45,03	$ 50,63	$ 32,42	$ 39,84	$ 43,55	$ 47,18	$ 33,03
1,5	$ 37,59	$ 57,48	$ 52,67	$ 41,54	$ 43,29	$ 53,71	$ 56,10	$ 36,37
2	$ 39,45	$ 69,93	$ 54,71	$ 50,66	$ 46,74	$ 63,86	$ 65,03	$ 39,71
2,5	$ 41,32	$ 82,39	$ 56,76	$ 59,78	$ 50,19	$ 74,02	$ 73,95	$ 43,06
3	$ 43,19	$ 94,84	$ 58,80	$ 68,90	$ 53,64	$ 84,17	$ 82,88	$ 46,40
3,5	$ 45,06	$ 99,63	$ 60,85	$ 78,02	$ 57,09	$ 94,32	$ 91,80	$ 49,74
4	$ 46,92	$ 111,20	$ 62,89	$ 87,14	$ 60,55	$ 104,48	$ 100,72	$ 53,08
4,5	$ 48,79	$ 122,76	$ 64,93	$ 96,36	$ 64,00	$ 114,63	$ 109,65	$ 56,42
5	$ 50,65	$ 134,32	$ 66,98	$ 105,38	$ 67,45	$ 124,79	$ 118,57	$ 59,76
5,5	$ 52,52	$ 136,16	$ 69,02	$ 114,50	$ 70,90	$ 134,94	$ 127,90	$ 63,11
6	$ 54,39	$ 137,77	$ 71,07	$ 123,62	$ 74,35	$ 145,10	$ 136,42	$ 66,45
6,5	$ 56,25	$ 147,89	$ 73,11	$ 132,74	$ 77,81	$ 155,25	$ 145,35	$ 69,79
7	$ 58,12	$ 158,01	$ 75,15	$ 141,86	$ 81,26	$ 165,41	$ 154,27	$ 73,13
7,5	$ 59,99	$ 168,13	$ 77,20	$ 150,98	$ 84,71	$ 175,56	$ 163,20	$ 76,47
8	$ 61,85	$ 178,25	$ 79,24	$ 160,10	$ 88,16	$ 185,72	$ 172,12	$ 79,82
8,5	$ 63,72	$ 188,36	$ 81,29	$ 169,22	$ 91,61	$ 195,87	$ 181,05	$ 83,16
9	$ 65,59	$ 198,48	$ 83,33	$ 178,34	$ 95,06	$ 205,03	$ 189,97	$ 86,50
9,5	$ 67,46	$ 208,60	$ 85,37	$ 187,46	$ 98,51	$ 214,18	$ 198,90	$ 89,84
10	$ 69,32	$ 210,81	$ 87,42	$ 196,58	$ 101,97	$ 226,34	$ 207,82	$ 93,18
10,5	$ 71,19	$ 220,57	$ 89,46	$ 205,70	$ 105,42	$ 236,49	$ 216,75	$ 96,53
11	$ 79,93	$ 230,32	$ 91,51	$ 214,81	$ 108,87	$ 246,65	$ 225,67	$ 99,87
11,5	$ 81,98	$ 240,87	$ 95,55	$ 223,93	$ 112,32	$ 266,80	$ 234,60	$ 103,21
12	$ 84,02	$ 249,83	$ 95,59	$ 233,05	$ 115,78	$ 266,95	$ 243,52	$ 106,55
12,5	$ 86,06	$ 259,58	$ 97,64	$ 242,17	$ 119,23	$ 277,11	$ 252,45	$ 109,89
13	$ 88,10	$ 269,33	$ 99,68	$ 251,29	$ 122,68	$ 287,26	$ 261,37	$ 113,23
13,5	$ 90,15	$ 279,09	$ 101,73	$ 260,41	$ 126,13	$ 297,42	$ 270,30	$ 116,58
14	$ 92,19	$ 288,84	$ 103,77	$ 269,53	$ 129,58	$ 307,57	$ 279,22	$ 119,92

Tarifas expresadas en dólares americanos

Servicios de envíos
Internacionales

EMS

Tarifas:

Kilos	ZONAS							
	ZONA 1	ZONA 2	ZONA 3	ZONA 4	ZONA 5	ZONA 6	ZONA 7	ZONA 8
	USD	USD	USD	USD	USD	USD	USD	USD
14,5	$ 94,23	$ 298,59	$ 105,81	$ 278,65	$ 133,03	$ 317,73	$ 288,15	$ 123,26
15	$ 96,27	$ 308,34	$ 107,86	$ 287,77	$ 136,49	$ 327,88	$ 297,07	$ 126,60
15,5	$ 98,32	$ 318,10	$ 115,03	$ 296,89	$ 139,94	$ 338,04	$ 306,00	$ 129,94
16	$ 100,36	$ 327,85	$ 117,17	$ 306,01	$ 143,39	$ 348,19	$ 314,92	$ 133,29
16,5	$ 102,40	$ 337,60	$ 119,30	$ 315,13	$ 146,84	$ 358,35	$ 323,85	$ 136,63
17	$ 104,44	$ 347,36	$ 121,44	$ 324,25	$ 150,29	$ 368,50	$ 332,77	$ 139,97
17,5	$ 106,49	$ 357,11	$ 123,58	$ 333,37	$ 153,75	$ 378,66	$ 341,70	$ 143,31
18	$ 108,53	$ 366,86	$ 125,72	$ 342,49	$ 157,20	$ 388,81	$ 350,62	$ 146,65
18,5	$ 110,57	$ 376,62	$ 127,86	$ 351,61	$ 160,65	$ 398,97	$ 359,55	$ 149,99
19	$ 112,61	$ 386,37	$ 130,00	$ 360,73	$ 164,10	$ 409,12	$ 368,47	$ 153,34
19,5	$ 114,65	$ 396,12	$ 132,14	$ 369,85	$ 167,55	$ 419,28	$ 377,40	$ 156,68
20	$ 116,70	$ 405,87	$ 134,28	$ 378,97	$ 171,00	$ 429,43	$ 386,35	$ 160,02
20,5	$ 124,93	$ 415,63	$ 136,42	$ 388,09	$ 174,46	$ 439,58	$ 395,25	$ 163,36
21	$ 127,08	$ 425,38	$ 138,56	$ 397,21	$ 177,91	$ 449,74	$ 404,17	$ 166,70
21,5	$ 129,23	$ 435,13	$ 140,70	$ 406,33	$ 181,36	$ 459,89	$ 413,10	$ 170,05
22	$ 131,38	$ 444,89	$ 142,84	$ 415,45	$ 184,81	$ 470,05	$ 422,02	$ 173,39
22,5	$ 133,53	$ 454,64	$ 144,98	$ 424,57	$ 188,26	$ 480,20	$ 430,94	$ 176,73
23	$ 135,68	$ 464,39	$ 147,11	$ 433,69	$ 191,72	$ 490,36	$ 439,87	$ 180,07
23,5	$ 137,83	$ 474,14	$ 149,25	$ 442,80	$ 195,17	$ 500,51	$ 448,79	$ 183,41
24	$ 139,98	$ 483,90	$ 151,39	$ 451,92	$ 198,62	$ 510,67	$ 457,72	$ 186,75
24,5	$ 142,13	$ 493,65	$ 153,53	$ 461,04	$ 202,07	$ 520,82	$ 466,64	$ 190,10
25	$ 144,28	$ 503,40	$ 155,67	$ 470,16	$ 205,52	$ 530,98	$ 475,57	$ 193,44
25,5	$ 146,42	$ 513,16	$ 157,81	$ 479,28	$ 208,97	$ 541,13	$ 484,49	$ 196,78
26	$ 148,57	$ 522,91	$ 159,95	$ 488,40	$ 212,43	$ 551,29	$ 493,42	$ 200,12
26,5	$ 150,72	$ 532,66	$ 162,09	$ 497,52	$ 215,88	$ 561,44	$ 502,34	$ 203,46
27	$ 152,87	$ 542,42	$ 164,33	$ 506,64	$ 219,33	$ 571,60	$ 511,27	$ 206,81
27,5	$ 155,02	$ 552,17	$ 166,37	$ 515,76	$ 222,78	$ 581,75	$ 520,19	$ 210,15
28	$ 157,17	$ 561,92	$ 168,51	$ 524,88	$ 226,23	$ 591,91	$ 529,12	$ 213,49
28,5	$ 159,32	$ 571,67	$ 170,65	$ 534,00	$ 229,69	$ 602,06	$ 538,04	$ 216,83
29	$ 161,47	$ 581,43	$ 172,79	$ 543,12	$ 233,14	$ 612,22	$ 546,97	$ 220,17
29,5	$ 163,62	$ 591,18	$ 174,93	$ 552,24	$ 236,59	$ 622,37	$ 555,89	$ 223,51
30	$ 165,77	$ 600,93	$ 177,06	$ 561,36	$ 240,04	$ 632,52	$ 564,82	$ 226,86

Tarifas expresadas en dólares americanos

Servicios de envíos
Internacionales

Exportafácil
«EMS»



Servicio de correo para **exportaciones simplificadas** por tráfico postal, ideal para **exportación de bienes en pequeñas cantidades.**

Cobertura:
Internacional (hasta 192 países).

Vuelvo Internacional:
Según zona geográfica:

Zona Geográfica	Días Hábiles
Norteamérica	2
Centroamérica	2
Suramérica	2
Europa	2 a 5
Asia	5
Africa	7
Oceanía	7

Entrega en Destino:
Depende del operador postal de destino.

(*) 4-72 no interfiere en los tiempos tomados por la aduana del país de destino.

Forma de entrega:
Los envíos son entregados en la dirección del destinatario facilitada por el remitente.

El envío será entregado a persona mayor que se encuentre en el domicilio*.

(*) La entrega del envío no esta sujeta a que el destinatario consignado en la guía esté presente.

Intentos de entrega:
Sujeto a las políticas del país de destino.

Rastreo y seguimiento:
En el momento de la imposición, se asigna una guía de encaminamiento, con la cual se consulta el estado del envío, hasta la entrega en areolínea. Para trazabilidad internacional ingrese a globaltracktrace.ptc.post/gtt.web/.

Prueba de entrega:
Se hace registro de trazabilidad según IPS.

Devoluciones (Causales):
- Desconocido
- No Reside
- Fallecido
- Dirección Errada
- Apartado Clausurado
- No Contactado
- No Reclamado
- Cerrado
- Fuerza Mayor
- Rehusado
- No Existe Número

(*) De no ser posible su devolución el envío será llevado a la unidad de rezagos, donde aplicará la resolución de rezagos vigente.

Peso:
Máximo 30 Kg. (Físicos y/o volumétricos).

Dimensiones:
Su dimensión más larga no debe exceder los 1.20 metros.

Para la liquidación de las tarifas se toma el mayor entre el peso físico y el peso volumétrico:

(Largo * Alto * Ancho (cm.) / 5.000 kg).

Servicios de envíos
Internacionales

Exportafácil
«EMS»

Para calcular la tarifa en pesos COP del servicio se debe multiplicar por la TRM del día en el que, la información de la imposición sube al sistema SIPOST.

Tarifas:

	ZONAS							
Kilos	ZONA 1	ZONA 2	ZONA 3	ZONA 4	ZONA 5	ZONA 6	ZONA7	ZONA 8
	USD	USD	USD	USD	USD	USD	USD	USD
0,25	$ 26,34	$ 27,16	$ 44,92	$ 18,44	$ 30,94	$ 27,86	$ 30,17	$ 26,66
0,5	$ 27,08	$ 33,57	$ 45,88	$ 22,93	$ 32,49	$ 32,85	$ 34,15	$ 28,25
1	$ 28,58	$ 39,02	$ 47,81	$ 31,90	$ 35,57	$ 42,84	$ 42,12	$ 31,43
1,5	$ 30,07	$ 49,82	$ 49,74	$ 40,87	$ 38,65	$ 52,83	$ 50,09	$ 34,61
2	$ 31,56	$ 60,61	$ 51,68	$ 49,84	$ 41,73	$ 62,82	$ 58,06	$ 37,79
2,5	$ 33,06	$ 71,40	$ 53,61	$ 58,81	$ 44,81	$ 72,81	$ 66,03	$ 40,97
3	$ 34,55	$ 94,84	$ 55,54	$ 67,78	$ 47,90	$ 82,80	$ 74,00	$ 44,15
3,5	$ 36,04	$ 87,18	$ 57,47	$ 76,76	$ 50,98	$ 92,79	$ 81,96	$ 47,33
4	$ 37,54	$ 97,30	$ 59,40	$ 85,73	$ 54,06	$ 102,77	$ 89,93	$ 50,51
4,5	$ 39,03	$ 107,41	$ 61,33	$ 94,70	$ 57,14	$ 112,76	$ 97,90	$ 53,69
5	$ 40,52	$ 117,53	$ 63,26	$ 103,67	$ 60,22	$ 122,75	$ 105,87	$ 56,86
5,5	$ 42,02	$ 136,16	$ 65,19	$ 112,64	$ 63,31	$ 132,74	$ 113,84	$ 60,04
6	$ 43,51	$ 129,67	$ 67,12	$ 121,62	$ 66,39	$ 142,73	$ 121,81	$ 63,22
6,5	$ 45,00	$ 139,19	$ 69,05	$ 130,59	$ 69,47	$ 152,72	$ 129,78	$ 62,31
7	$ 46,50	$ 148,71	$ 70,98	$ 139,56	$ 72,55	$ 162,71	$ 137,74	$ 65,30
7,5	$ 47,99	$ 158,24	$ 72,91	$ 148,53	$ 75,63	$ 172,70	$ 145,71	$ 68,28
8	$ 49,48	$ 167,76	$ 74,84	$ 157,50	$ 78,72	$ 182,69	$ 153,68	$ 71,26
8,5	$ 50,98	$ 177,28	$ 76,77	$ 166,48	$ 81,80	$ 192,67	$ 161,65	$ 74,25
9	$ 52,47	$ 186,81	$ 78,70	$ 175,45	$ 84,88	$ 202,66	$ 169,62	$ 77,23
9,5	$ 57,50	$ 196,33	$ 80,63	$ 184,42	$ 87,96	$ 212,65	$ 177,59	$ 80,22
10	$ 59,10	$ 192,28	$ 82,56	$ 193,39	$ 91,04	$ 222,64	$ 185,56	$ 83,20
10,5	$ 60,69	$ 201,18	$ 84,49	$ 202,36	$ 94,13	$ 232,63	$ 193,53	$ 86,18
11	$ 62,28	$ 210,07	$ 86,42	$ 211,33	$ 97,21	$ 242,62	$ 201,49	$ 89,17
11,5	$ 63,87	$ 218,97	$ 88,35	$ 220,31	$ 100,29	$ 252,61	$ 209,46	$ 92,15
12	$ 65,46	$ 227,86	$ 90,28	$ 229,28	$ 103,37	$ 262,60	$ 217,43	$ 95,13
12,5	$ 67,05	$ 236,76	$ 92,21	$ 238,25	$ 106,45	$ 272,59	$ 225,40	$ 98,12
13	$ 68,64	$ 245,66	$ 94,14	$ 247,22	$ 109,54	$ 282,58	$ 233,37	$ 101,10
13,5	$ 70,24	$ 254,55	$ 96,07	$ 256,19	$ 112,62	$ 292,56	$ 241,34	$ 104,09
14	$ 71,83	$ 263,45	$ 98,01	$ 265,17	$ 115,70	$ 302,55	$ 249,31	$ 107,07

Tarifas expresadas en dólares americanos

Servicios de envíos
Internacionales

Exportafácil
«EMS»

Tarifas:

Kilos	ZONAS							
	ZONA 1	ZONA 2	ZONA 3	ZONA 4	ZONA 5	ZONA 6	ZONA 7	ZONA 8
	USD	USD	USD	USD	USD	USD	USD	USD
14,5	$ 73,42	$ 272,34	$ 99,94	$ 274,14	$ 118,78	$ 312,54	$ 257,27	$ 110,05
15	$ 75,01	$ 281,24	$ 101,87	$ 283,11	$ 121,86	$ 322,53	$ 265,24	$ 113,04
15,5	$ 76,60	$ 290,13	$ 103,80	$ 292,08	$ 124,95	$ 332,52	$ 273,21	$ 116,02
16	$ 78,19	$ 299,03	$ 105,73	$ 301,05	$ 128,03	$ 342,51	$ 281,18	$ 119,00
16,5	$ 79,78	$ 307,92	$ 107,66	$ 310,02	$ 131,11	$ 352,50	$ 289,15	$ 121,99
17	$ 81,37	$ 316,82	$ 109,59	$ 319,00	$ 134,19	$ 362,49	$ 297,12	$ 124,97
17,5	$ 82,97	$ 325,72	$ 111,52	$ 327,97	$ 137,27	$ 372,48	$ 305,09	$ 127,96
18	$ 84,56	$ 344,61	$ 113,45	$ 336,94	$ 140,36	$ 382,47	$ 313,05	$ 130,94
18,5	$ 86,15	$ 343,51	$ 115,38	$ 345,91	$ 143,44	$ 392,45	$ 321,02	$ 133,92
19	$ 87,74	$ 352,40	$ 117,31	$ 354,88	$ 146,52	$ 402,44	$ 328,99	$ 136,91
19,5	$ 89,33	$ 361,30	$ 119,24	$ 363,86	$ 149,60	$ 412,43	$ 336,96	$ 139,89
20	$ 90,92	$ 370,19	$ 121,17	$ 372,83	$ 152,68	$ 422,42	$ 344,93	$ 142,87
20,5	$ 92,51	$ 379,09	$ 123,10	$ 381,80	$ 155,76	$ 432,41	$ 352,90	$ 145,86
21	$ 94,10	$ 387,98	$ 125,03	$ 390,77	$ 158,85	$ 442,40	$ 360,87	$ 148,84
21,5	$ 95,70	$ 396,88	$ 126,96	$ 399,74	$ 161,93	$ 452,39	$ 368,84	$ 151,83
22	$ 97,29	$ 405,78	$ 128,89	$ 408,71	$ 165,01	$ 462,38	$ 376,80	$ 154,81
22,5	$ 98,88	$ 414,67	$ 130,82	$ 417,69	$ 168,09	$ 472,37	$ 384,77	$ 157,79
23	$ 100,47	$ 423,57	$ 132,75	$ 426,66	$ 171,17	$ 482,36	$ 392,74	$ 160,78
23,5	$ 102,06	$ 432,46	$ 134,68	$ 435,63	$ 174,26	$ 492,34	$ 400,71	$ 163,76
24	$ 103,65	$ 441,36	$ 136,61	$ 444,60	$ 177,34	$ 502,33	$ 408,68	$ 166,75
24,5	$ 105,24	$ 450,25	$ 138,54	$ 453,57	$ 180,42	$ 512,32	$ 416,65	$ 169,73
25	$ 106,84	$ 459,15	$ 140,47	$ 462,55	$ 183,50	$ 522,31	$ 424,62	$ 172,71
25,5	$ 108,43	$ 468,04	$ 142,40	$ 471,52	$ 186,58	$ 532,30	$ 432,58	$ 175,70
26	$ 110,02	$ 476,94	$ 144,34	$ 480,49	$ 189,67	$ 542,29	$ 440,55	$ 178,68
26,5	$ 111,61	$ 485,84	$ 146,27	$ 489,46	$ 192,75	$ 552,28	$ 448,52	$ 181,65
27	$ 113,20	$ 494,73	$ 148,20	$ 498,43	$ 195,83	$ 562,27	$ 456,49	$ 184,65
27,5	$ 114,79	$ 503,63	$ 150,13	$ 507,40	$ 198,91	$ 572,26	$ 464,46	$ 187,63
28	$ 116,38	$ 512,52	$ 152,06	$ 516,38	$ 201,99	$ 582,24	$ 472,43	$ 190,62
28,5	$ 117,97	$ 521,42	$ 153,99	$ 525,35	$ 205,08	$ 592,23	$ 480,40	$ 193,60
29	$ 119,57	$ 530,31	$ 155,92	$ 534,32	$ 208,16	$ 602,22	$ 488,36	$ 196,58
29,5	$ 121,16	$ 539,21	$ 157,85	$ 543,29	$ 211,24	$ 612,21	$ 496,33	$ 199,57
30	$ 122,75	$ 548,10	$ 159,78	$ 552,26	$ 214,32	$ 622,20	$ 504,30	$ 202,55

Tarifas expresadas en dólares americanos

Servicio de Exportación: Exportafácil

Es un sistema simplificado de exportación por tráfico postal y envíos urgentes. Es una iniciativa que integra esfuerzos del Estado -Proyecto país- para promover la cultura exportadora en las micro, pequeñas y medianas empresas, facilitándoles el acceso a los mercados internacionales.

Exportafácil
«EMS»

- *Sistema simplificado de* ***exportación por tráfico postal****, dirigido principalmente a las pequeñas y medianas empresas del país, facilitándoles el acceso a mercados internacionales.*

Beneficios

- Simplicidad, porque no requiere intermediario aduanero al operarse bajo el régimen de tráfico postal y envíos urgentes.
- Acceso a la extensa red postal de 4-72, con más de 190 puntos en el territorio nacional, facilitando a las regiones oportunidades en el mercado internacional.
- Competitividad, porque le permite al exportador ahorrar dinero gracias a sus tarifas económicas y trámites de exportación.
- Tranquilidad, ya que incluye seguro con cubrimiento del 100% sobre el valor real de la mercancía.
- Es una exportación formal bajo modalidad de tráfico postal, lo que permite el reintegro de divisas.
- Trazabilidad de su envío total en Colombia, y sujeto a trazabilidad del operador del país de destino.

Servicio de Exportación Exportafácil en 3 pasos

1	2	3
		
Prepárese para exportar	**Verifique** la mercancía a exportar	**Entregue** su mercancía a 4-72

1. Prepárese para exportar

- Estar inscrito como exportador o comercializador internacional en el Registro Único Tributario – RUT, ante la DIAN.
- Seleccione el mercado - destino de la exportación.
- Establezca las ventajas y limitaciones del producto, frente a las necesidades y condiciones del mercado potencial o país a donde se va a exportar.
- Identifique la posición arancelaria del producto a exportar y los vistos buenos requeridos en Colombia.
- Investigue las condiciones de acceso del producto, en el país de destino. Tenga claridad sobre los medios y procedimientos de pago, en atención al reintegro de divisas.



Nota: *Recuerde que* ***Procolombia -entidad aliada en el proyecto Exportafácil-,*** *cuenta con las herramientas necesarias para definir y ejecutar su estrategia de internacionalización.*

2. Verifique la mercancía

- Empaque la mercancía de tal manera que no exceda los 30 kg. de peso según el servicio Exportafácil escogido.
- El valor declarado de la mercancía a exportar no debe superar los USD 5.000.
- Adjunte la documentación y vistos buenos específicos del producto a exportar.
- Embale su mercancía de acuerdo con la naturaleza de su contenido.



3. Entregue la mercancía a 4-72

- Solicite recolección de la mercancíaa exportar o diríjase al punto de venta más cercano.
  - *(Solo aplica para clientes corporativos)
- Los siguientes documentos serán requeridos para la prestación del servicio:
  - RUT.
  - Fotocopia de la cédula de ciudanía del representante legal de la empresa.
  - Factura Comercial.
  - Guía de transporte del servicio.
  - Declaración Exportafácil. *
  - Carta de responsabilidad antinarcóticos. *
  - Vistos buenos de los productos a exportar.



(*) La Carta de Responsabilidad Antinarcóticos y el Formato de ***"Declaración Exportafácil"*** *es suministrado por nuestro representante de servicio al cliente..*

Servicios de envíos
Internacionales

Exportafácil
«Courier»



Servicio Courier internacional, que conecta a Colombia con el mundo. Permite la exportación de paquetes y mercancía, con trazabilidad hasta la entrega en destino final.

Cobertura:
Internacional (hasta 220 destinos).

Tiempos de entrega:
Hasta 10 días hábiles máximo.

Nota: *Por favor, revisar los términos y condiciones para Servicios Internacionales*

Forma de entrega:
Los envíos son entregados en la dirección del destinatario facilitada por el remitente, sin sugerir esto, que el primero (destinatario), deba recibir personalmente.

Nota: *No se hacen entregas en casillas postales, P.O. Box, y apartados aéreos.*

Intentos de entrega:
2 Intentos*.

(*) La entrega estará sujeta al pago de impuestos según las políticas del país destino.

Rastreo y seguimiento:
En el momento de la imposición se asigna una guía de encaminamiento, con la cual se consulta el estado del envío en la página de nuestro aliado logístico, hasta la entrega al destinatario final. Se podrá consultar el enlace en la página web oficial de SPN.

Prueba de entrega:
Reporte de entrega con firma de quien recibió el envío y fecha de entrega de la mercancía.

Tiempo de respuesta: *Hasta 15 días hábiles.*

Devoluciones (Causales):
- Desconocido
- No Reside
- Fallecido
- Dirección Errada
- Apartado Clausurado
- No Contactado
- No Reclamado
- Cerrado
- Fuerza Mayor
- Rehusado
- No Existe Número

(*) De no ser posible su devolución el envío será llevado a la unidad de rezagos, donde aplicará la resolución de rezagos vigente.

Peso:
Máximo 70 Kg físicos y 160 volumétricos.

Dimensiones:
Su dimensión más larga no debe exceder los 120 cm x 80 cm x 80 cm.

Para la liquidación de las tarifas se toma el mayor entre el peso físico y el peso volumétrico:

(Largo * Alto * Ancho (cm.) / 5.000 kg).

Servicios de envíos
Internacionales

Exportafácil
«Courier»

› Tarifas:

FÓRMULA PARA CALCUIAR EL PRECIO DE VENTA AL PÚBLICO

PVP= (Costo del kilo + Extra Cargos de Combustible* + otros Extra Cargos**) x TRM***

*Consulta los Extra Cargos de Combustible en: **https://casillerovirtual.com.co/recargos/historial-express-time/**

**Consulta otros Extra Cargos en la tabla al final del documento.

***La TRM (Tasa Representativa del Mercado - Peso / Dolar) se fijará según la tasa del día. Puede consultarla en: **https://www.banrep.gov.co/es/estadisticas/trm**

	ZONAS							
Kilos	Zona 1	Zona 2	Zona 3	Zona 4	Zona 5	Zona 6	Zona 7	Zona 8
0,1	$ 37,61	$ 41,14	$ 43,02	$ 58,29	$ 62,26	$ 69,25	$ 89,93	$ 62,26
0,25	$ 41,89	$ 44,10	$ 48,64	$ 65,14	$ 70,33	$ 75,87	$ 103,62	$ 70,33
0,5	$ 49,93	$ 54,40	$ 57,28	$ 79,55	$ 82,72	$ 88,77	$ 120,98	$ 82,72
1,0	$ 57,28	$ 63,77	$ 66,51	$ 93,74	$ 102,25	$ 109,45	$ 153,33	$ 102,25
1,5	$ 64,63	$ 73,28	$ 76,60	$ 109,02	$ 119,83	$ 132,29	$ 188,14	$ 119,83
2	$ 73,57	$ 82,58	$ 85,31	$ 123,07	$ 136,98	$ 156,07	$ 221,79	$ 136,98
2,5	$ 81,13	$ 92,16	$ 94,18	$ 137,19	$ 152,90	$ 178,05	$ 246,79	$ 152,90
3	$ 88,41	$ 101,74	$ 103,19	$ 149,66	$ 169,91	$ 201,39	$ 280,15	$ 169,91
3,5	$ 95,76	$ 111,40	$ 111,83	$ 163,71	$ 185,76	$ 224,38	$ 312,00	$ 185,76
4	$ 103,18	$ 120,55	$ 121,84	$ 176,54	$ 202,98	$ 246,65	$ 344,21	$ 202,98
4,5	$ 111,83	$ 130,20	$ 130,78	$ 189,07	$ 218,90	$ 275,68	$ 376,13	$ 218,90
5	$ 119,40	$ 139,50	$ 141,44	$ 197,29	$ 235,98	$ 296,15	$ 393,78	$ 235,98
5,5	$ 126,60	$ 147,28	$ 147,72	$ 205,50	$ 244,63	$ 325,33	$ 412,54	$ 244,63
6	$ 134,02	$ 154,99	$ 155,14	$ 214,15	$ 253,13	$ 339,81	$ 434,57	$ 253,13
6,5	$ 142,89	$ 162,63	$ 162,77	$ 221,07	$ 261,70	$ 349,83	$ 453,44	$ 261,70
7	$ 148,94	$ 168,83	$ 168,97	$ 229,71	$ 270,35	$ 361,57	$ 472,32	$ 270,35
7,5	$ 154,77	$ 174,73	$ 176,46	$ 237,93	$ 277,41	$ 372,17	$ 492,93	$ 277,41
8	$ 160,68	$ 181,08	$ 181,29	$ 246,50	$ 284,76	$ 382,25	$ 512,17	$ 284,76
8,5	$ 166,38	$ 187,20	$ 187,41	$ 253,42	$ 291,82	$ 392,41	$ 531,12	$ 291,82
9	$ 172,28	$ 193,54	$ 194,62	$ 261,70	$ 299,03	$ 404,09	$ 549,64	$ 299,03
9,5	$ 179,56	$ 199,45	$ 200,81	$ 269,99	$ 307,39	$ 414,25	$ 570,39	$ 307,39
10	$ 185,54	$ 205,65	$ 206,87	$ 275,68	$ 314,67	$ 424,41	$ 589,20	$ 314,67
10,5	$ 191,52	$ 211,91	$ 212,77	$ 282,60	$ 321,73	$ 436,30	$ 602,38	$ 321,73
11	$ 197,36	$ 218,18	$ 218,90	$ 289,45	$ 329,08	$ 446,45	$ 613,84	$ 329,08
11,5	$ 203,12	$ 224,09	$ 224,17	$ 296,58	$ 337,51	$ 456,47	$ 625,80	$ 337,51
12	$ 210,62	$ 230,43	$ 231,95	$ 302,42	$ 344,93	$ 466,99	$ 640,36	$ 344,93
12,5	$ 216,60	$ 236,70	$ 237,93	$ 309,12	$ 352,13	$ 478,30	$ 652,03	$ 352,13
13	$ 222,22	$ 242,90	$ 244,13	$ 316,25	$ 359,05	$ 488,54	$ 665,29	$ 359,05
13,5	$ 228,34	$ 248,88	$ 249,96	$ 321,80	$ 366,47	$ 498,77	$ 676,60	$ 366,47
14	$ 234,18	$ 255,15	$ 255,66	$ 328,93	$ 375,12	$ 510,22	$ 689,79	$ 375,12

Tarifas expresadas en dólares americanos

Servicios de envíos
Internacionales

Exportafácil
«Courier»

› Tarifas:

Kilos	ZONAS							
	Zona 1	Zona 2	Zona 3	Zona 4	Zona 5	Zona 6	Zona 7	Zona 8
14,5	$ 240,09	$ 261,49	$ 263,22	$ 335,71	$ 382,33	$ 520,67	$ 701,24	$ 382,33
15	$ 247,51	$ 267,61	$ 269,20	$ 343,06	$ 389,32	$ 531,12	$ 715,87	$ 389,32
15,5	$ 253,42	$ 273,74	$ 275,25	$ 348,53	$ 396,38	$ 540,99	$ 726,39	$ 396,38
16	$ 259,47	$ 280,08	$ 281,09	$ 355,67	$ 405,10	$ 552,81	$ 738,06	$ 405,10
16,5	$ 261,99	$ 286,06	$ 287,07	$ 362,73	$ 412,08	$ 559,94	$ 748,01	$ 412,08
17	$ 263,79	$ 292,47	$ 292,98	$ 367,99	$ 419,65	$ 563,04	$ 759,97	$ 419,65
17,5	$ 266,68	$ 299,89	$ 300,54	$ 370,87	$ 423,83	$ 565,85	$ 770,06	$ 423,83
18	$ 267,97	$ 305,95	$ 306,38	$ 375,12	$ 430,10	$ 568,95	$ 783,24	$ 430,10
18,5	$ 269,56	$ 309,41	$ 312,36	$ 377,86	$ 434,49	$ 571,76	$ 793,47	$ 434,49
19	$ 270,93	$ 313,22	$ 316,69	$ 383,25	$ 438,74	$ 574,43	$ 804,86	$ 438,74
19,5	$ 272,66	$ 316,39	$ 324,18	$ 386,35	$ 443,21	$ 577,81	$ 815,45	$ 443,21
20	$ 273,88	$ 319,57	$ 328,35	$ 390,32	$ 450,35	$ 580,62	$ 826,84	$ 450,35
20,5	$ 275,32	$ 324,32	$ 336,14	$ 394,79	$ 457,55	$ 587,83	$ 832,60	$ 457,55
21	$ 276,69	$ 328,79	$ 342,33	$ 401,71	$ 464,54	$ 592,15	$ 840,09	$ 464,54
21,5	$ 280,01	$ 333,18	$ 350,26	$ 408,84	$ 471,89	$ 596,69	$ 845,93	$ 471,89
22	$ 281,30	$ 337,51	$ 356,60	$ 415,54	$ 478,66	$ 600,94	$ 853,21	$ 478,66
22,5	$ 287,28	$ 342,26	$ 362,44	$ 422,60	$ 486,16	$ 605,77	$ 860,63	$ 496,16
23	$ 293,12	$ 349,11	$ 369,14	$ 429,59	$ 493,29	$ 609,59	$ 867,83	$ 493,29
23,5	$ 299,10	$ 356,82	$ 376,42	$ 438,24	$ 500,64	$ 618,60	$ 873,82	$ 500,64
24	$ 305,01	$ 364,31	$ 383,05	$ 446,45	$ 507,63	$ 627,17	$ 880,95	$ 507,63
24,5	$ 310,77	$ 371,81	$ 389,96	$ 455,03	$ 516,13	$ 635,74	$ 886,71	$ 516,13
25	$ 316,68	$ 379,66	$ 396,73	$ 463,17	$ 524,92	$ 644,82	$ 892,55	$ 524,92
25,5	$ 322,66	$ 387,15	$ 403,79	$ 471,60	$ 533,57	$ 633,33	$ 901,41	$ 533,57
26	$ 328,36	$ 394,50	$ 410,22	$ 479,89	$ 542,00	$ 662,04	$ 915,75	$ 542,00
26,5	$ 334,26	$ 402,07	$ 417,99	$ 488,39	$ 550,50	$ 670,98	$ 933,48	$ 550,50
27	$ 340,25	$ 409,56	$ 425,49	$ 497,04	$ 559,44	$ 679,63	$ 948,10	$ 559,44
27,5	$ 346,15	$ 414,53	$ 433,34	$ 505,32	$ 568,01	$ 689,79	$ 953,72	$ 568,01
28	$ 349,11	$ 419,29	$ 439,11	$ 513,75	$ 576,59	$ 698,72	$ 961,00	$ 576,59
28,5	$ 354,73	$ 424,19	$ 445,24	$ 522,11	$ 584,95	$ 708,59	$ 967,05	$ 584,95
29	$ 360,85	$ 428,66	$ 451,43	$ 530,62	$ 593,95	$ 719,04	$ 972,96	$ 593,95

Tarifas expresadas en dólares americanos

Servicios de envíos
Internacionales

Exportafácil
«Courier»

› Tarifas:

Kilos	ZONAS							
	Zona 1	Zona 2	Zona 3	Zona 4	Zona 5	Zona 6	Zona 7	Zona 8
29,5	$ 366,76	$ 433,63	$ 457,41	$ 538,97	$ 602,45	$ 728,98	$ 980,75	$ 602,45
30	$ 372,74	$ 438,38	$ 463,31	$ 547,26	$ 610,67	$ 739,58	$ 997,10	$ 610,67
30,5	$ 378,51	$ 443,14	$ 469,37	$ 555,91	$ 619,60	$ 749,74	$ 1.013,67	$ 619,60
31	$ 384,56	$ 447,90	$ 475,71	$ 564,05	$ 627,96	$ 759,97	$ 1.030,32	$ 627,96
31,5	$ 390,18	$ 452,87	$ 481,62	$ 572,70	$ 636,83	$ 770,06	$ 1.047,11	$ 636,83
32	$ 398,13	$ 461,15	$ 491,90	$ 584,13	$ 648,69	$ 783,96	$ 1.065,27	$ 648,69
33	$ 410,57	$ 475,57	$ 507,27	$ 602,38	$ 668,96	$ 808,46	$ 1.098,56	$ 668,96
34	$ 423,01	$ 489,98	$ 522,64	$ 620,64	$ 689,23	$ 832,96	$ 1.131,85	$ 689,23
35	$ 435,45	$ 504,39	$ 538,02	$ 638,89	$ 709,50	$ 857,46	$ 1.165,13	$ 709,50
36	$ 447,90	$ 518,80	$ 553,38	$ 657,14	$ 729,78	$ 881,96	$ 1.198,42	$ 729,78
37	$ 460,34	$ 533,21	$ 568,76	$ 675,40	$ 750,05	$ 906,46	$ 1.231,71	$ 750,05
38	$ 472,78	$ 547,62	$ 594,12	$ 693,65	$ 770,32	$ 930,95	$ 1.265,00	$ 770,32
39	$ 485,22	$ 562,03	$ 599,50	$ 711,91	$ 790,59	$ 955,45	$ 1.298,29	$ 790,59
40	$ 497,66	$ 576,44	$ 614,88	$ 730,16	$ 810,86	$ 979,95	$ 1.331,58	$ 810,86
41	$ 510,10	$ 590,85	$ 630,24	$ 748,41	$ 831,13	$ 1.004,45	$ 1.364,87	$ 831,13
42	$ 522,55	$ 605,26	$ 645,62	$ 766,67	$ 851,41	$ 1.028,95	$ 1.398,16	$ 851,41
43	$ 534,99	$ 619,68	$ 660,98	$ 784,92	$ 871,68	$ 1.053,45	$ 1.431,45	$ 871,68
44	$ 547,43	$ 634,09	$ 676,36	$ 803,18	$ 891,95	$ 1.077,95	$ 1.464,74	$ 891,95
45	$ 559,87	$ 648,50	$ 691,73	$ 821,43	$ 912,22	$ 1.102,45	$ 1.498,03	$ 912,22
46	$ 572,31	$ 662,91	$ 707,10	$ 839,68	$ 932,49	$ 1.126,95	$ 1.531,32	$ 932,49
47	$ 584,75	$ 677,32	$ 722,48	$ 857,94	$ 952,76	$ 1.151,44	$ 1.564,61	$ 952,76
48	$ 597,19	$ 691,73	$ 737,84	$ 876,19	$ 973,04	$ 1.175,94	$ 1.597,90	$ 973,04
49	$ 609,64	$ 706,14	$ 753,22	$ 894,45	$ 993,31	$ 1.200,44	$ 1.631,19	$ 993,31
50	$ 622,08	$ 720,55	$ 768,59	$ 912,70	$ 1.013,58	$ 1.224,94	$ 1.664,48	$ 1.013,58
51	$ 634,52	$ 734,96	$ 783,96	$ 930,95	$ 1.033,85	$ 1.249,44	$ 1.697,77	$ 1.033,85
52	$ 646,96	$ 749,38	$ 799,34	$ 949,21	$ 1.054,12	$ 1.273,94	$ 1.731,06	$ 1.054,12
53	$ 659,40	$ 763,79	$ 814,70	$ 967,46	$ 1.074,39	$ 1.298,44	$ 1.764,35	$ 1.074,39
54	$ 671,84	$ 778,20	$ 830,08	$ 985,72	$ 1.094,66	$ 1.322,94	$ 1.797,64	$ 1.094,66
55	$ 684,29	$ 792,61	$ 845,45	$ 1.003,97	$ 1.114,94	$ 1.347,43	$ 1.830,93	$ 1.114,94
56	$ 696,73	$ 807,02	$ 860,82	$ 1.022,23	$ 1.135,21	$ 1.371,93	$ 1.864,22	$ 1.135,21
57	$ 709,17	$ 821,43	$ 876,20	$ 1.040,48	$ 1.156,48	$ 1.396,43	$ 1.897,51	$ 1.155,48

Tarifas expresadas en dólares americanos

Servicios de envíos
Internacionales

Exportafácil
«Courier»

› Tarifas:

Kilos	ZONAS							
	Zona 1	Zona 2	Zona 3	Zona 4	Zona 5	Zona 6	Zona 7	Zona 8
58	$ 721,61	$ 835,84	$ 891,56	$ 1.058,73	$ 1.175,75	$ 1.420,93	$ 1.930,79	$ 1.175,75
59	$ 734,05	$ 850,25	$ 906,94	$ 1.076,99	$ 1.196,02	$ 1.445,43	$ 1.964,08	$ 1.196,02
60	$ 746,49	$ 864,66	$ 922,31	$ 1.095,24	$ 1.216,29	$ 1.469,93	$ 1.997,37	$ 1.216,29
61	$ 758,93	$ 879,08	$ 937,68	$ 1.113,50	$ 1.236,57	$ 1.494,43	$ 2.030,66	$ 1.236,57
62	$ 771,38	$ 893,49	$ 953,05	$ 1.131,75	$ 1.256,84	$ 1.518,93	$ 2.063,95	$ 1.256,84
63	$ 783,82	$ 907,90	$ 968,42	$ 1.150,00	$ 1.277,11	$ 1.543,43	$ 2.097,24	$ 1.277,11
64	$ 796,26	$ 922,31	$ 983,80	$ 1.168,26	$ 1.297,38	$ 1.567,92	$ 2.130,53	$ 1.297,38
65	$ 808,70	$ 936,72	$ 999,16	$ 1.186,51	$ 1.317,65	$ 1.592,42	$ 2.163,82	$ 1.337,65
66	$ 821,14	$ 951,13	$ 1.014,54	$ 1.204,77	$ 1.337,92	$ 1.616,92	$ 2.197,11	$ 1.337,92
67	$ 833,58	$ 965,54	$ 1.029,91	$ 1.223,02	$ 1.358,20	$ 1.641,42	$ 2.230,40	$ 1.358,20
68	$ 846,03	$ 979,95	$ 1.045,28	$ 1.241,27	$ 1.378,47	$ 1.665,92	$ 2.263,69	$ 1.378,47
69	$ 858,47	$ 994,36	$ 1.060,66	$ 1.259,53	$ 1.398,74	$ 1.690,42	$ 2.296,98	$ 1.398,74
70	$ 870,91	$ 1.008,77	$ 1.076,02	$ 1.277,78	$ 1.419,01	$ 1.714,92	$ 2.330,27	$ 1.419,01
71	$ 883,35	$ 1.023,19	$ 1.091,40	$ 1.296,04	$ 1.439,28	$ 1.739,42	$ 2.363,56	$ 1.439,28
72	$ 895,79	$ 1.037,60	$ 1.106,77	$ 1.314,29	$ 1.459,55	$ 1.763,91	$ 2.396,85	$ 1.459,55
73	$ 908,23	$ 1.052,01	$ 1.122,14	$ 1.332,54	$ 1.479,82	$ 1.788,41	$ 2.430,14	$ 1.479,82
74	$ 920,68	$ 1.066,42	$ 1.137,52	$ 1.350,80	$ 1.500,10	$ 1.812,91	$ 2.463,43	$ 1.500,10
75	$ 933,12	$ 1.080,83	$ 1.152,88	$ 1.369,05	$ 1.520,37	$ 1.837,41	$ 2.496,72	$ 1.520,37
76	$ 945,56	$ 1.095,24	$ 1.168,26	$ 1.387,31	$ 1.540,64	$ 1.861,91	$ 2.530,01	$ 1.540,64
77	$ 958,00	$ 1.109,65	$ 1.183,63	$ 1.405,56	$ 1.560,91	$ 1.886,41	$ 2.563,30	$ 1.560,91
78	$ 970,44	$ 1.124,06	$ 1.199,00	$ 1.423,81	$ 1.581,18	$ 1.910,91	$ 2.596,59	$ 1.581,18
79	$ 982,88	$ 1.138,47	$ 1.214,37	$ 1.442,07	$ 1.601,45	$ 1.935,41	$ 2.629,88	$ 1.601,45
80	$ 1.007,77	$ 1.152,89	$ 1.229,74	$ 1.460,32	$ 1.621,73	$ 1.959,91	$ 2.663,17	$ 1.621,73
81	$ 1.020,21	$ 1.167,30	$ 1.245,12	$ 1.478,58	$ 1.642,00	$ 1.984,40	$ 2.696,45	$ 1.642,00
82	$ 1.032,65	$ 1.181,71	$ 1.260,49	$ 1.496,83	$ 1.662,27	$ 2.008,90	$ 2.729,74	$ 1.662,27
83	$ 1.045,09	$ 1.196,12	$ 1.275,86	$ 1.515,08	$ 1.682,54	$ 2.033,40	$ 2.763,03	$ 1.682,54
84	$ 1.021,53	$ 1.210,53	$ 1.291,23	$ 1.533,34	$ 1.702,81	$ 2.057,90	$ 2.796,32	$ 1.702,81
85	$ 1.057,53	$ 1.224,94	$ 1.306,60	$ 1.551,59	$ 1.723,08	$ 2.082,40	$ 2.829,61	$ 1.723,08
86	$ 1.069,97	$ 1.239,35	$ 1.321,98	$ 1.569,85	$ 1.743,35	$ 2.106,90	$ 2.862,90	$ 1.743,35
87	$ 1.082,42	$ 1.253,76	$ 1.337,34	$ 1.588,10	$ 1.763,63	$ 2.131,40	$ 2.896,19	$ 1.763,63

Tarifas expresadas en dólares americanos

Servicios de envíos
Internacionales

Exportafácil
«Courier»

› Tarifas:

Kilos	ZONAS							
	Zona 1	Zona 2	Zona 3	Zona 4	Zona 5	Zona 6	Zona 7	Zona 8
88	$ 1.094,86	$ 1.268,17	$ 1.352,72	$ 1.606,35	$ 1.783,90	$ 2.155,90	$ 2.929,48	$ 1.783,90
89	$ 1.107,30	$ 1.282,59	$ 1.368,09	$ 1.624,61	$ 1.804,17	$ 2.180,39	$ 2.962,77	$ 1.804,17
90	$ 1.119,74	$ 1.297,00	$ 1.383,46	$ 1.642,86	$ 1.824,44	$ 2.204,89	$ 2.996,06	$ 1.824,44
91	$ 1.132,18	$ 1.311,41	$ 1.398,84	$ 1.661,12	$ 1.844,71	$ 2.229,39	$ 3.029,35	$ 1.844,71
92	$ 1.144,62	$ 1.325,82	$ 1.414,20	$ 1.679,37	$ 1.864,98	$ 2.253,89	$ 3.062,64	$ 1.864,98
93	$ 1.157,06	$ 1.340,23	$ 1.429,58	$ 1.697,62	$ 1.885,26	$ 2.278,39	$ 3.095,93	$ 1.885,26
94	$ 1.169,51	$ 1.354,64	$ 1.444,95	$ 1.715,88	$ 1.905,53	$ 2.302,89	$ 3.129,22	$ 1.905,53
95	$ 1.181,95	$ 1.369,05	$ 1.460,32	$ 1.734,13	$ 1.925,80	$ 2.327,39	$ 3.162,51	$ 1.925,80
96	$ 1.194,39	$ 1.383,46	$ 1.475,70	$ 1.752,39	$ 1.946,07	$ 2.351,89	$ 3.195,80	$ 1.946,07
97	$ 1.206,83	$ 1.397,87	$ 1.491,06	$ 1.770,64	$ 1.966,34	$ 2.376,39	$ 3.229,09	$ 1.966,34
98	$ 1.219,27	$ 1.412,28	$ 1.506,44	$ 1.788,89	$ 1.986,61	$ 2.400,88	$ 3.262,38	$ 1.986,61
99	$ 1.231,71	$ 1.426,70	$ 1.521,81	$ 1.807,15	$ 2.006,89	$ 2.425,38	$ 3.295,67	$ 2.006,89
100	$ 1.244,16	$ 1.441,11	$ 1.537,18	$ 1.825,40	$ 2.027,16	$ 2.449,88	$ 3.328,96	$ 2.027,16
101	$ 1.256,60	$ 1.455,52	$ 1.552,55	$ 1.843,66	$ 2.047,43	$ 2.474,38	$ 3.362,25	$ 2.047,43
102	$ 1.269,04	$ 1.469,93	$ 1.567,92	$ 1.861,91	$ 2.067,70	$ 2.498,88	$ 3.395,54	$ 2.067,70
103	$ 1.281,48	$ 1.484,34	$ 1.583,30	$ 1.880,16	$ 2.087,97	$ 2.523,38	$ 3.428,83	$ 2.087,97
104	$ 1.293,92	$ 1.498,75	$ 1.598,67	$ 1.898,42	$ 2.108,24	$ 2.547,88	$ 3.462,11	$ 2.108,24
105	$ 1.306,36	$ 1.513,16	$ 1.614,04	$ 1.916,67	$ 2.128,51	$ 2.572,38	$ 3.495,40	$ 2.128,51
106	$ 1.318,80	$ 1.527,57	$ 1.629,41	$ 1.934,93	$ 2.148,79	$ 2.596,87	$ 3.528,69	$ 2.148,79
107	$ 1.331,25	$ 1.541,98	$ 1.644,78	$ 1.953,18	$ 2.169,06	$ 2.621,37	$ 3.561,98	$ 2.169,06
108	$ 1.343,69	$ 1.556,40	$ 1.660,16	$ 1.971,43	$ 2.189,33	$ 2.645,87	$ 3.595,27	$ 2.189,33
109	$ 1.356,13	$ 1.570,81	$ 1.675,53	$ 1.989,69	$ 2.209,60	$ 2.670,37	$ 3.628,56	$ 2.209,60
110	$ 1.368,57	$ 1.585,22	$ 1.690,90	$ 2.007,94	$ 2.229,87	$ 2.694,87	$ 3.661,85	$ 2.229,87
111	$ 1.381,01	$ 1.599,63	$ 1.706,27	$ 2.026,20	$ 2.250,14	$ 2.719,37	$ 3.695,14	$ 2.250,14
112	$ 1.393,45	$ 1.614,04	$ 1.721,64	$ 2.044,45	$ 2.270,42	$ 2.743,87	$ 3.728,43	$ 2.270,42
113	$ 1.405,90	$ 1.628,45	$ 1.737,02	$ 2.062,70	$ 2.290,69	$ 2.768,37	$ 3.761,72	$ 2.290,69
114	$ 1.418,34	$ 1.642,86	$ 1.752,38	$ 2.080,96	$ 2.310,96	$ 2.792,86	$ 3.795,01	$ 2.310,96
115	$ 1.430,78	$ 1.657,27	$ 1.767,76	$ 2.099,21	$ 2.331,23	$ 2.817,36	$ 3.828,30	$ 2.331,23
116	$ 1.443,22	$ 1.671,68	$ 1.783,13	$ 2.117,47	$ 2.351,50	$ 2.841,86	$ 3.861,59	$ 2.351,50
117	$ 1.455,66	$ 1.686,09	$ 1.798,50	$ 2.135,72	$ 2.371,77	$ 2.866,36	$ 3.894,88	$ 2.371,77

Tarifas expresadas en dólares americanos

Servicios de envíos
Internacionales

Exportafácil
«Courier»

› Tarifas:

	ZONAS							
Kilos	Zona 1	Zona 2	Zona 3	Zona 4	Zona 5	Zona 6	Zona 7	Zona 8
118	$ 1.468,10	$ 1.700,51	$ 1.813,87	$ 2.153,97	$ 2.392,05	$ 2.890,86	$ 3.998,17	$ 2.392,05
119	$ 1.480,55	$ 1.714,92	$ 1.829,24	$ 2.172,23	$ 2.412,32	$ 2.915,36	$ 3.961,46	$ 2.412,32
120	$ 1.492,99	$ 1.729,33	$ 1.844,62	$ 2.190,48	$ 2.432,59	$ 2.939,86	$ 3.994,75	$ 2.432,59
121	$ 1.505,43	$ 1.743,74	$ 1.859,99	$ 2.208,74	$ 2.452,86	$ 2.964,36	$ 4.028,04	$ 2.452,86
122	$ 1.517,87	$ 1.758,15	$ 1.875,36	$ 2.226,99	$ 2.473,13	$ 2.988,86	$ 4.061,33	$ 2.473,13
123	$ 1.530,31	$ 1.772,56	$ 1.890,73	$ 2.245,24	$ 2.493,40	$ 3.013,35	$ 4.094,62	$ 2.493,40
124	$ 1.542,75	$ 1.786,97	$ 1.906,10	$ 2.263,50	$ 2.513,67	$ 3.037,85	$ 4.127,91	$ 2.513,67
125	$ 1.555,19	$ 1.801,38	$ 1.921,48	$ 2.281,75	$ 2.533,95	$ 3.062,35	$ 4.161,20	$ 2.533,95
126	$ 1.567,64	$ 1.815,79	$ 1.936,85	$ 2.300,01	$ 2.554,22	$ 3.086,85	$ 4.194,49	$ 2.554,22
127	$ 1.580,08	$ 1.830,21	$ 1.952,22	$ 2.318,26	$ 2.574,49	$ 3.111,35	$ 4.227,78	$ 2.574,49
128	$ 1.592,52	$ 1.844,62	$ 1.967,59	$ 2.336,51	$ 2.594,76	$ 3.135,85	$ 4.261,06	$ 2.594,76
129	$ 1.604,96	$ 1.859,03	$ 1.982,96	$ 2.354,77	$ 2.615,03	$ 3.160,35	$ 4.294,35	$ 2.615,03
130	$ 1.617,40	$ 1.873,44	$ 1.998,34	$ 2.373,02	$ 2.655,30	$ 3.184,85	$ 4.327,64	$ 2.635,30
131	$ 1.629,84	$ 1.887,85	$ 2.013,71	$ 2.391,28	$ 2.655,58	$ 3.209,34	$ 4.360,93	$ 2.655,58
132	$ 1.642,29	$ 1.902,26	$ 2.029,08	$ 2.409,53	$ 2.675,85	$ 3.233,84	$ 4.394,22	$ 2.675,85
133	$ 1.654,73	$ 1.916,67	$ 2.044,45	$ 2.427,78	$ 2.696,12	$ 3.258,34	$ 4.427,51	$ 2.696,12
134	$ 1.667,17	$ 1.931,08	$ 2.059,82	$ 2.446,04	$ 2.716,39	$ 3.282,84	$ 4.460,80	$ 2.716,39
135	$ 1.679,61	$ 1.945,49	$ 2.075,19	$ 2.464,29	$ 2.736,66	$ 3.307,34	$ 4.494,09	$ 2.736,66
136	$ 1.692,05	$ 1.959,91	$ 2.090,57	$ 2.482,55	$ 2.756,93	$ 3.331,84	$ 4.527,38	$ 2.756,93
137	$ 1.704,49	$ 1.974,32	$ 2.105,94	$ 2.500,80	$ 2.777,20	$ 3.356,34	$ 4.560,67	$ 2.777,20
138	$ 1.716,93	$ 1.988,73	$ 2.121,31	$ 2.519,05	$ 2.797,48	$ 3.380,84	$ 4.593,96	$ 2.797,48
139	$ 1.729,38	$ 2.003,14	$ 2.136,68	$ 2.537,31	$ 2.817,75	$ 3.405,34	$ 4.627,25	$ 2.817,75
140	$ 1.741,82	$ 2.017,55	$ 2.152,05	$ 2.555,56	$ 2.838,02	$ 3.429,83	$ 4.660,54	$ 2.838,02
141	$ 1.754,26	$ 2.031,96	$ 2.167,42	$ 2.573,82	$ 2.858,29	$ 3.454,33	$ 4.693,83	$ 2.858,29
142	$ 1.766,70	$ 2.046,37	$ 2.182,80	$ 2.592,07	$ 2.878,56	$ 3.478,83	$ 4.727,12	$ 2.878,56
143	$ 1.779,14	$ 2.060,78	$ 2.198,17	$ 2.610,32	$ 2.898,83	$ 3.503,33	$ 4.760,41	$ 2.898,83
144	$ 1.791,58	$ 2.075,19	$ 2.213,54	$ 2.628,58	$ 2.919,11	$ 3.527,83	$ 4.793,70	$ 2.919,11
145	$ 1.804,03	$ 2.089,60	$ 2.228,91	$ 2.646,83	$ 2.939,38	$ 3.552,33	$ 4.826,99	$ 2.939,38
146	$ 1.816,47	$ 2.104,02	$ 2.244,28	$ 2.665,09	$ 2.959,65	$ 3.576,83	$ 4.860,28	$ 2.959,65
147	$ 1.828,91	$ 2.118,43	$ 2.259,66	$ 2.683,34	$ 2.979,92	$ 3.601,33	$ 4.893,57	$ 2.979,92

Tarifas expresadas en dólares americanos

Servicios de envíos
Internacionales

Exportafácil
« Courier »

› Tarifas:

	ZONAS							
Kilos	Zona 1	Zona 2	Zona 3	Zona 4	Zona 5	Zona 6	Zona 7	Zona 8
148	$ 1.841,35	$ 2.132,84	$ 2.275,03	$ 2.701,59	$ 3.000,19	$ 3.625,82	$ 4.926,86	$ 3.000,19
149	$ 1.853,79	$ 2.147,25	$ 2.290,40	$ 2.719,85	$ 3.020,46	$ 3.650,32	$ 4.960,15	$ 3.020,46
150	$ 1.866,23	$ 2.161,66	$ 2.305,77	$ 2.738,10	$ 3.040,74	$ 3.674,82	$ 4.993,44	$ 3.040,74
151	$ 1.878,67	$ 2.176,07	$ 2.321,14	$ 2.756,36	$ 3.061,01	$ 3.699,32	$ 5.026,72	$ 3.061,01
152	$ 1.891,12	$ 2.190,48	$ 2.336,51	$ 2.774,61	$ 3.081,28	$ 3.723,82	$ 5.060,01	$ 3.081,28
153	$ 1.903,56	$ 2.204,89	$ 2.351,89	$ 2.792,86	$ 3.101,55	$ 3.748,32	$ 5.093,30	$ 3.101,55
154	$ 1.916,00	$ 2.219,30	$ 2.367,26	$ 2.811,12	$ 3.121,82	$ 3.772,82	$ 5.126,59	$ 3.121,82
155	$ 1.928,44	$ 2.233,72	$ 2.382,63	$ 2.829,37	$ 3.142,09	$ 3.797,32	$ 5.159,88	$ 3.142,09
156	$ 1.940,88	$ 2.248,13	$ 2.398,00	$ 2.847,63	$ 3.162,36	$ 3.821,82	$ 5.193,17	$ 3.162,36
157	$ 1.953,32	$ 2.262,54	$ 2.413,37	$ 2.865,88	$ 3.182,64	$ 3.846,31	$ 5.226,46	$ 3.182,64
158	$ 1.965,77	$ 2.276,95	$ 2.428,75	$ 2.884,14	$ 3.202,91	$ 3.870,81	$ 5.259,75	$ 3.202,91
159	$ 1.978,21	$ 2.291,36	$ 2.444,12	$ 2.902,39	$ 3.223,18	$ 3.895,31	$ 5.293,04	$ 3.223,18
160	$ 1.990,65	$ 2.305,77	$ 2.459,49	$ 2.920,64	$ 3.243,45	$ 3.919,81	$ 5.326,33	$ 3.243,45

Tarifas expresadas en dólares americanos

Servicios de envíos
Internacionales

Express Time



Express time, conecta con más de 220 destinos del mundo. Permite la exportación de paquetes y mercancía, con trazabilidad hasta la entrega en destino final.

Cobertura:
Internacional (hasta 192 países).

Tiempos de entrega:
Hasta 10 días hábiles máximo.

Nota: *Por favor, revisar los términos y condiciones para Servicios Internacionales*

Forma de entrega:
Los envíos son entregados en la dirección del destinatario facilitada por el remitente, sin sugerir esto, que el primero (destinatario), deba recibir personalmente.

Nota: *No se hacen entregas en casillas postales, P.O. Box, y apartados aéreos.*

Intentos de entrega:
2 Intentos*.

(*) La entrega estará sujeta al pago de impuestos según las políticas del país destino.

Rastreo y seguimiento:
En el momento de la imposición se asigna una guía de encaminamiento, con la cual se consulta el estado del envío en la página de nuestro aliado logístico, hasta la entrega al destinatario final. Se podrá consultar el enlace en la página web oficial de SPN.

Prueba de entrega:
Reporte de entrega con firma de quien recibió el envío y fecha de entrega de la mercancía.

Tiempo de respuesta: *Hasta 15 días hábiles.*

Devoluciones (Causales):
- Desconocido
- No Reside
- Fallecido
- Dirección Errada
- Apartado Clausurado
- No Contactado
- No Reclamado
- Cerrado
- Fuerza Mayor
- Rehusado
- No Existe Número

(*) De no ser posible su devolución el envío será llevado a la unidad de rezagos, donde aplicará la resolución de rezagos vigente.

Peso:
Máximo 70 Kg físicos y 160 volumétricos.

Dimensiones:
Su dimensión más larga no debe exceder los 120 cm x 80 cm x 80 cm.

Para la liquidación de las tarifas se toma el mayor entre el peso físico y el peso volumétrico:

(Largo * Alto * Ancho (cm.) / 5.000 kg).

* Este servicio es prestado en alianza con Anicam Cargo Inc.

Servicios de envíos
Internacionales

Express Time

Tarifas:

FÓRMULA PARA CALCULAR EL PRECIO DE VENTA AL PÚBLICO

PVP= (Costo del kilo + Extra Cargos de Combustible* + otros Extra Cargos**) x TRM***

*Consulta los Extra Cargos de Combustible en: **https://casillerovirtual.com.co/recargos/historial-express-time/**

**Consulta otros Extra Cargos en la tabla al final del documento.

***La TRM (Tasa Representativa del Mercado - Peso / Dolar) se fijará según la tasa del día. Puede consultarla en: **https://www.banrep.gov.co/es/estadisticas/trm**

	ZONAS							
Kilos	Zona 1	Zona 2	Zona 3	Zona 4	Zona 5	Zona 6	Zona 7	Zona 8
0,1	$ 45,46	$ 49,72	$ 51,98	$ 70,45	$ 75,24	$ 83,68	$ 108,68	$ 75,24
0,25	$ 50,62	$ 53,29	$ 58,78	$ 78,72	$ 84,99	$ 91,69	$ 125,22	$ 84,99
0,5	$ 60,35	$ 65,74	$ 69,23	$ 96,14	$ 99,97	$ 107,28	$ 146,21	$ 99,97
1,0	$ 69,23	$ 77,07	$ 80,37	$ 113,29	$ 123,57	$ 132,27	$ 185,30	$ 123,57
1,5	$ 78,11	$ 88,56	$ 92,56	$ 131,75	$ 144,81	$ 159,88	$ 227,36	$ 144,81
2	$ 88,91	$ 99,79	$ 103,10	$ 148,73	$ 165,54	$ 188,61	$ 268,03	$ 165,54
2,5	$ 98,05	$ 111,37	$ 113,81	$ 165,80	$ 184,78	$ 215,17	$ 298,25	$ 184,78
3	$ 106,85	$ 122,96	$ 124,70	$ 180,86	$ 205,33	$ 243,39	$ 338,56	$ 205,33
3,5	$ 115,73	$ 134,62	$ 135,15	$ 197,84	$ 224,49	$ 271,17	$ 377,05	$ 224,49
4	$ 124,70	$ 145,68	$ 147,26	$ 213,34	$ 245,30	$ 298,07	$ 415,98	$ 245,30
4,5	$ 135,15	$ 157,35	$ 158,05	$ 228,50	$ 264,55	$ 333,17	$ 454,55	$ 264,55
5	$ 144,29	$ 168,59	$ 170,93	$ 238,42	$ 285,18	$ 357,90	$ 475,89	$ 285,18
5,5	$ 153,00	$ 177,99	$ 178,51	$ 248,79	$ 295,63	$ 393,16	$ 502,19	$ 295,63
6	$ 161,97	$ 187,31	$ 187,48	$ 258,80	$ 305,91	$ 410,67	$ 525,18	$ 305,91
6,5	$ 172,68	$ 196,54	$ 196,72	$ 267,16	$ 316,27	$ 422,77	$ 547,99	$ 316,27
7	$ 179,99	$ 204,03	$ 204,20	$ 277,61	$ 326,72	$ 436,96	$ 570,81	$ 326,72
7,5	$ 187,05	$ 211,17	$ 213,26	$ 287,54	$ 335,26	$ 449,76	$ 595,71	$ 335,26
8	$ 194,19	$ 218,83	$ 219,09	$ 297,90	$ 344,14	$ 461,96	$ 618,96	$ 344,14
8,5	$ 201,07	$ 226,23	$ 226,49	$ 306,26	$ 352,67	$ 474,23	$ 641,86	$ 352,67
9	$ 208,21	$ 233,90	$ 235,20	$ 316,27	$ 361,38	$ 488,34	$ 664,24	$ 361,38
9,5	$ 217,00	$ 241,04	$ 242,69	$ 326,29	$ 371,48	$ 500,62	$ 689,32	$ 371,48
10	$ 224,23	$ 248,52	$ 250,00	$ 333,17	$ 380,28	$ 512,90	$ 712,05	$ 380,28
10,5	$ 231,46	$ 256,10	$ 257,15	$ 341,53	$ 388,81	$ 527,27	$ 727,98	$ 388,81
11	$ 238,51	$ 263,68	$ 264,55	$ 349,80	$ 397,69	$ 539,54	$ 741,83	$ 397,69
11,5	$ 245,48	$ 270,82	$ 270,91	$ 358,42	$ 407,88	$ 551,65	$ 756,28	$ 407,88
12	$ 254,53	$ 278,48	$ 280,31	$ 365,47	$ 416,85	$ 564,36	$ 773,87	$ 416,85
12,5	$ 261,76	$ 286,06	$ 287,53	$ 373,57	$ 425,56	$ 578,03	$ 787,98	$ 425,56
13	$ 268,55	$ 293,54	$ 295,03	$ 382,19	$ 433,92	$ 590,40	$ 804,00	$ 433,92
13,5	$ 275,95	$ 300,77	$ 302,08	$ 388,90	$ 442,89	$ 602,76	$ 817,68	$ 442,89
14	$ 283,01	$ 308,35	$ 308,96	$ 397,52	$ 453,34	$ 616,61	$ 833,61	$ 453,34

Tarifas expresadas en dólares americanos

Servicios de envíos
Internacionales

Express Time

Tarifas:

	ZONAS							
Kilos	Zona 1	Zona 2	Zona 3	Zona 4	Zona 5	Zona 6	Zona 7	Zona 8
14,5	$ 290,15	$ 316,01	$ 318,10	$ 405,70	$ 462,04	$ 629,24	$ 847,46	$ 462,04
15	$ 299,12	$ 323,41	$ 325,33	$ 414,58	$ 470,49	$ 641,86	$ 865,13	$ 470,49
15,5	$ 306,26	$ 330,81	$ 332,64	$ 421,20	$ 479,02	$ 653,79	$ 877,85	$ 479,02
16	$ 313,57	$ 338,48	$ 339,69	$ 429,82	$ 489,56	$ 668,07	$ 891,95	$ 489,56
16,5	$ 316,62	$ 345,71	$ 346,92	$ 438,36	$ 498,01	$ 676,69	$ 903,97	$ 498,01
17	$ 318,80	$ 353,46	$ 354,06	$ 444,71	$ 507,15	$ 680,44	$ 918,43	$ 507,15
17,5	$ 322,28	$ 362,42	$ 363,20	$ 448,20	$ 512,20	$ 683,83	$ 930,62	$ 512,20
18	$ 323,85	$ 369,74	$ 370,26	$ 453,34	$ 519,78	$ 687,58	$ 946,55	$ 519,78
18,5	$ 325,76	$ 373,92	$ 377,49	$ 456,64	$ 525,09	$ 690,97	$ 958,92	$ 525,09
19	$ 327,42	$ 378,53	$ 382,71	$ 461,96	$ 530,23	$ 694,20	$ 972,68	$ 530,23
19,5	$ 329,51	$ 382,37	$ 391,77	$ 466,92	$ 535,63	$ 698,29	$ 985,48	$ 535,63
20	$ 330,99	$ 386,20	$ 396,82	$ 471,71	$ 544,25	$ 701,69	$ 999,24	$ 544,25
20,5	$ 332,73	$ 391,94	$ 406,22	$ 477,11	$ 552,95	$ 710,39	$ 1.006,20	$ 552,95
21	$ 334,38	$ 397,34	$ 413,72	$ 485,47	$ 561,40	$ 715,62	$ 1.015,28	$ 561,40
21,5	$ 338,39	$ 402,65	$ 423,29	$ 494,09	$ 570,28	$ 721,10	$ 1.022,31	$ 570,28
22	$ 339,96	$ 407,88	$ 430,95	$ 502,19	$ 578,47	$ 726,24	$ 1.031,11	$ 578,47
22,5	$ 347,19	$ 413,63	$ 438,00	$ 510,72	$ 587,52	$ 732,08	$ 1.040,08	$ 587,52
23	$ 354,24	$ 421,90	$ 446,11	$ 519,17	$ 596,15	$ 736,69	$ 1.048,78	$ 596,15
23,5	$ 361,47	$ 431,22	$ 454,90	$ 529,62	$ 605,03	$ 747,58	$ 1.056,01	$ 605,03
24	$ 368,61	$ 440,27	$ 462,91	$ 539,54	$ 613,47	$ 757,94	$ 1.064,63	$ 613,47
24,5	$ 375,57	$ 449,33	$ 471,27	$ 549,91	$ 623,75	$ 768,30	$ 1.071,60	$ 623,75
25	$ 382,71	$ 458,82	$ 479,46	$ 559,75	$ 634,37	$ 779,27	$ 1.078,65	$ 634,37
25,5	$ 389,94	$ 467,88	$ 487,99	$ 569,93	$ 644,82	$ 789,55	$ 1.089,36	$ 644,82
26	$ 396,82	$ 476,76	$ 495,75	$ 579,95	$ 655,01	$ 800,09	$ 1.106,69	$ 655,01
26,5	$ 403,96	$ 485,90	$ 505,14	$ 590,22	$ 665,29	$ 810,88	$ 1.128,11	$ 665,29
27	$ 411,19	$ 494,96	$ 514,20	$ 600,67	$ 676,08	$ 821,33	$ 1.145,79	$ 676,08
27,5	$ 418,33	$ 500,97	$ 523,69	$ 610,69	$ 686,45	$ 833,61	$ 1.152,58	$ 686,45
28	$ 421,90	$ 506,71	$ 530,66	$ 620,88	$ 696,81	$ 844,41	$ 1.161,38	$ 696,81
28,5	$ 428,69	$ 512,64	$ 538,06	$ 630,98	$ 706,91	$ 856,34	$ 1.168,69	$ 706,91
29	$ 436,09	$ 518,04	$ 545,55	$ 641,25	$ 717,80	$ 868,96	$ 1.175,83	$ 717,80

Tarifas expresadas en dólares americanos

Servicios de envíos
Internacionales

Express Time

› Tarifas:

	ZONAS							
Kilos	Zona 1	Zona 2	Zona 3	Zona 4	Zona 5	Zona 6	Zona 7	Zona 8
29,5	$ 443,23	$ 524,04	$ 552,78	$ 651,35	$ 728,07	$ 880,98	$ 1.185,24	$ 728,07
30	$ 450,46	$ 529,79	$ 559,92	$ 661,37	$ 738,00	$ 893,78	$ 1.205,00	$ 738,00
30,5	$ 457,43	$ 535,54	$ 567,24	$ 671,82	$ 748,80	$ 906,06	$ 1.225,03	$ 748,80
31	$ 464,74	$ 541,29	$ 574,90	$ 681,66	$ 758,90	$ 918,43	$ 1.245,15	$ 758,90
31,5	$ 471,53	$ 547,29	$ 582,03	$ 692,11	$ 769,61	$ 930,62	$ 1.265,44	$ 769,61
32	$ 481,14	$ 557,31	$ 594,47	$ 705,92	$ 783,95	$ 947,42	$ 1.287,38	$ 783,95
33	$ 496,18	$ 574,72	$ 613,04	$ 727,98	$ 808,44	$ 977,03	$ 1.327,61	$ 808,44
34	$ 511,21	$ 592,14	$ 631,62	$ 750,04	$ 832,94	$ 1.006,64	$ 1.367,84	$ 832,94
35	$ 526,25	$ 609,56	$ 650,19	$ 772,10	$ 857,44	$ 1.036,24	$ 1.408,07	$ 857,44
36	$ 541,29	$ 626,97	$ 668,77	$ 794,16	$ 881,94	$ 1.065,85	$ 1.448,30	$ 881,94
37	$ 556,32	$ 644,39	$ 687,34	$ 816,22	$ 906,44	$ 1.095,46	$ 1.488,53	$ 906,44
38	$ 571,36	$ 661,80	$ 705,93	$ 838,28	$ 930,94	$ 1.125,07	$ 1.528,77	$ 930,94
39	$ 586,39	$ 679,22	$ 724,50	$ 860,34	$ 955,43	$ 1.154,67	$ 1.569,00	$ 955,43
40	$ 601,43	$ 696,63	$ 743,08	$ 882,40	$ 979,93	$ 1.184,28	$ 1.609,23	$ 979,93
41	$ 616,46	$ 714,05	$ 761,65	$ 904,46	$ 1.004,43	$ 1.213,89	$ 1.649,46	$ 1.004,43
42	$ 631,50	$ 731,47	$ 780,23	$ 926,52	$ 1.028,93	$ 1.243,49	$ 1.689,69	$ 1.028,93
43	$ 646,54	$ 748,88	$ 798,81	$ 948,58	$ 1.053,43	$ 1.273,10	$ 1.729,92	$ 1.053,43
44	$ 661,57	$ 766,30	$ 817,38	$ 970,64	$ 1.077,93	$ 1.302,71	$ 1.770,15	$ 1.077,93
45	$ 676,61	$ 783,71	$ 835,97	$ 992,70	$ 1.102,42	$ 1.332,31	$ 1.810,38	$ 1.102,42
46	$ 691,64	$ 801,13	$ 854,54	$ 1.014,76	$ 1.126,92	$ 1.361,92	$ 1.850,61	$ 1.126,92
47	$ 706,68	$ 818,55	$ 873,12	$ 1.036,82	$ 1.151,42	$ 1.391,53	$ 1.890,84	$ 1.151,42
48	$ 721,71	$ 835,96	$ 891,69	$ 1.058,88	$ 1.175,92	$ 1.421,14	$ 1.931,07	$ 1.175,92
49	$ 736,75	$ 853,38	$ 910,27	$ 1.080,95	$ 1.200,42	$ 1.450,74	$ 1.971,30	$ 1.200,42
50	$ 751,79	$ 870,79	$ 928,84	$ 1.103,01	$ 1.224,92	$ 1.480,35	$ 2.011,53	$ 1.224,92
51	$ 766,82	$ 888,21	$ 947,42	$ 1.125,07	$ 1.249,41	$ 1.509,96	$ 2.051,76	$ 1.249,41
52	$ 781,86	$ 905,63	$ 966,00	$ 1.147,13	$ 1.273,91	$ 1.539,56	$ 2.091,99	$ 1.273,91
53	$ 796,89	$ 923,04	$ 984,58	$ 1.169,19	$ 1.298,41	$ 1.569,17	$ 2.132,23	$ 1.298,41
54	$ 811,93	$ 940,46	$ 1.003,16	$ 1.191,25	$ 1.322,91	$ 1.598,78	$ 2.172,46	$ 1.322,91
55	$ 826,96	$ 957,87	$ 1.021,73	$ 1.213,31	$ 1.347,41	$ 1.628,38	$ 2.212,69	$ 1.347,41
56	$ 842,00	$ 975,29	$ 1.040,31	$ 1.235,37	$ 1.371,91	$ 1.657,99	$ 2.252,92	$ 1.371,91

Tarifas expresadas en dólares americanos

Servicios de envíos
Internacionales

Express Time

Tarifas:

Kilos	ZONAS							
	Zona 1	Zona 2	Zona 3	Zona 4	Zona 5	Zona 6	Zona 7	Zona 8
57	$ 857,04	$ 992,70	$ 1.058,88	$ 1.257,43	$ 1.396,40	$ 1.687,60	$ 2.293,15	$ 1.396,40
58	$ 872,07	$ 1.010,12	$ 1.077,46	$ 1.279,49	$ 1.420,90	$ 1.717,20	$ 2.333,38	$ 1.420,90
59	$ 887,11	$ 1.027,54	$ 1.096,04	$ 1.301,55	$ 1.445,40	$ 1.746,81	$ 2.373,61	$ 1.445,40
60	$ 902,14	$ 1.044,95	$ 1.114,62	$ 1.323,61	$ 1.469,90	$ 1.776,42	$ 2.413,84	$ 1.469,90
61	$ 917,18	$ 1.062,37	$ 1.133,19	$ 1.345,67	$ 1.494,40	$ 1.806,03	$ 2.454,07	$ 1.494,40
62	$ 932,21	$ 1.079,78	$ 1.151,77	$ 1.367,73	$ 1.518,90	$ 1.835,63	$ 2.494,30	$ 1.518,90
63	$ 947,25	$ 1.097,20	$ 1.170,35	$ 1.389,79	$ 1.543,39	$ 1.865,24	$ 2.534,53	$ 1.543,39
64	$ 962,28	$ 1.114,62	$ 1.188,92	$ 1.411,85	$ 1.567,89	$ 1.894,85	$ 2.574,76	$ 1.567,89
65	$ 977,32	$ 1.132,03	$ 1.207,50	$ 1.433,91	$ 1.592,39	$ 1.924,45	$ 2.614,99	$ 1.592,39
66	$ 992,36	$ 1.149,45	$ 1.226,08	$ 1.455,97	$ 1.616,89	$ 1.954,06	$ 2.655,22	$ 1.616,89
67	$ 1.007,39	$ 1.166,86	$ 1.244,66	$ 1.478,03	$ 1.641,39	$ 1.983,67	$ 2.695,45	$ 1.641,39
68	$ 1.022,43	$ 1.184,28	$ 1.263,23	$ 1.500,09	$ 1.665,89	$ 2.013,27	$ 2.735,69	$ 1.695,89
69	$ 1.037,46	$ 1.201,70	$ 1.281,81	$ 1.522,15	$ 1.690,38	$ 2.042,88	$ 2.775,92	$ 1.690,38
70	$ 1.052,50	$ 1.219,11	$ 1.300,38	$ 1.544,21	$ 1.714,88	$ 2.072,49	$ 2.816,15	$ 1.714,88
71	$ 1.067,53	$ 1.236,53	$ 1.318,96	$ 1.566,27	$ 1.739,38	$ 2.102,10	$ 2.856,38	$ 1.739,38
72	$ 1.082,57	$ 1.253,94	$ 1.337,53	$ 1.588,33	$ 1.763,88	$ 2.131,70	$ 2.896,61	$ 1.763,88
73	$ 1.097,61	$ 1.271,36	$ 1.356,12	$ 1.610,39	$ 1.788,38	$ 2.161,31	$ 2.936,84	$ 1.788,38
74	$ 1.112,64	$ 1.288,77	$ 1.374,70	$ 1.632,45	$ 1.812,88	$ 2.190,92	$ 2.977,07	$ 1.812,88
75	$ 1.127,68	$ 1.306,19	$ 1.393,27	$ 1.654,51	$ 1.837,37	$ 2.220,52	$ 3.017,30	$ 1.837,37
76	$ 1.142,71	$ 1.323,61	$ 1.411,85	$ 1.676,57	$ 1.861,87	$ 2.250,13	$ 3.057,53	$ 1.861,87
77	$ 1.157,75	$ 1.341,02	$ 1.430,42	$ 1.698,63	$ 1.886,37	$ 2.279,74	$ 3.097,76	$ 1.886,37
78	$ 1.172,78	$ 1.358,44	$ 1.449,00	$ 1.720,69	$ 1.910,87	$ 2.309,34	$ 3.137,99	$ 1.910,87
79	$ 1.187,82	$ 1.375,85	$ 1.467,57	$ 1.742,75	$ 1.935,37	$ 2.338,95	$ 3.178,22	$ 1.935,37
80	$ 1.202,86	$ 1.393,27	$ 1.486,16	$ 1.764,81	$ 1.959,87	$ 2.368,56	$ 3.218,45	$ 1.935,87
81	$ 1.217,89	$ 1.410,69	$ 1.504,73	$ 1.786,87	$ 1.984,36	$ 2.398,17	$ 3.258,68	$ 1.984,36
82	$ 1.232,93	$ 1.428,10	$ 1.523,31	$ 1.808,93	$ 2.008,86	$ 2.427,77	$ 3.298,91	$ 2.008,86
83	$ 1.247,96	$ 1.445,52	$ 1.541,88	$ 1.830,99	$ 2.033,36	$ 2.457,38	$ 3.339,15	$ 2.033,36
84	$ 1.263,00	$ 1.462,93	$ 1.560,46	$ 1.853,05	$ 2.057,86	$ 2.486,99	$ 3.379,38	$ 2.057,86
85	$ 1.278,03	$ 1.480,35	$ 1.579,04	$ 1.875,11	$ 2.082,36	$ 2.516,59	$ 3.419,61	$ 2.082,36
86	$ 1.293,07	$ 1.497,76	$ 1.597,61	$ 1.897,17	$ 2.106,86	$ 2.546,20	$ 3.459,84	$ 2.106,86

Tarifas expresadas en dólares americanos

Servicios de envíos
Internacionales

Express Time

Tarifas:

Kilos	ZONAS							
	Zona 1	Zona 2	Zona 3	Zona 4	Zona 5	Zona 6	Zona 7	Zona 8
87	$ 1.308,11	$ 1.515,18	$ 1.616,20	$ 1.919,23	$ 2.131,35	$ 2.575,81	$ 3.500,07	$ 2.131,35
88	$ 1.323,14	$ 1.532,60	$ 1.634,77	$ 1.941,29	$ 2.155,85	$ 2.605,41	$ 3.540,30	$ 2.155,85
89	$ 1.338,18	$ 1.550,01	$ 1.653,35	$ 1.963,35	$ 2.180,35	$ 2.635,02	$ 3.580,33	$ 2.180,35
90	$ 1.353,21	$ 1.567,43	$ 1.671,92	$ 1.985,41	$ 2.204,85	$ 2.664,63	$ 3.620,76	$ 2.204,85
91	$ 1.368,25	$ 1.584,84	$ 1.690,50	$ 2.007,47	$ 2.229,35	$ 2.694,24	$ 3.660,99	$ 2.229,35
92	$ 1.383,28	$ 1.602,26	$ 1.709,07	$ 2.029,53	$ 2.253,85	$ 2.723,84	$ 3.701,22	$ 2.253,85
93	$ 1.398,32	$ 1.619,68	$ 1.727,65	$ 2.051,59	$ 2.278,34	$ 2.753,45	$ 3.741,45	$ 2.278,34
94	$ 1.413,36	$ 1.637,09	$ 1.746,24	$ 2.073,65	$ 2.302,84	$ 2.783,06	$ 3.781,68	$ 2.302,84
95	$ 1.428,39	$ 1.654,51	$ 1.764,81	$ 2.095,71	$ 2.327,34	$ 2.812,66	$ 3.821,91	$ 2.327,34
96	$ 1.443,43	$ 1.671,92	$ 1.783,39	$ 2.117,77	$ 2.351,84	$ 2.842,27	$ 3.862,14	$ 2.351,84
97	$ 1.458,46	$ 1.689,34	$ 1.801,96	$ 2.139,83	$ 2.376,34	$ 2.871,88	$ 3.902,37	$ 2.376,34
98	$ 1.473,50	$ 1.706,76	$ 1.820,54	$ 2.161,89	$ 2.400,84	$ 2.901,48	$ 3.942,61	$ 2.400,84
99	$ 1.488,53	$ 1.724,17	$ 1.839,11	$ 2.183,95	$ 2.425,33	$ 2.931,09	$ 3.982,84	$ 2.425,33
100	$ 1.503,57	$ 1.741,59	$ 1.857,70	$ 2.206,01	$ 2.449,83	$ 2.960,70	$ 4.023,07	$ 2.449,83
101	$ 1.518,61	$ 1.759,00	$ 1.876,27	$ 2.228,07	$ 2.474,33	$ 2.990,31	$ 4.063,30	$ 2.474,33
102	$ 1.533,64	$ 1.776,42	$ 1.894,85	$ 2.250,13	$ 2.498,83	$ 3.019,91	$ 4.103,53	$ 2.498,83
103	$ 1.548,68	$ 1.793,83	$ 1.913,42	$ 2.272,19	$ 2.523,33	$ 3.049,52	$ 4.143,76	$ 2.523,33
104	$ 1.563,71	$ 1.811,25	$ 1.932,00	$ 2.294,25	$ 2.547,83	$ 3.079,13	$ 4.183,99	$ 2.547,83
105	$ 1.578,75	$ 1.828,67	$ 1.950,58	$ 2.316,31	$ 2.572,32	$ 3.108,73	$ 4.224,22	$ 2.572,32
106	$ 1.593,78	$ 1.846,08	$ 1.969,15	$ 2.338,37	$ 2.596,82	$ 3.138,34	$ 4.264,45	$ 2.596,82
107	$ 1.608,82	$ 1.863,50	$ 1.987,74	$ 2.360,43	$ 2.621,32	$ 3.167,95	$ 4.304,68	$ 2.621,32
108	$ 1.623,86	$ 1.880,91	$ 2.006,31	$ 2.382,49	$ 2.645,82	$ 3.197,55	$ 4.344,91	$ 2.645,82
109	$ 1.638,89	$ 1.898,33	$ 2.024,89	$ 2.404,55	$ 2.670,32	$ 3.227,16	$ 4.385,14	$ 2.670,32
110	$ 1.653,93	$ 1.915,75	$ 2.043,46	$ 2.426,61	$ 2.694,82	$ 3.256,77	$ 4.425,37	$ 2.694,82
111	$ 1.668,96	$ 1.933,16	$ 2.062,04	$ 2.448,67	$ 2.719,31	$ 3.286,37	$ 4.465,60	$ 2.719,31
112	$ 1.684,00	$ 1.950,58	$ 2.080,61	$ 2.470,73	$ 2.743,81	$ 3.315,98	$ 4.505,83	$ 2.743,81
113	$ 1.699,03	$ 1.967,99	$ 2.099,19	$ 2.492,79	$ 2.768,31	$ 3.345,59	$ 4.546,06	$ 2.768,31
114	$ 1.714,07	$ 1.985,41	$ 2.117,77	$ 2.514,85	$ 2.792,81	$ 3.375,20	$ 4.586,30	$ 2.792,81
115	$ 1.729,11	$ 2.002,83	$ 2.136,35	$ 2.536,91	$ 2.817,31	$ 3.404,80	$ 4.626,53	$ 2.817,31
116	$ 1.744,14	$ 2.020,24	$ 2.154,93	$ 2.558,97	$ 2.841,81	$ 3.434,41	$ 4.666,76	$ 2.841,81

Tarifas expresadas en dólares americanos

Servicios de envíos
Internacionales

Express Time

Tarifas:

	ZONAS							
Kilos	Zona 1	Zona 2	Zona 3	Zona 4	Zona 5	Zona 6	Zona 7	Zona 8
117	$ 1.759,18	$ 2.037,66	$ 2.173,50	$ 2.581,03	$ 2.866,30	$ 3.464,02	$ 4.706,99	$ 2.866,30
118	$ 1.774,21	$ 2.055,07	$ 2.192,08	$ 2.603,09	$ 2.890,80	$ 3.493,62	$ 4.747,22	$ 2.890,80
119	$ 1.789,25	$ 2.072,49	$ 2.210,65	$ 2.625,15	$ 2.915,30	$ 3.523,23	$ 4.787,45	$ 2.915,30
120	$ 1.804,28	$ 2.089,90	$ 2.229,23	$ 2.647,21	$ 2.939,80	$ 3.552,84	$ 4.827,68	$ 2.939,80
121	$ 1.819,32	$ 2.107,32	$ 2.247,81	$ 2.669,27	$ 2.964,30	$ 3.582,44	$ 4.867,91	$ 2.964,30
122	$ 1.834,36	$ 2.124,74	$ 2.266,39	$ 2.691,33	$ 2.988,80	$ 3.612,05	$ 4.908,14	$ 2.988,80
123	$ 1.849,39	$ 2.142,15	$ 2.284,96	$ 2.713,39	$ 3.013,29	$ 3.641,66	$ 4.948,37	$ 3.013,29
124	$ 1.864,43	$ 2.159,57	$ 2.303,54	$ 2.735,45	$ 3.037,79	$ 3.671,27	$ 4.988,60	$ 3.037,79
125	$ 1.879,46	$ 2.176,98	$ 2.322,12	$ 2.757,51	$ 3.062,29	$ 3.700,87	$ 5.028,83	$ 3.062,29
126	$ 1.894,50	$ 2.194,40	$ 2.340,69	$ 2.779,57	$ 3.086,79	$ 3.730,48	$ 5.069,06	$ 3.086,79
127	$ 1.909,53	$ 2.211,82	$ 2.359,27	$ 2.801,63	$ 3.111,29	$ 3.760,09	$ 5.109,29	$ 3.111,29
128	$ 1.924,57	$ 2.229,23	$ 2.377,85	$ 2.823,69	$ 3.135,79	$ 3.789,69	$ 5.149,52	$ 3.135,79
129	$ 1.939,61	$ 2.246,65	$ 2.396,43	$ 2.845,75	$ 3.160,28	$ 3.819,30	$ 5.189,76	$ 3.160,28
130	$ 1.954,64	$ 2.264,06	$ 2.415,00	$ 2.867,81	$ 3.184,78	$ 3.848,91	$ 5.229,99	$ 3.184,78
131	$ 1.969,68	$ 2.281,48	$ 2.433,58	$ 2.889,87	$ 3.209,28	$ 3.878,51	$ 5.270,22	$ 3.209,28
132	$ 1.984,71	$ 2.298,90	$ 2.452,15	$ 2.911,93	$ 3.233,78	$ 3.908,12	$ 5.310,45	$ 3.233,78
133	$ 1.999,75	$ 2.316,31	$ 2.470,73	$ 2.933,99	$ 3.258,28	$ 3.937,73	$ 5.350,68	$ 3.258,28
134	$ 2.014,78	$ 2.333,73	$ 2.489,30	$ 2.956,05	$ 3.282,78	$ 3.967,34	$ 5.390,91	$ 3.282,78
135	$ 2.029,82	$ 2.351,14	$ 2.507,89	$ 2.978,11	$ 3.307,27	$ 3.996,94	$ 5.431,14	$ 3.307,27
136	$ 2.044,86	$ 2.368,56	$ 2.526,47	$ 3.000,17	$ 3.331,77	$ 4.026,55	$ 5.471,37	$ 3.331,77
137	$ 2.059,89	$ 2.385,97	$ 2.545,04	$ 3.022,23	$ 3.356,27	$ 4.056,16	$ 5.511,60	$ 3.356,27
138	$ 2.074,93	$ 2.403,39	$ 2.563,62	$ 3.044,29	$ 3.380,77	$ 4.085,76	$ 5.551,83	$ 3.380,77
139	$ 2.089,96	$ 2.420,81	$ 2.582,19	$ 3.066,35	$ 3.405,27	$ 4.115,37	$ 5.592,06	$ 3.405,27
140	$ 2.105,00	$ 2.438,22	$ 2.600,77	$ 3.088,41	$ 3.429,77	$ 4.144,98	$ 5.632,29	$ 3.429,77
141	$ 2.120,03	$ 2.455,64	$ 2.619,34	$ 3.110,47	$ 3.454,26	$ 4.174,58	$ 5.672,52	$ 3.454,26
142	$ 2.135,07	$ 2.473,05	$ 2.637,93	$ 3.132,53	$ 3.478,76	$ 4.204,19	$ 5.712,75	$ 3.478,76
143	$ 2.150,11	$ 2.490,47	$ 2.656,50	$ 3.154,59	$ 3.503,26	$ 4.233,80	$ 5.752,98	$ 3.503,26
144	$ 2.165,14	$ 2.507,89	$ 2.675,08	$ 3.176,65	$ 3.527,76	$ 4.263,41	$ 5.793,22	$ 3.527,76
145	$ 2.180,18	$ 2.525,30	$ 2.693,65	$ 3.198,72	$ 3.552,26	$ 4.293,01	$ 5.833,45	$ 3.552,26
146	$ 2.195,21	$ 2.542,72	$ 2.712,23	$ 3.220,78	$ 3.576,76	$ 4.322,62	$ 5.873,68	$ 3.576,76

Tarifas expresadas en dólares americanos

Servicios de envíos
Internacionales

Express Time

Tarifas:

Kilos	ZONAS							
	Zona 1	Zona 2	Zona 3	Zona 4	Zona 5	Zona 6	Zona 7	Zona 8
147	$ 2.210,25	$ 2.560,13	$ 2.730,81	$ 3.242,84	$ 3.601,25	$ 4.352,23	$ 5.913,91	$ 3.601,25
148	$ 2.225,28	$ 2.577,55	$ 2.749,38	$ 3.264,90	$ 3.625,75	$ 4.381,83	$ 5.954,14	$ 3.625,75
149	$ 2.240,32	$ 2.594,96	$ 2.767,97	$ 3.286,96	$ 3.650,25	$ 4.411,44	$ 5.994,37	$ 3.650,25
150	$ 2.255,36	$ 2.612,38	$ 2.786,54	$ 3.309,02	$ 3.674,75	$ 4.441,05	$ 6.034,60	$ 3.674,75
151	$ 2.270,39	$ 2.629,80	$ 2.805,12	$ 3.331,08	$ 3.699,25	$ 4.470,65	$ 6.074,83	$ 3.699,25
152	$ 2.285,43	$ 2.647,21	$ 2.823,69	$ 3.353,14	$ 3.723,75	$ 4.500,26	$ 6.115,06	$ 3.723,75
153	$ 2.300,46	$ 2.664,63	$ 2.842,27	$ 3.375,20	$ 3.748,24	$ 4.529,87	$ 6.155,29	$ 3.748,24
154	$ 2.315,50	$ 2.682,04	$ 2.860,84	$ 3.397,26	$ 3.772,74	$ 4.559,48	$ 6.195,52	$ 3.772,74
155	$ 2.330,53	$ 2.699,46	$ 2.879,42	$ 3.419,32	$ 3.797,24	$ 4.589,08	$ 6.235,75	$ 3.797,24
156	$ 2.345,57	$ 2.716,88	$ 2.898,00	$ 3.441,38	$ 3.821,74	$ 4.618,69	$ 6.275,98	$ 3.821,74
157	$ 2.360,61	$ 2.734,29	$ 2.916,58	$ 3.463,44	$ 3.846,24	$ 4.648,30	$ 6.316,21	$ 3.846,24
158	$ 2.375,64	$ 2.751,71	$ 2.935,16	$ 3.485,50	$ 3.870,74	$ 4.677,90	$ 6.356,44	$ 3.870,74
159	$ 2.390,68	$ 2.769,12	$ 2.953,73	$ 3.507,56	$ 3.895,23	$ 4.707,51	$ 6.396,68	$ 3.895,23
160	$ 2.405,71	$ 2.786,54	$ 2.972,31	$ 3.529,62	$ 3.919,73	$ 4.737,12	$ 6.436,91	$ 3.919,73

Tarifas expresadas en dólares americanos

Servicios de envíos
Internacionales

Express Time Documentos

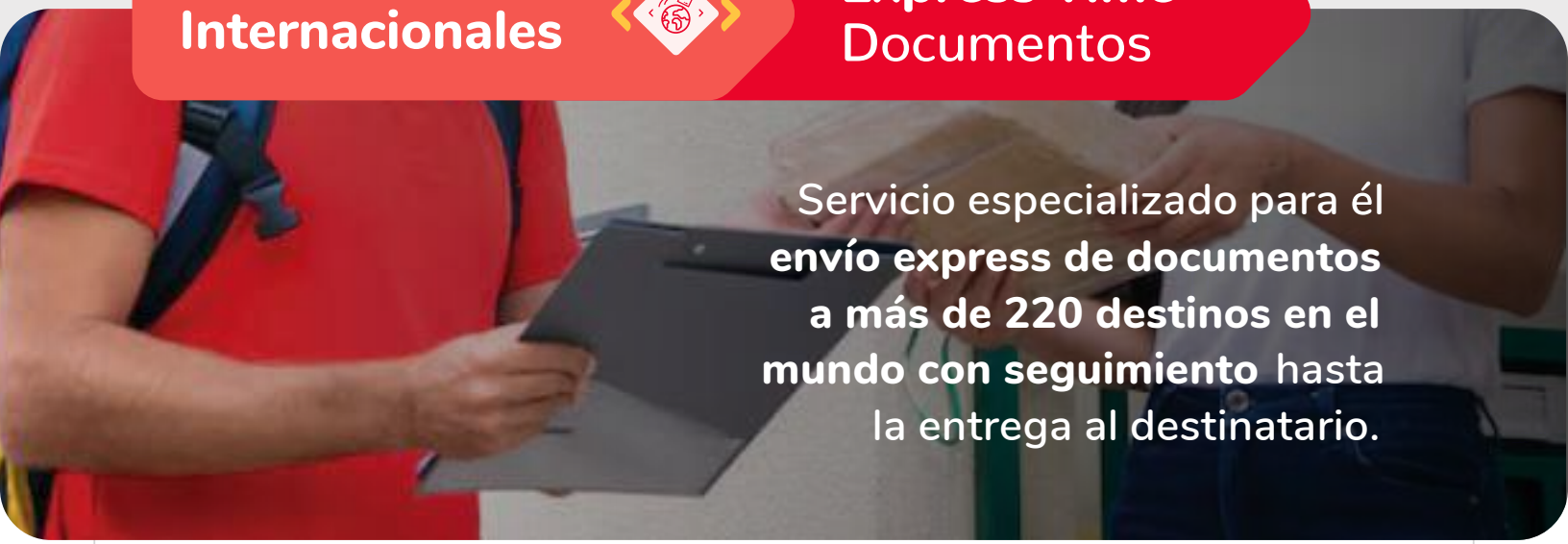

Servicio especializado para él **envío express de documentos a más de 220 destinos en el mundo con seguimiento** hasta la entrega al destinatario.

Cobertura:
Internacional (hasta 192 países).

Tiempos de entrega:
Hasta 10 días hábiles máximo.

Nota: *Por favor, revisar los términos y condiciones para Servicios Internacionales*

Forma de entrega:
Los envíos son entregados en la dirección del destinatario facilitada por el remitente, sin sugerir esto, que el primero (destinatario), deba recibir personalmente.

Nota: *No se hacen entregas en casillas postales, P.O. Box, y apartados aéreos.*

Intentos de entrega:
2 Intentos*.

(*) La entrega estará sujeta al pago de impuestos según las políticas del país destino.

Rastreo y seguimiento:
En el momento de la imposición se asigna una guía de encaminamiento, con la cual se consulta el estado del envío en la página de nuestro aliado logístico, hasta la entrega al destinatario final. Se podrá consultar el enlace en la página web oficial de SPN.

Prueba de entrega:
Reporte de entrega con firma de quien recibió el envío y fecha de entrega de la mercancía.

Tiempo de respuesta: *Hasta 15 días hábiles.*

Devoluciones (Causales):
- Desconocido
- No Reside
- Fallecido
- Dirección Errada
- Apartado Clausurado
- No Contactado
- No Reclamado
- Cerrado
- Fuerza Mayor
- Rehusado
- No Existe Número

(*) De no ser posible su devolución el envío será llevado a la unidad de rezagos, donde aplicará la resolución de rezagos vigente.

Peso:
Máximo 2 Kg.

Dimensiones:
Sobres, documentos y pequeños paquetes.

Para la liquidación de las tarifas se toma el mayor entre el peso físico y el peso volumétrico:

(Largo * Alto * Ancho (cm.) / 5.000 kg).

* Este servicio es prestado en alianza con Anicam Cargo Inc.

Servicios de envíos
Internacionales

Express Time Documentos

FÓRMULA PARA CALCULAR EL PRECIO DE VENTA AL PÚBLICO

PVP= (Costo del kilo + Extra Cargos de Combustible* + otros Extra Cargos**) x TRM***

*Consulta los Extra Cargos de Combustible en: **https://casillerovirtual.com.co/recargos/historial-express-time/**

**Consulta otros Extra Cargos en la tabla al final del documento.

***La TRM (Tasa Representativa del Mercado - Peso / Dolar) se fijará según la tasa del día.
Puede consultarla en: **https://www.banrep.gov.co/es/estadisticas/trm**

Tarifas:

	ZONAS							
Kilos	ZONA 1	ZONA 2	ZONA 3	ZONA 4	ZONA 5	ZONA 6	ZONA 7	ZONA 8
	USD	USD	USD	USD	USD	USD	USD	USD
0,1	$ 32,18	$ 35,20	$ 36,81	$ 49,88	$ 53,27	$ 59,25	$ 76,94	$ 57,53
0,25	$ 35,84	$ 37,73	$ 41,62	$ 55,74	$ 60,17	$ 64,92	$ 88,66	$ 64,99
0,5	$ 42,73	$ 46,55	$ 49,02	$ 68,07	$ 70,78	$ 75,96	$ 103,52	$ 76,44
1	$ 49,02	$ 54,56	$ 56,91	$ 80,21	$ 87,49	$ 93,65	$ 131,20	$ 94,49
1,5	$ 55,30	$ 62,70	$ 65,54	$ 93,28	$ 102,53	$ 113,20	$ 160,98	$ 110,73
2	$ 62,95	$ 70,66	$ 73,00	$ 105,31	$ 117,20	$ 133,54	$ 189,77	$ 126,58

Tarifas expresadas en dólares americanos

Servicios de envíos
Internacionales

Tiempos de Entrega

Zonas	País	T/T Estimado
Zona 1	Ecuador	1 día
	Panamá	1 día
	Perú	2 días
Zona 2	Canadá	1 - 2 días
	Costa Rica	1 - 2 días
	México	1 - 2 días
	Puerto Rico	1 - 2 días
Zona 3	Estados Unidos	1 - 2 días
	Miami	1 día
	Nueva York	1 - 2 días
Zona 4	Belize	2 días
	Bolivia	2 días
	El Salvador	2 día
	Guatemala	2 día
	Honduras	2 día
	Nicaragua	2 día
	Caribe	2 días
	Resto de Latinoamerica	2 días
Zona 5	Europa Occidental	3 - 4 días
Zona 6	China	4 días
	Hong Kong	3 días
	India	4 días
	Japón	3 - 4 días
	Corea del Sur	3 - 4 días
	Macau	4 días
	Malasia	4 días
	Filipinas	4 días
	Singapur	4 días
	Tailandia	4 días
	Taiwan	4 días
	Nueva Zelanda	4 días
	Resto de Europa	3 días
Zona 7	Resto del Mundo	4 - 5 días
Zona 8	España	3 - 4 días

Servicios de envíos
Internacionales

Clasificación de Paises por Zona

Zona 1

EC	Ecuador
PA	Panamá
PE	Perú
VE	Venezuela

Zona 2

CA	Canadá
CR	Costa Rica
MX	México
PR	Puerto Rico

Zona 3

US	Estados Unidos

Zona 4

AI	Anguila
AG	Antigua
AR	Argentina
AW	Aruba
BS	Bahamas
BB	Barbados
BZ	Belice
BM	Bermuda
BO	Bolivia
XB	Bonaire
BR	Brasil
CL	Chile
CU	Cuba
XC	Curaçao
DM	Dominica
SV	El Salvador
GD	Granada
GP	Guadalupe
GT	Guatemala
GF	Guyana Francesa
GY	Guyana
HT	Haití
HN	Honduras
FK	Islas Malvinas

Zona 4

KY	Islas Caimán
TC	Islas Turcas y Caicos
VI	Islas Vírgenes (US)
VG	Islas Vírgenes Británicas
JM	Jamaica
MQ	Martinica
MS	Montserrat
XN	Nevis
NI	Nicaragua
PY	Paraguay
XY	San Bartolomé
XE	San Eustaquio
VC	San Vicente
LC	Santa Lucía
KN	St. Kitts
XM	St. Maarten
SR	Surinam
TT	Trinidad y Tobago
UY	Uruguay
DO	Rep. Dominicana

Zona 5

DE	Alemania
AD	Andorra
AT	Austria
BE	Bélgica
VA	Ciudad del Vaticano
DK	Dinamarca
FR	Francia
GI	Gibraltar
GL	Groenlandia
GG	Guernsey
IE	Irlanda
IS	Islandia
IC	Islas Canarias
FO	Islas Feroe
IT	Italia
JE	Jersey
LI	Liechtenstein

Zona 5

LU	Luxemburgo
MC	Mónaco
NO	Noruega
NL	Países Bajos
PT	Portugal
GB	Reino Unido
SM	San Marino
SE	Suecia
CH	Suiza

Zona 6

AL	Albania
BD	Bangladesh
BY	Belarus
BA	Bosnia-Herzegovina
BN	Brunei
BG	Bulgaria
BT	Bután
KH	Camboya
CN	China
CY	Chipre
KP	República Popular Democratica de Corea
KR	Corea del Sur
HR	Croacia
SK	Eslovaquia
SI	Eslovenia
EE	Estonia
PH	Filipinas
FI	Finlandia
GR	Grecia
HK	Hong Kong SAR China
HU	Hungría
IN	India
ID	Indonesia
JP	Japón
KV	Kosovo
LA	Laos
LV	Letonia
LT	Lituania

Servicios de envíos
Internacionales

Clasificación de Paises por Zona

Zona 6

MO	Macau SAR China
MK	Macedonia del Norte
MY	Malasia
MV	Maldivas
MT	Malta
MD	Moldavia
ME	Montenegro
MM	Myanmar
NP	Nepal
NZ	Nueva Zelanda
PK	Pakistán
PG	Papua Nueva Guinea
PL	Polonia
RO	Rumania
RS	Serbia
SG	Singapur
LK	Sri Lanka
TH	Tailandia
TW	Taiwan
TL	Timor Oriental
VN	Vietnam
CZ	República Checa

Zona 7

AF	Afganistán
AO	Angola
SA	Arabia Saudita
DZ	Argelia
AM	Armenia
AU	Australia
AZ	Azerbaiján
BH	Bahrain
BJ	Benín
BW	Botswana
BF	Burkina Faso
BI	Burundi
CV	Cabo Verde
CM	Camerún
TD	Chad
KM	Comoros

Zona 7

CD	Rep. Dem. Congo
CG	Congo
CI	Costa de Marfíl
EG	Egipto
ER	Eritrea
ET	Etiopía
FJ	Fiji
GA	Gabón
GM	Gambia
GE	Georgia
GH	Ghana
GU	Guam
GQ	Guinea Ecuatorial
GW	Guinea Bissau
IR	Irán
IQ	Iraq
RE	Isla Reunión
CK	Islas Cook
MH	Islas Marshall
SB	Islas Salomón
IL	Israel
JO	Jordania
KZ	Kazajstán
KE	Kenia
KG	Kirguistán
KI	Kiribati
KW	Kuwait
LS	Lesotho
LR	Liberia
LY	Libia
LB	Libano
MG	Madagascar
MW	Malawi
ML	Malí
MA	Marrucos
MU	Mauricio
MR	Mauritania
YT	Mayotte
FM	Micronesia
MN	Mongolia
MZ	Mozambique
NA	Namibia
NE	Niger

Zona 7

NG	Nigeria
NC	Nueva Caledonia
OM	Omán
PW	Palau
QA	Qatar
GN	Rep. Guinea
NR	Rep. Nauru
CF	Rep. África Central
RW	Rwanda
MP	Saipan
WS	Samoa
AS	Samoa Americana
SH	Santa Helena
ST	Santo Tomé
SN	Senegal
SC	Seychelles
SL	Sierra Leona
SY	Siria
SO	Somalia
SZ	Suazilandia
ZA	Sudáfrica
SD	Sudán
SS	Sudán del Sur
PF	Tahití
TZ	Tanzania
TJ	Tayikistán
TG	Togo
TO	Tonga
TM	Turkmenistán
TR	Turquía
TV	Tuvalu
TN	Túnez
UG	Uganda
UZ	Uzbekistán
VU	Vanuatu
YE	Yemen
DJ	Yibuti
ZM	Zambia
ZW	Zimbabwe

Zona 8

ES	España

Servicios de envíos
Internacionales

Casillero Virtual



Servicio diseñado para **facilitar la importación de productos desde Estados Unidos y Europa**, que le brindará acceso a una **dirección física en EEUU. y España.**

www.casillerovirtual.com.co

Características:

2 puntos de recolección disponibles:

Estados Unidos:

1770 NW 96th Ave Doral,
FL 33172, Miami, EE. UU.

Europa:

Calle del Mar Tirreno, 8, Nave B12,
28830 San Fernando de Henares, Madrid, España.

Tiempos de entrega:

El tiempo de entrega se toma desde la llegada a la bodega de EE.UU. o España.

Desde EE.UU.	Desde España
Bogotá: D + 3-4 días.	**Bogotá:** D + 6-8 días.
Nacional: D + 5-6 días.	**Nacional:** D + 9-11 días.

Forma de entrega:

Los envíos son entregados en la dirección facilitada por el usuario en su cuenta de Casillero Virtual, sin sugerir esto, que el destinatario, deba recibir personalmente.

Intentos de entrega:

2 Intentos*.

(*) La entrega estará sujeta al pago de impuestos según las políticas del país destino.

Nota: *Dos intentos de entrega siempre y cuando la primera gestión sea causal de devolución cerrado.*

Rastreo y seguimiento:

En el momento de la llegada a la bodega en Miami se asigna una guía de encaminamiento, con la cual se consulta el estado del envío, la cual se podrá consultar en la página web oficial de Casillero Virtual.

Prueba de entrega:

Reporte de entrega con firma de quien recibió el envío y fecha de entrega de la mercancía.

Tiempo de respuesta: *Hasta 15 días hábiles.*

Prealerta del Envío:

El usuario podrá pre-alertar su envío diligenciando las formas correspondientes mediante la funcionalidad de la página web (www.casillerovirtual.com.co). La prealerta le permitirá agilizar los procesos de envío y revisión de valor de los bienes a enviar, así como acceder a la opción de consolidación de paquetes.

Servicio Adicional:

Consolidación* y alistamiento.

(*)Consolidación:
Ver términos y condiciones de Consolidación.

Servicios de envíos
Internacionales

Casillero Virtual

Valor Máximo de Importación:

USD 2.000 por Envío*.

(*) A partir de 200 USD se realizarán cargos arancelarios adicionales al costo del envío.

Cantidad Máxima:

6 unidades por referencia.

Peso:

Máximo 110 Libras (50 Kg).

Dimensiones:

Su dimensión más larga no debe exceder los 1.20 metros.

Consolidación Casillero España y Estados Unidos:

Por este servicio de consolidación se generará cobro de (USD 2,10), por paquete consolidado.

Definición de guía consolidada: Consecutivo que identifica un paquete que, por solicitud del cliente, es objeto de consolidación.

Servicio opcional y a solicitud de los usuarios, a través del cual se podrá agrupar en un envío varios paquetes postales que no superen los límites de 110 libras y USD 2.000 de valor declarado, el límite de 1,50 metros en sus lados o 3 metros al sumar todos sus lados y hasta seis (6) unidades de la misma referencia. Estas condiciones podrían tener cambios sujetos a la regulación aduanera colombiana vigente o a modificaciones en las políticas del servicio.

Para solicitar la consolidación de dos o más paquetes, el usuario debe generar una prealerta a través del sitio web www.casillerovirtual.com.co para el paquete o cada uno de los paquetes que desea consolidar. Toda solicitud de consolidación enviada luego de que el paquete sea recibido en las instalaciones del casillero en Miami o Madrid no aplicará para consolidación. En este caso, este paquete (que no aplica para consolidación) será despachado de manera individual, aplicándose los cargos a los que haya lugar.

Servicios de envíos
Internacionales

Casillero Virtual

Tarifas: Recepción y manejo de envíos en Miami, EE.UU transporte internacional - Manejo, distribución y entrega en Colombia

Peso (Lb)	Tarifa
1	USD 13,00
2	USD 16,78
3	USD 20,70
4	USD 22,03
5	USD 24,15
6	USD 26,26
7	USD 30,78
8	USD 33,74
9	USD 36,70
10	USD 37,66
11	USD 40,42
12	USD 43,18
13	USD 45,94
14	USD 48,70
15	USD 51,46
16	USD 54,22
17	USD 56,98
18	USD 59,74
19	USD 62,50
20	USD 65,26
21	USD 68,02
22	USD 70,78
23	USD 73,54
24	USD 76,30
25	USD 79,06
26	USD 81,82
27	USD 84,58
28	USD 87,34

Peso (Lb)	Tarifa
29	USD 90,10
30	USD 92,86
31	USD 95,62
32	USD 98,38
33	USD 101,14
34	USD 103,90
35	USD 106,66
36	USD 109,42
37	USD 112,18
38	USD 114,94
39	USD 117,70
40	USD 120,46
41	USD 123,22
42	USD 125,98
43	USD 128,74
44	USD 131,50
45	USD 134,26
46	USD 137,02
47	USD 139,78
48	USD 142,54
49	USD 145,30
50	USD 148,06
51	USD 150,82
52	USD 153,58
53	USD 156,34
54	USD 159,10
55	USD 161,86
56	USD 164,62

Servicios de envíos
Internacionales

Casillero Virtual

Tarifas:

Peso (Lb)	Tarifa
57	USD 167,38
58	USD 170,14
59	USD 172,90
60	USD 175,66
61	USD 178,42
62	USD 181,18
63	USD 183,94
64	USD 186,70
65	USD 189,46
66	USD 192,22
67	USD 194,98
68	USD 197,74
69	USD 200,50
70	USD 203,26
71	USD 206,02
72	USD 208,78
73	USD 211,54
74	USD 214,30
75	USD 217,06
76	USD 219,82
77	USD 222,58
78	USD 225,34
79	USD 228,10
80	USD 230,86
81	USD 233,62
82	USD 236,38
83	USD 239,14
84	USD 241,90

Peso (Lb)	Tarifa
85	USD 244,66
86	USD 247,42
87	USD 250,18
88	USD 252,94
89	USD 255,70
90	USD 258,46
91	USD 261,22
92	USD 263,98
93	USD 266,74
94	USD 269,50
95	USD 272,26
96	USD 275,02
97	USD 277,78
98	USD 280,54
99	USD 283,30
100	USD 286,06
101	USD 288,82
102	USD 291,58
103	USD 294,34
104	USD 297,10
105	USD 299,86
106	USD 302,62
107	USD 305,38
108	USD 308,14
109	USD 310,90
110	USD 313,66

Servicios de envíos
Internacionales

Casillero Virtual

Tarifas:

Nota: *El costo puede diferir dependiendo del tipo de producto y la subpartida arancelaria que se indique al momento de realizar su admisión o prealerta.*

A partir de ***200 USD*** *se realizará el cargo del impuesto del IVA sobre el valor del producto.*

Para más información visita: **casillerovirtual.com.co**

Servicios de envíos
Internacionales

Casillero Virtual

Tarifas: Recepción y manejo de envíos en Madrid, España transporte internacional - Manejo, distribución y entrega en Colombia.

Peso (Lb)	Tarifa
1	USD 24,47
2	USD 33,45
3	USD 43,26
4	USD 53,41
5	USD 62,34
6	USD 70,43
7	USD 78,52
8	USD 86,61
9	USD 94,70
10	USD 102,79
11	USD 110,88
12	USD 118,97
13	USD 127,06
14	USD 135,15
15	USD 143,24
16	USD 151,33
17	USD 159,41
18	USD 167,50
19	USD 175,59
20	USD 183,68
21	USD 191,77
22	USD 199,86
23	USD 207,95
24	USD 216,04
25	USD 224,13
26	USD 232,22
27	USD 240,31
28	USD 248,40

Peso (Lb)	Tarifa
29	USD 256,48
30	USD 264,57
31	USD 272,66
32	USD 280,75
33	USD 288,84
34	USD 296,93
35	USD 305,02
36	USD 313,11
37	USD 321,20
38	USD 329,29
39	USD 337,38
40	USD 345,47
41	USD 353,56
42	USD 361,64
43	USD 369,73
44	USD 377,82
45	USD 385,91
46	USD 394,00
47	USD 402,09
48	USD 410,18
49	USD 418,27
50	USD 426,36
51	USD 434,45
52	USD 442,54
53	USD 450,63
54	USD 458,71
55	USD 466,80
56	USD 474,89

Servicios de envíos
Internacionales

Casillero Virtual

Tarifas:

Peso (Lb)	Tarifa
57	USD 482,98
58	USD 491,07
59	USD 499,16
60	USD 507,25
61	USD 515,34
62	USD 523,43
63	USD 531,52
64	USD 539,61
65	USD 547,70
66	USD 555,79
67	USD 563,87
68	USD 571,96
69	USD 580,05
70	USD 588,14
71	USD 596,23
72	USD 604,32
73	USD 612,41
74	USD 620,50
75	USD 628,59
76	USD 636,68
77	USD 644,77
78	USD 652,86
79	USD 660,94
80	USD 669,03
81	USD 677,12
82	USD 685,21
83	USD 693,30
84	USD 701,39

Peso (Lb)	Tarifa
85	USD 709,48
86	USD 717,57
87	USD 725,66
88	USD 733,75
89	USD 741,84
90	USD 749,93
91	USD 758,02
92	USD 766,10
93	USD 774,19
94	USD 782,28
95	USD 790,37
96	USD 798,46
97	USD 806,55
98	USD 814,64
99	USD 822,73
100	USD 830,82
101	USD 838,91
102	USD 847,00
103	USD 855,09
104	USD 863,17
105	USD 871,26
106	USD 879,35
107	USD 887,44
108	USD 895,53
109	USD 903,62
110	USD 911,71

Servicios de envíos
Internacionales

Casillero Virtual

Tarifas:

Nota: *El costo puede diferir dependiendo del tipo de producto y la subpartida arancelaria que se indique al momento de realizar su admisión o prealerta.*

A partir de ***200 USD*** *se realizará el cargo del impuesto del IVA sobre el valor del producto.*

Para más información visita: **casillerovirtual.com.co**

Logística de Eventos

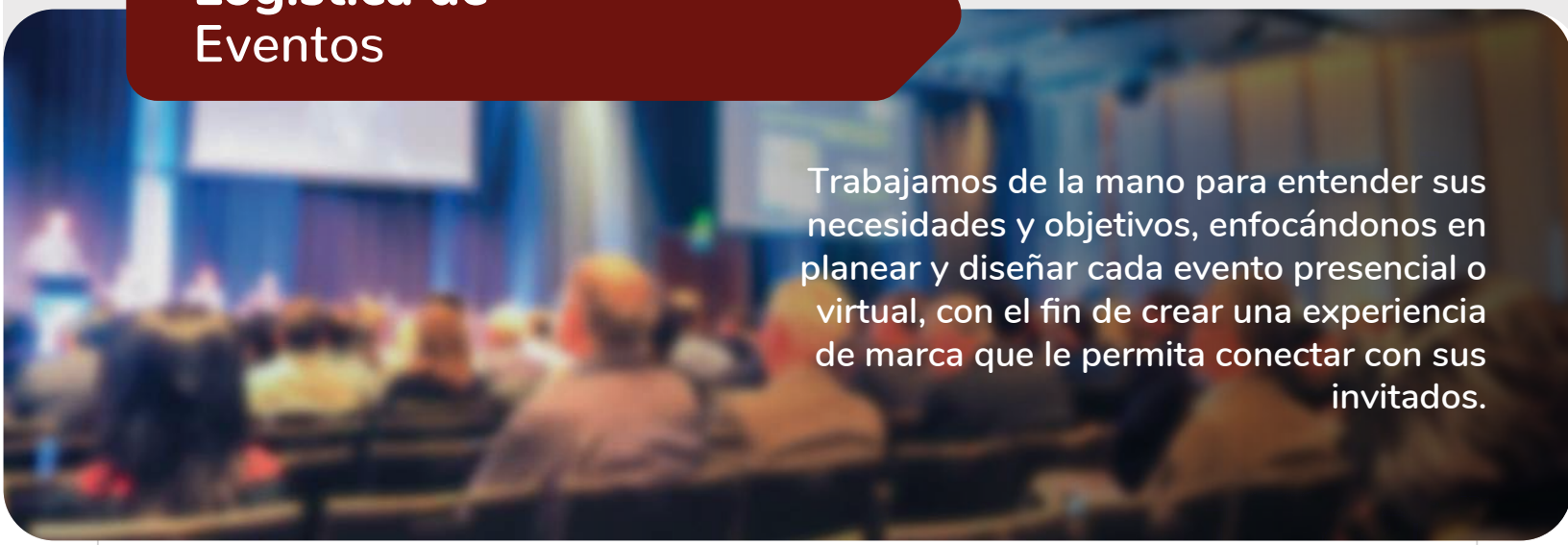

Trabajamos de la mano para entender sus necesidades y objetivos, enfocándonos en planear y diseñar cada evento presencial o virtual, con el fin de crear una experiencia de marca que le permita conectar con sus invitados.

Creatividad y estrategia

Trabajamos en estrecha colaboración para comprender sus necesidades y objetivos únicos. Los ayudarémos durante el proceso de planificación, conceptualización y diseño, desde encontrar el lugar perfecto hasta seleccionar el menú ideal, para garantizar que se cuiden todos los detalles de su evento.

- Creación de Brief con el cliente.
- Planificación del evento.
- Desarrollo creativo.
- Storytelling del evento: Definir la narrativa y el estilo.
- Diseño de experiencia de marca.
- Conceptualización de elementos gráficos.

Producción de eventos digitales

Apoyamos sus eventos virtuales brindándole a sus clientes la oportunidad de vivir la experiencia de su marca desde cualquier lugar del mundo. Nuestra plataforma está diseñada para optimizar todos los aspectos de su evento digital, desde el registro de asistentes hasta la participación en tiempo real.

- Ferias virtuales.
- Streaming.
- Webinar (conferencias).
- Soporte tecnológico.
- Realidad aumentada.
- Gestión y organización de eventos híbridos.
- Creamos apps a medida para eventos (para funcionalidades
- como networking hasta encuestas en tiempo real).

Logística de Eventos

Producción de eventos y diseño de escenarios

Nuestro enfoque se centra en crear una experiencia de marca que permite la conexión emocional con sus clientes. Desde exhibiciones interactivas y actividades atractivas con tecnología de punta, lo ayudaremos a crear un evento que deje una impresión duradera.

- Equipos tecnológicos:

Cámaras, micrófonos, pantallas, sonido e iluminación, servicios de plataforma y conectividad

- Ambientación de espacios:

Estructuras, tarimas, sanitarios, stands, merchandising y uniformes.

- Personal:

Auxiliares logísticos, talleristas, protocolo, catering y brigadistas

- Otros:

Servicio de alimentos y bebida, zonas interactivas y networking, gestión de proveedores y permisos, servicio de hospedaje, registro de asistencia, endomarketing, bases de datos y material impreso/audiovisual.

Transporte Logístico

Nuestro equipo de especialistas en logística trabajará en estrecha colaboración con usted para comprender sus necesidades únicas y desarrollar un plan de transporte personalizado que cumpla con sus requerimientos.

- Transporte de equipos especializados.
- Transporte de exhibiciones frágiles o accesorios pesados.
- Transporte Punto a Punto.
- Transporte para montaje y desmontaje
- Supervisión de rutas.
- Coordinación de carga y descarga.
- Control de tiempos de entrega.
- Almacenaje temporal.
- Manejo de equipo especializado.
- Control de inventario para evento.

Tarifas

**Las tarifas están sujetas a las características de la negociación.*

Logística Especializada



Brindamos soluciones de transporte y logística especializada para el traslado seguro y eficiente de mercancías, materiales y equipos que requieren condiciones específicas de manejo, seguridad y conservación.

Nuestro servicio está diseñado para atender necesidades logísticas especializadas mediante una operación coordinada, unidades monitoreadas y procesos que garantizan puntualidad, control y cumplimiento en cada entrega. No es lo mismo que el transporte convencional, ya que aquí se atienden necesidades particulares de seguridad, tamaño, peso o conservación.

Características:

- Transporte punto a punto
- Distribución programada
- Recolección y entrega especializada
- Coordinación de rutas
- Logística para materiales sensibles y de valor
- Monitoreo de unidades en tiempo real
- Control operativo y seguimiento de entregas
- Manejo de carga ligera y especializada

Seguridad y operación

- Monitoreo satelital de unidades
- Unidades con capacidad especializada
- Personal operativo capacitado
- Control y seguimiento logístico

Tarifas

**Las tarifas están sujetas a las características de la negociación.*

Servicios de envíos
Internacionales

Terminos y condiciones

- Los tiempos de entrega de los envíos que cursan por red de correos - Correo Normal Internacional, Correo Certificado Internacional, Encomienda Internacional, EMS, Exportafácil EMS y Sacas M-, dependen de la gestión del operador postal en el país de destino. La matriz de tiempos de entrega para estos servicios aplica, desde el municipio donde se impone la mercancía, hasta la llegada del envío al aeropuerto de destino.
- Para los envíos que cursan por red Courier -Exportafácil Courier y Express Time- los tiempos de entrega se definen según matriz de cobertura de 4-72.
- El envío debe estar embalado de acuerdo con la naturaleza de su contenido. Garantizar la integridad de la mercancía, es responsabilidad del cliente.
- No se contemplan retrasos o eventualidades ocasionadas por eventos de fuerza mayor -mal tiempo en aeropuerto de origen o destino, obstrucción en conexiones terrestres, problemas de orden público o inspecciones por parte de las autoridades policiales y aduaneras a nivel nacional o en país de destino-.
- Los tiempos de entrega de su envío pueden variar cuando se presenten datos incompletos o errados de remitente o destinatario.
- Los tiempos de entrega de su envío pueden variar cuando la documentación soporte de su paquete o mercancía, se presente de manera incompleta o errada.
- La validación y cumplimiento de condiciones de acceso de la mercancía al país de destino son responsabilidad del cliente. 4-72, no se hace responsable de la devolución o retención de la mercancía y los costos adicionales, correspondientes al ingreso del envío en país de destino.
- Las siguientes aduanas internacionales generan retornos automáticos de mercancía, cuando esta no cumple con las condiciones establecidas para el ingreso en destino: Argentina, Austria, Alemania, Belarus, Bélgica, Brasil, Croacia, Republica Checa, Dinamarca, España, Emiratos Árabes, Finlandia, Francia, Guinea, Hungría, Islandia, Irlanda, Italia, Japón, Kazajistán, Moldavia, Mónaco, Holanda, Noruega, Polonia, Portugal, Qatar, Rumania, Rusia, San Marino, Suráfrica, Suecia, Suiza, Turkmenistán, Ucrania, Reino Unido y Uzbequistán.

Servicios de envíos
Internacionales

Terminos y condiciones

- Los gastos de devolución deben ser asumidos por el cliente -retorno + impuestos-. En caso de no ser aceptada la devolución y su costo, el envío será declarado en abandono legal.
- En caso de que deba diligenciar el formulario CN17 -para envíos con datos de destino errados– recuerde que 4-72 no se hace responsable de retrasos o devoluciones de su envío.
- Para acceder al servicio Exportafácil, el cliente debe estar registrado como exportador o comercializador internacional ante la DIAN, en el Registro Único Tributario – RUT.
- El valor declarado máximo permitido para envíos y exportaciones es de USD 5.000, según restricciones que apliquen para el país de destino.
- La longitud máxima permitida por lado es de 120 cm.
- Las tarifas internacionales están sujetas a modificación debido a cambios en la TRM, DEGS y demás variables que afectan directamente los servicios internacionales.
- Las coberturas para los servicios internacionales serán las definida en la página web del operador y en sus medios de información.
- SPN podrá modificar la cobertura internacional de acuerdo con las políticas de ingreso de envíos, sobres, documentos y paquetes de los países destino.

Devoluciones

Causales de devolución.

A continuación, se presentan las principales causales de devolución relacionadas con los envíos, con el propósito de informar a los clientes sobre las situaciones que pueden afectar la correcta entrega de sus pedidos.

- Desconocido
- No reside
- Fallecido
- Dirección errada
- Cerrado
- Fuerza mayor
- Rehusado
- No existe número
- No contactado
- No reclamado

De no ser posible su devolución el envío será llevado a la unidad de rezagos, donde aplicará la resolución de rezagos vigente.

Seguro de **Envíos**

Acerca del seguro:

Todos los envíos tienen incluido el Seguro, excepto los servicios Correspondencia Prioritaria, Correspondencia No Prioritaria Normal, las mercancías expresamente excluidas, nacionales o internacionales, Objetos de prohibida circulación. Siempre y cuando, el valor de dichos envíos sea declarado en la factura o guía (Valor Declarado) y éste sea demostrable al momento de la reclamación.

Servicios Postales Nacionales S.A.S. ofrece a nuestros clientes de Mercado Corporativo una póliza global que ampara todas las piezas postales (Documentos y Mercancía) que cursan por nuestra red sin ningún costo adicional que se podrá ver reflejado en la tarifa ofertada. La compañía aplicará un 20% de sanción para aquellos despachos en los que no se declara el valor de la mercancía (Art. 1031 del código de comercio).

El Valor declarado siempre debe ser igual al valor de la mercancía a enviar, nunca debe ser mayor o menor.

Las restricciones en cuanto a mercancías que no ampara la póliza son:

- Algodón en pacas Animales vivos Tabaco
- Licores
- Armas y municiones
- Metales y piedras preciosas, objetos y joyas de metales o de piedras preciosas, objetos artísticos y obras de arte.
- Billetes de lotería, bonos oficiales, cedulas hipotecarias, acciones, cupones de intereses al cobro, títulos valores, estampillas de timbre y correo sin sellar, cheques de viajero, y en general toda clase de documentos representativos de valores.
- Cartas geográficas, mapas o planos.

Los documentos para presentar reclamación son:

1. Original Sarlaft *(Este deberá ser diligenciado por el remitente o por el autorizado por éste mediante un poder autenticado).*
2. Original autorización pago por transferencia *(Este deberá ser diligenciado por el remitente o por el autorizado por éste mediante un poder autenticado).*
3. Certificación Bancaria *(Este deberá ser diligenciado por el remitente o por el autorizado por éste mediante un poder autenticado).*
4. Cedula de ciudadanía del remitente y de la Persona autorizada mediante poder autenticado *(cuando esta exista).*
5. En caso de pérdida Denuncio ante Policía *(Se puede solicitar mediante la página web de la Policia Nacional).*
6. Factura que acredite la propiedad del bien.
7. Formato de PQR.
8. Copia de la Guía de Servicios Postales Nacionales, en la cual debe quedar registrado el valor declarado.
9. En caso de avería y si la aseguradora lo solicita se deberá adjuntar cotización de reparación del bien afectado.
10. Registro fotográfico en caso de avería o pérdida parcial.

Nota: *Todos los envíos obligatoriamente deben ir con valor declarado y para el caso de paquetería con las medidas de Peso Volumétrico.*

Clausulas de contrato: Mercado Corporativo

En caso de que SERVICIOS POSTALES NACIONALES, S.A.S. tenga la condición de encargado del tratamiento de datos ,y de conformidad con el literal “d” del artículo 3 de la Ley Estatutaria 1581, de 17 de octubre de 2013, “por el cual se dictan disposiciones generales para la protección de datos personales”, en adelante LEPD, por cuanto el objeto del contrato pueda implicar el tratamiento de datos personales de responsabilidad del CLIENTE y por parte del SERVICIOS POSTALES NACIONALES, S.A.S., éste último se obliga y compromete, con base en el artículo 25 del Decreto 1377 de 2013, a una serie de aspectos identificados a continuación.

SERVICIOS POSTALES NACIONALES, S.A.S. se compromete y obliga a guardar secreto de todos los datos personales que conozca y a los que tenga acceso en virtud del presente contrato. Igualmente, custodiará e impedirá el acceso a los datos personales a cualquier usuario no autorizado o persona ajena a su organización. Las anteriores obligaciones se extienden en cualquier fase del tratamiento que de esos datos pudiera realizarse y subsistirán aún después de terminados los mismos. SERVICIOS POSTALES NACIONALES, S.A.S. únicamente tratará los datos conforme a las instrucciones que reciba expresamente del CLIENTE, y no los destinará, aplicará o utilizará con fin distinto al que figure en el presente contrato. Asimismo, se compromete a no revelar, transferir, ceder o de otra forma comunicar los bases de datos o datos contenidos en ellos, ya sea verbalmente o por escrito, por medios electrónicos, papel o mediante acceso informático, ni siquiera para su conservación, a otras personas; salvo que previa indicación expresa del CLIENTE, comunique los datos a un Tercero designado por aquél, al que hubiera encomendado la prestación de un servicio.

SERVICIOS POSTALES NACIONALES, S.A.S. manifiesta estar al corriente en lo que concierne a las obligaciones derivadas de la normativa de protección de datos. Asimismo, garantiza el mantenimiento de las medidas de seguridad, así como cualesquiera otras que le fueren impuestas, de índole técnica y organizativa, necesarias para garantizar la seguridad de los datos de carácter personal. El CLIENTE, previa solicitud, podrá facilitar un extracto de las medidas de seguridad que SERVICIOS POSTALES NACIONALES, S.A.S. debe acatar en cumplimiento de las obligaciones descritas en esta cláusula.

Finalizada la prestación del servicio contratado, los datos personales serán destruidos o devueltos al CLIENTE, al igual que cualquier soporte o documentos en que conste

algún dato de carácter personal objeto del tratamiento. No procederá la destrucción de los datos cuando exista una previsión legal que exija su conservación, en cuyo caso deberá procederse a la devolución de estos garantizando al CLIENTE dicha conservación. SERVICIOS POSTALES NACIONALES, S.A.S. podrá conservar, debidamente bloqueados, los datos en tanto pudieran derivarse responsabilidades de su relación con del CLIENTE.

En cualquier caso, SERVICIOS POSTALES NACIONALES, S.A.S. comunicará al CLIENTE cualquier incidencia que se produzca en ejecución del presente contrato, que pueda afectar a la confidencialidad, integridad y disponibilidad de los datos personales, dentro del plazo de dos días a contar desde la fecha en que se hubiese producido la incidencia o hubiese tenido conocimiento de esta, para que se adopten las medidas correctoras oportunas.

Del mismo modo, el contratista pondrá en conocimiento del personal a su servicio las obligaciones indicadas en la presente cláusula, cerciorándose, mediante la adopción de las medidas pertinentes, de que se acata su contenido.

Por otra parte, de conformidad con lo dispuesto por la Ley Estatutaria 1581 de Protección de datos personales el CLIENTE autoriza que sus datos, facilitados voluntariamente formalizar la presente relación contractual, formen parte de una base de datos responsabilidad de SERVICIOS POSTALES NACIONALES, S.A.S. y tratados con la finalidad de gestionar el servicio contratado, así como remitirle información sobre las novedades relativas a productos y servicios de la empresa.

Por otra parte, se informa que los datos serán tratados bajo los criterios de seguridad definidos en la política de tratamiento desarrollada por SERVICIOS POSTALES NACIONALES, S.A.S. cuya consulta puede llevarse a cabo en la siguiente página web: **www.4-72.com.co**. Asimismo, le informamos que puede ejercer los derechos de consulta y reclamo sobre sus datos mediante escrito dirigido a SERVICIOS POSTALES NACIONALES, S.A.S. en la siguiente dirección: **servicioalcliente@4-72.com.co.**

Línea de Credito:

Es la autorización que SERVICIOS POSTALES NACIONALES S.A.S. 4-72 otorga a los clientes para que sus envíos de correspondencia sean recibidos y cursen por la red, con cargo a una cuenta especial de corte mensual, teniendo en cuenta el número del contrato de Prestación de Servicios para entidades privadas e Interadministrativo para entidades del Estado, dentro del mes siguiente a la imposición se radicara la factura , y el plazo máximo para su cancelación será de quince (15) días siguientes a la fecha de su presentación. Una vez se haya consumido el 90% del valor del contrato y/o con 30 días de anticipación al vencimiento de este, se notificará al cliente mediante correo electrónico tal situación.

Línea de Cuenta Corriente:

Es el pago anticipado que autoriza SERVICIOS POSTALES NACIONALES 4-72, para los clientes que impongan su correspondencia y demás envíos con cargo a un depósito constituido previamente, el cual será renovado inmediatamente se haya afectado el 70% del depósito inicial, sistema también utilizado para los Filatelistas nacionales e internacionales.

Las tarifas que se cobran por los servicios prestados corresponden a las vigentes al momento de la suscripción del contrato, en el evento en que se incrementen o cambien éstas tarifas por los servicios prestados en forma general, SERVICIOS POSTALES NACIONALES S.A.S. 4-72, comunicará al contratante esta situación por escrito para liquidar el servicio con el nuevo incremento.

De acuerdo con el tipo de envío se pueden generar el cobro como Peso Físico o Peso volumétrico según aplique. También se pueden aplicar cobros por Trayectos Especiales según el origen o destino de los envíos.

Objetos de Prohibida Circulación

Las categorías de **objetos de prohibida circulación**, hacen referencia a las tipologías: artículos, elementos y mercancías, cuya libre circulación por los servicios de tráfico postal se encuentra prohibida o restringida por la ley.



Opio, Morfina, Cocaína, Marihuana y demás estupefacientes y sustancias alucinógenas.
No se aplicará esta prohibición a los envíos con fines médicos o científicos para los países que lo admiten en tales condiciones.



Alimentos perecederos que se descomponen con rapidez debido a causas ambientales, como mariscos, pescado, carne cruda, leche huevos, etc.



Los animales vivos y los muertos no disecados, con excepción de las abejas, las sanguijuelas y los gusanos de seda. Los parásitos y los destructores de insectos nocivos canjeados entre instituciones científicas reconocidas.



Dinero en efectivo y otros objetos de valor, como monedas, platino, oro y plata manufacturados o no, billetes representativos de moneda o cualquier otro valor al portador, piedras finas o cualquier objeto precioso.



Los objetos que por su naturaleza o embalaje puedan **ocasionar daños a los empleados del correo, o puedan manchar o deteriorar los demás envíos** con los cuales se empacan conjuntamente.



Armas, municiones y elementos bélicos de toda especie, además las máquinas para acuñar moneda, los esqueletos para billetes de bancos, salvo el caso de que se trate de envíos.

Sustancias y Mercancias **Peligrosas**



Explosivos

Sustancias explosivas: sustancias sólidas o líquidas (o en combinación) capaces de causar una reacción química produciendo gases, cuya temperatura, presión y velocidad de escape pueden causar daños a sus alrededores.

Sustancias pirotécnicas: sustancias o mezcla de sustancias diseñada para producir un efecto de calor, luz, sonido, gas, humo o una combinación de estos como resultado de una reacción química exotérmica sin detonación.



Gases Inflamables

Esta categoría incluye gases puros, mezclas de gases, mezclas de uno o más gases con otras sustancias y articulos que contengan dichas sustancias.

Incluye gases comprimidos, gases licuados, gases licuados refrigerados, gases disueltos, aerosoles y otros artículos que contengan gas a presión y químicos bajo presión.



Líquidos Inflamables

Esta categoría incluye sustancias y artículos inflamables que se encuentren en estado líquido y tengan un punto de ignición no mayor a 60°C.

Incluye líquidos que contiene sólidos u otras sustancias en suspensión (aceites, pinturas, solventes), líquidos inflamables tóxicos (pesticidas), líquidos inflamables corrosivos y líquidos explosivos desintetizados.



Sólidos Inflamables

Esta categoría incluye sustancias y artículos inflamables, explosivos desintetizados en estado sólido (sustancias con un punto de fusión mayor a 20°C).

Incluye sustancias sólidas fácilmente inflamables, sólidos auto-reactivos, sustancias susceptibles de combustión espontanea, explosivos desintetizados y sustancias polimerizantes.



Comburentes

Esta categoría incluye sustancias las cuales si bien no son necesarimante combustibles por si solas, pueden, generalmente por su aporte de oxígeno, causar o contribuir a la combustión de otros materiales, así como artículos que contengan estas sustancias.

Incluye sustancias oxidantes líquidas y sólidas o artículos sin riesgos secundarios, sustancias sólidas inflamables, sustancias que en contacto con agua emiten gases inflamables, y peróxidos orgánicos **(5.2)**.

Sustancias y Mercancias **Peligrosas**



Sustancias Tóxicas

Esta categoría incluye sustancias las cuales se sabe por experiencia o a partir de su experimentación, que en pequeñas cantidades o durante una corta exposición, son capaces de causar daños a la salud humana o la muerte, por inhalación, absorción cutanea o ingestión.



Sustancias Infecciosas

Esta categoría incluye todas las sustancias que se sabe o se sospecha que contienen patógenos. Los patógenos son definidos como microorganismos (incluyendo bacterias, virus, parásitos y hongos) y otros agentes, que pueden causar enfermedades en los seres humanos o animales.

Incluye sustancias infecciosas que afectan a los seres humanos, sustancias infecciosas que afectan solo a los animales, desechos clínicos y sustancias biológicas.



Material Radiactivo

El material radiactivo se refiere a cualquier material que contenga isótopos radiactivos, donde la concetración y la radiación total emitida exceda los valores máximos permitidos.

Incluye materiales con baja dispersión o en capsulas de aislamento, materiales de baja radiactividad especifica (LSA), formas especiales de materiales radiactivos, y superficies de objetos contaminados (SCO).



Sustancias Corrosivas

Las sustancias corrosivas son sustancias las cuales por acción química, pueden causar daño irreversible a la piel, o en caso de filtraciones pueden causar daño material e incluso destruir otros bienes o los medios de transporte.

Esta categoría tambien incluye sustancias las cuales son corrosivas en presencia de agua, o que pueden producir vapores o gases corrosivos a causa de la humedad presente en el ambiente.

Incluye ácidos orgánicos e inorgánicos sólidos y líquidos, bases fuertes orgánicas e inorgánicas sólidas y líquidas, y otras sustancias corrosivas.

Para más información consulte: **Naciones Unidas. (2021)**. *Agreement Concerning the International Carriage of Dangerous Goods by Road (ADR)*. Ginebra: Naciones Unidas.

Acerca del embalaje de los envíos

El **embalaje** es el material utilizado para recubrir y proteger un producto durante la manipulación, el transporte y el almacenamiento del mismo, desde el momento de su imposición hasta el momento de la entrega final.

Funciones del embalaje

- Permite la adecuada preparación de la carga y las mercancias para su manipulación, almacenamiento y transporte, además de brindarles protección a lo largo de todo el proceso.
- El embalaje de los envios los provee de protección y aislamiento de los riesgos mecánicos, factores climáticos, alteraciones debido a vibraciones o sacudidas o potenciales afectaciones por estado de las vías o condiciones del medio de transporte (terrestre, marítimas o aéreas).
- Evita robos, saqueos, deterioro y contaminación del contenido de los envíos.

Materiales del embalaje

El material del embalaje dependerá del tipo de mercancía que se requiere preservar o transportar. Además, mientras mayor sea el valor de la carga, más elaborado será el embalaje.

Algunos materiales comunes son:

- Madera
- Cartón
- Papel
- Plástico
- Metal

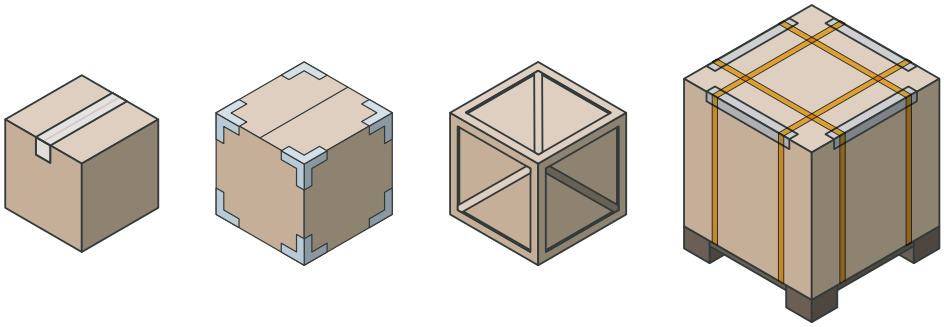

Consejos para el correcto embalaje de los envíos

Le presentamos algunos aspectos que debe tener en cuenta al momento de empacar sus envíos y le serán de utilidad para garantizar que estos lleguen en perfecto estado y evitar daños a sus bienes durante el tránsito.

Esta lista no es exhaustiva y se pueden emplear otras formas de protección, como por ejemplo el relleno con espuma o el uso de cajones de embalaje de madera en caso de ser requerido.

- **Tenga en cuenta las restricciones de peso y tamaño** Las mercancías livianas (menores a 30kg) se pueden enviar sin problema en cajas de cartón. Para piezas entre 30 y 70kg recomendamos usar un pallet o cajón de embalaje, si se usa una caja esta debe reforzarse y ser capaz de soportar todo el peso de la mercancía.

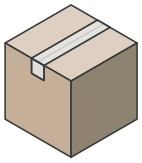

› Hasta 30 kg

Caja de cartón

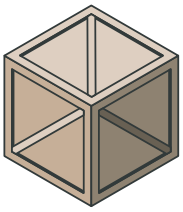

Cajón de madera

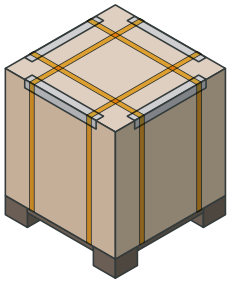

› 30 a 70 kg

Embalaje en pallet

- **Use elementos para rellenar los espacios vacíos en las cajas** como papel periódico, papel de burbujas, o protección de espuma de manera que el contenido de las cajas quede lo más estable posible y evitar que estas se puedan ver afectados durante la manipulación y operación.

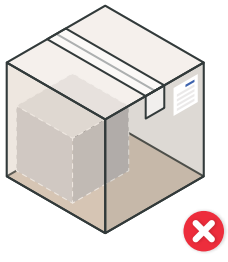



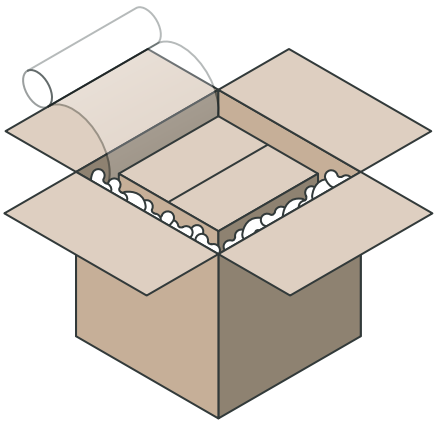

Condiciones del servicio

Embalaje de Envíos

- **Use cajas en buen estado y adecuadas para su envío.** Considere aspectos como el tipo de cartón y protecciones en las aristas o esquinas de ser necesarias. Debido al peso de algunas mercancías, se pueden requerir equipos de manipulación especial incluyendo montacargas para mover el artículo.

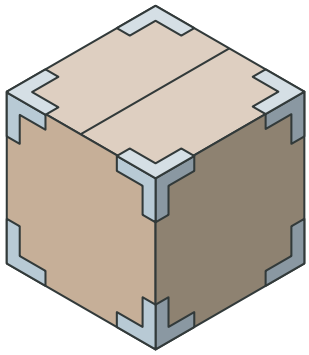

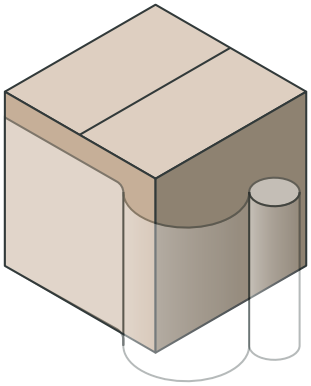

- **Use plástico para proteger el embalaje y correas o zunchos para asegurarlo.** Recubra el embalaje con envoltura plastica y asegurelo con correas, esto lo protegera de posibles alteraciones por agentes externos como las condiciones ambientales y permitirá que los procesos de manipulación sean más precisos.

Bandas / Correas

- Cuando se aplican correctamente, las correas son una forma ideal para asegurar su envío.
- Si las correas se ponen manualmente, pase la primera parte por debajo del vacío del pallet y por encima de las mercancías, para asegurarlas verticalmente.
- Repita esto en todas las direcciones hasta que por lo menos cuatro correas aseguren la carga con firmeza.
- Use protectores de borde horizontales para evitar que las bandas corten los bordes superiores.

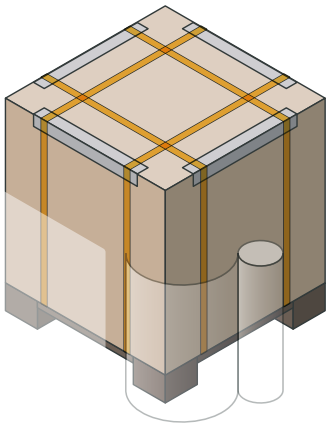

- **Asegúrese que sus envíos sean seguros y apilables.** Las mercancías deben estar empacadas de manera segura en la caja, cajón de madera o pallet, asegúrese que las piezas se puedan apilar de manera segura.

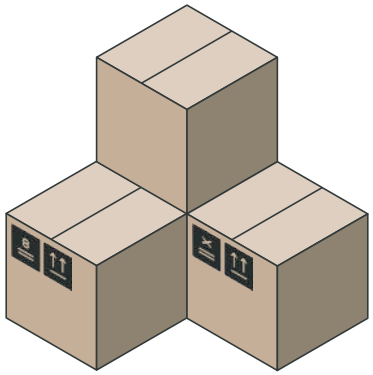



En caso de no ser apilable se debe emplear la etiqueta correspondiente.



En caso de ser apilable se debe emplear la etiqueta donde se describa la cantidad máxima que se puede apilar.

- **Use etiquetas y marcas de manipulación.** Recuerde que las piezas deben llevar las etiquetas y marcas de manipulación correctas para que nuestro personal pueda darle un manejo adecuado durante la operación del transporte.





Normatividad de Embalaje en Colombia

En Colombia existen varias normas y resoluciones además de acuerdos internacionales que han sido ratificados por las entidades competentes y las cuales conciernen a los aspectos del embalaje, rotulado y manejo de los envíos.

- **NTC 512-1 y NTC 512-2:**

  Habla sobre los rotulados o etiquetados que deben cumplir los productos. La NTC 512-1 tiene por objeto establecer los requerimientos mínimos de los rótulos o etiquetas de los envases o empaques.

- **Norma ISO 3394:**

  Hace referencia a las dimensiones de las cajas master, de los pallets o plataformas y de las cargas paletizadas.

  - **Cajas:** las dimensiones de las bases de las cajas deben corresponder a un módulo de 60 x 40 cm.
  - **Pallets:**los pallets necesarios para la unitarización de la carga deben corresponder de acuerdo al modal de transporte seleccionado, así:

Para vía aérea. 120 x 80 cm.	**Para vía marítima.** 120 x 100 cm.

- **Resolución 1407 de 2018:**

  Expedida en el año 2018, esta resolución reglamentó utilización de empaques de papel, cartón, plástico, vidrio y metal, y que tiene impacto directo en el sector industrial. La nueva normatividad va dirigida a optimizar el uso de material en los envases y empaques.

- **Norma ISO 780:1999:**

  Mediante la cual la Organización Internacional para la Estandarización (ISO) normalizó una serie de símbolos e indicaciones gráficas universales, que permiten transmitir las instrucciones de manejo de los embalajes independientemente del lugar o país donde se transporten.

Protocolo de admisión para piezas postales

El presente protocolo se presenta con el objetivo de garantizar el transporte de las piezas postales pre-admitidas y admitidas por Servicios Postales Nacionales S.A.S., vía terrestre o aérea, asegurando la integridad y la custodia de las mismas desde un origen hasta el destino establecido.

- La pieza postal debe ir correctamente rotulada, embalada y precintada (Cuando aplique) con su respectiva documentación.

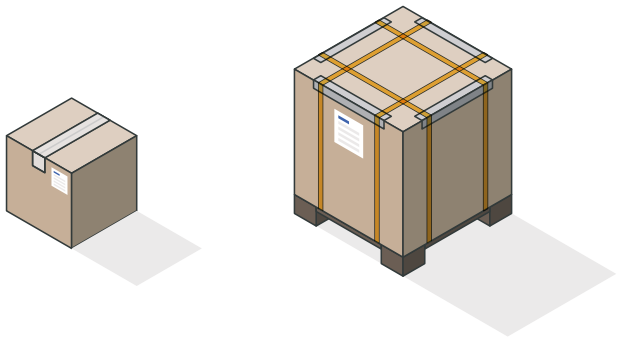

- Las piezas postales no deben presentar condiciones que impidan su tránsito normal como destilación de líquidos, acceso a contenido, mercancías peligrosas o elementos de prohibida circulación.

- El peso permitido corresponde a las condiciones del servicio contratado:

  - **Paquetería Empresarial Terrestre** 150 kilos.
  - **Paquetería** 50 kilos.
  - **Encomienda y valija Corra** 30 kilos.

  - **Exportafácil Courier y Express Time** 70 kilos.
  - **Encomienda Internacional, EMS y Exportafácil EMS** 30 kilos.

Condiciones del servicio

Protocolo de admisión

- Las dimensiones Máximas permitidas y el cálculo del peso volumétrico dependen de la tipología del servicio (**Nacional** o **Internacional**):

  - **Envios Nacionales:** Dimensión máxima del lado más largo 1.05 metros.

    Para el cálculo del peso volumétrico de los envíos **Nacionales** se tomá la siguiente fórmula:

    (Largo * Alto * Ancho (mts) * 400 kg).

  - **Envios Internacionales:** Dimensión máxima del lado más largo 1.20 metros.

    Para el cálculo del peso volumétrico de los envíos **Internacionales** se tomá la siguiente fórmula:

    (Largo * Alto * Ancho (cm.) / 5.000 kg).

(*) Para los casos en los que aplique el uso de ayudas mecánicas se requerirán en origen y destino.

(**) En caso de que el envío supere los pesos permitidos este no se admitirá.

(***) Para casos especiales la admisión solo podrá hacerse con autorización escrita de la Dirección Nacional de Gestión Logística.

- El embalaje de los envíos debe ser acorde a la naturaleza de la mercancía, teniendo en cuenta el modelo de transporte bien sea terrestre, aéreo o fluvial, estar sellados y en buen estado, para así garantizar la seguridad e integridad de este y de los demás envíos que viajen junto con este.

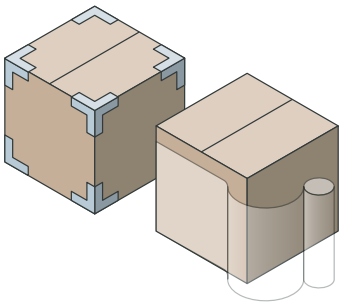

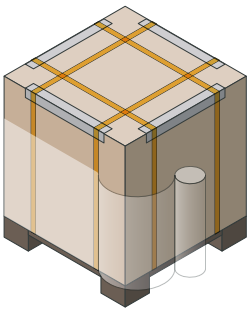

Nota: *Cuando se identifique que un envío no cumple con las condiciones de embalaje y/o es de prohibida circulación y que afecte la integridad de los demás envíos, la seguridad de quien los manipula y mercancía considerada como tráfico postal, el proceso de transporte tendrá la facultad de hacer la devolución al remitente.*

Condiciones del servicio Protocolo de admisión

- Los envíos o guías deben contener los datos completos de remitente y destinatario: Nombre, Dirección, Ciudad, Departamento, País, Teléfono celular (obligatorio).

- No se deben admitir envíos con papelería de otra empresa de correo.

Glosario:

Petición: Solicitud de información de los servicios prestados por medio del contrato comercial.

Queja: Trato indebido por parte de un funcionario de 4-72.

Reclamo: Manifestación de una inconformidad del servicio prestado.

Control de Calidad: Solicitud de cliente que permita establecer si la gestión del proceso de distribución fue procedente o improcedente. (solo aplica para servicios nacionales y matriz establecida en el proceso interno de control de calidad PR-OP-007 o documento que lo actualice)

Servicios postales: los servicios postales serán los definidos por la ley 1369 de 2009 y por la información señalada en la guía del servicio. Se indemnizarán por solicitud del cliente en los términos del artículo 25 de la misma ley.

Servicios de transporte de cosas: los servicios de transporte se definirán por el peso y servicio seleccionado por el cliente y se indemnizarán por medio de aseguradora.

Deberes del cliente para surtir un proceso de reclamación:

- Al momento de la imposición el cliente deberá suministrar el valor declarado del objeto postal o mercancía a transportar en la planilla o en la preadmisión en el sistema SIPOST, en caso en que el valor corresponda a cero solo se repondrá el valor del flete.
- El cliente deberá entregar a SPN 4-72, el objeto postal o mercancía a transportar debidamente embalada evitando daños en el transporte.
- En caso de daño no visible, el cliente a solicitud de SPN-472 remitirá un diagnóstico de un perito experto, el perito debe ser aprobado por el operador de transporte o postal.
- En caso en que transcurran 30 días hábiles después de la notificación de la solicitud de documentos y el cliente no los aporte en su totalidad y en debida forma se aplicará el desistimiento tácito.
- En caso de avería o daño, el cliente deberá poner a disposición de la aseguradora los objetos a reponer.
- Las reclamaciones que se manejen por póliza se regirán bajo las cláusulas del "Contrato

- De Seguro" Código de Comercio.
- El cliente deberá entregar toda la documentación requerida debidamente firmada y diligenciada con el fin de surtir el trámite correspondiente.

Condiciones Generales

Formulación de PQR, hasta el día diez (10) calendario para servicios nacionales y seis (6) meses para los servicios internacionales, en ambos contando a partir de la imposición del servicio.

Reclamación por expoliación o avería, dentro de los cinco (5) días siguientes al recibo por parte del destinatario o bajo observación en el documento prueba de entrega.

Controles de calidad, cuando el contrato no supere los 550 SMLMV se realizará control de calidad máximo al 20% de imposiciones en el transcurso de la ejecución del contrato, sin exceder el número de 500 envíos.

Cuando en la entrega del objeto postal ha transcurrido más de 6 meses, no aplicará solicitud de control de calidad.

Controles de calidad por volumen, cuando el cliente remita solicitudes para control de calidad se procederá de la siguiente forma:

- De 1 a 50 se realizará el 100%
- De 51 a 100 se realizará el 60%
- De 101 a 150 se realizará el 50%
- De 151 a 500 se realizará el 20%
- De 500 a 1000 se realizará el 10%
- De 1001 o más, se tomará una cantidad máxima de 500.

El control de calidad procederá por una única vez para cada envío.

Los numérales del 1 al 4 mensualmente, los 5 y 6 se recibirán trimestralmente.

Documentos:

Servicios Postales Nacionales S.A.S. se reserva el derecho a solicitar documentación adicional que exija la aseguradora de la que se indica a continuación:

1. Carta formal de reclamación del usuario donde indique la fecha y el contenido de cada uno de los envíos *(referencia y valor)*.
2. Factura de compra de los bienes motivo de la reclamación.
3. Cotizaciones *(Solo aplica para bienes usados)*.
4. Copia cédula del representante legal *(Persona natural o Jurídica)*.
5. Copia cámara y comercio – acta de posesión del representante. *(Persona Jurídica o publica)*.
6. Copia del Formulario del Registro Único Tributario *(persona jurídica)*.
7. Copia de la Certificación bancaria. *(No aplica si se autoriza pago a tercero)*.
8. ORIGINAL – formato Sarlaft totalmente diligenciado con firma y huella del representante legal *(Excepción de Entidad Pública)*.
9. ORIGINAL – formato de Autorización de pago por transferencia. *(No aplica si se autoriza pago a tercero)*.

Vigencia de Tarifas

Tarifas:

Las tarifas establecidas en la presente propuesta comercial serán objeto de actualización anual conforme a la variación del Índice de Precios al Consumidor (IPC). Dicho ajuste se aplicará de manera automática el primero (1°) de febrero de cada año, tomando como referencia el IPC certificado correspondiente al año inmediatamente anterior. En consecuencia, este incremento no requerirá notificación previa ni trámite adicional para su implementación, y será de obligatorio cumplimiento a partir de la fecha indicada.

Vigencia: La presente propuesta tiene una vigencia de 30 días calendario a partir de la fecha de radicación.

Cordialmente,



Miguel Angel Mejía Bravo
Vicepresidente Comercial
Servicios Postales Nacionales S.A.S.