MURO CONCRETO REFORZADO BOCATOMA DE MONTEA

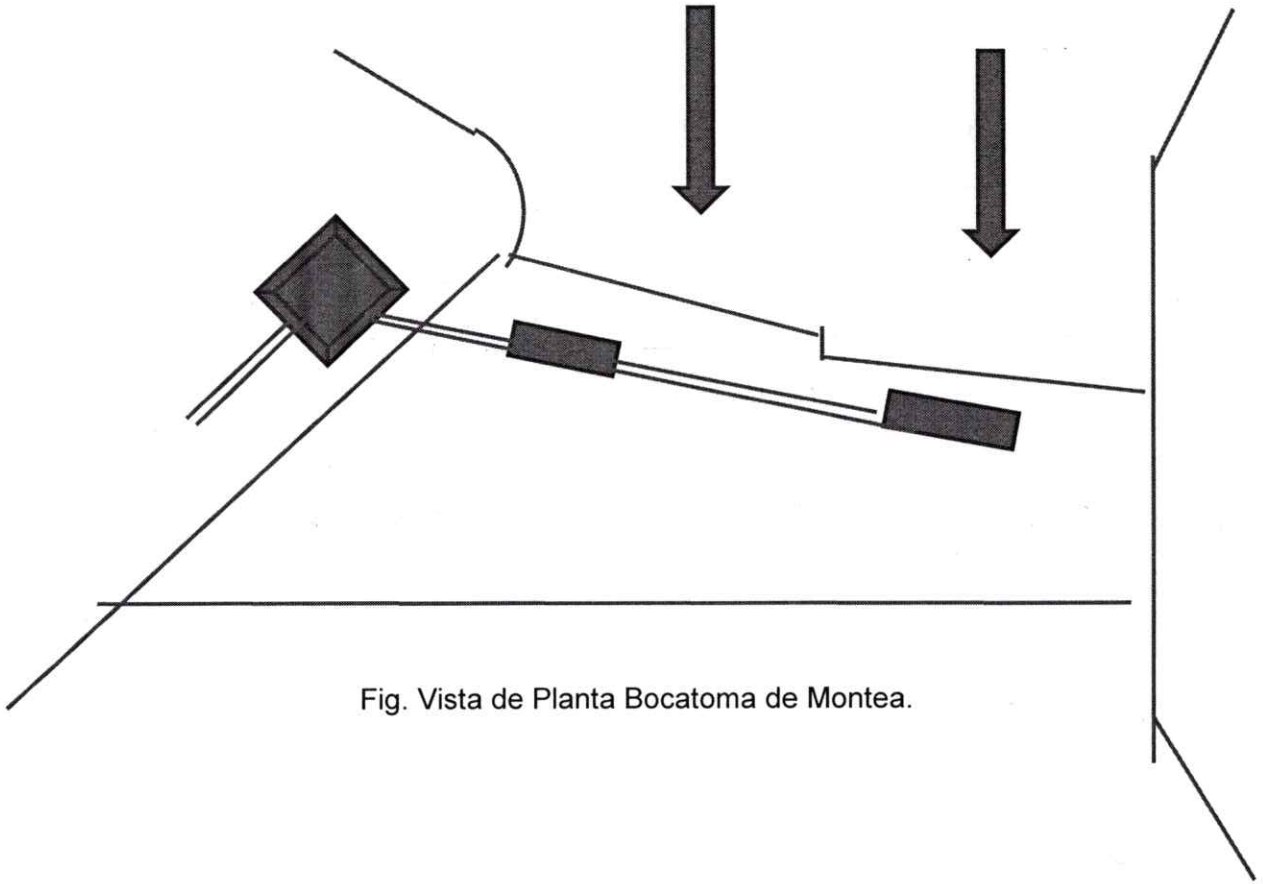

Fig. Vista de Planta Bocatoma de Montea.



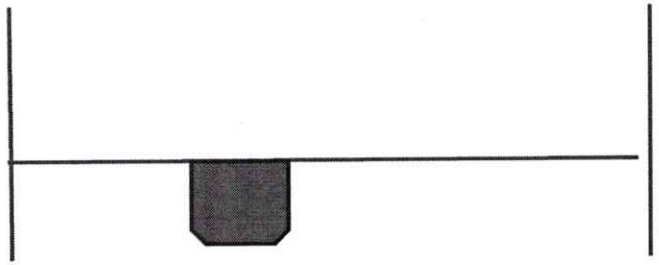

Fig. vista de perfil de socavaciòn de (5.60*4,20*2.40)

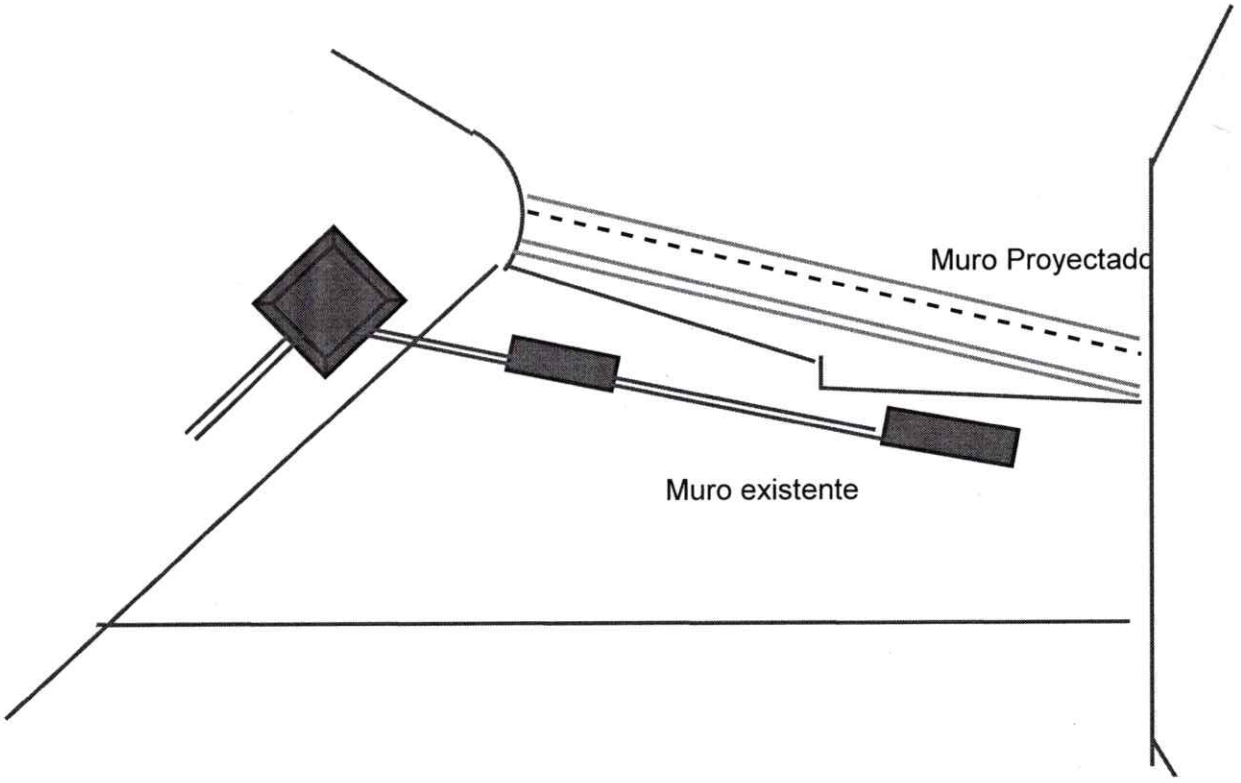

Fig. Vista de planta muro proyectado en concreto reforzado.

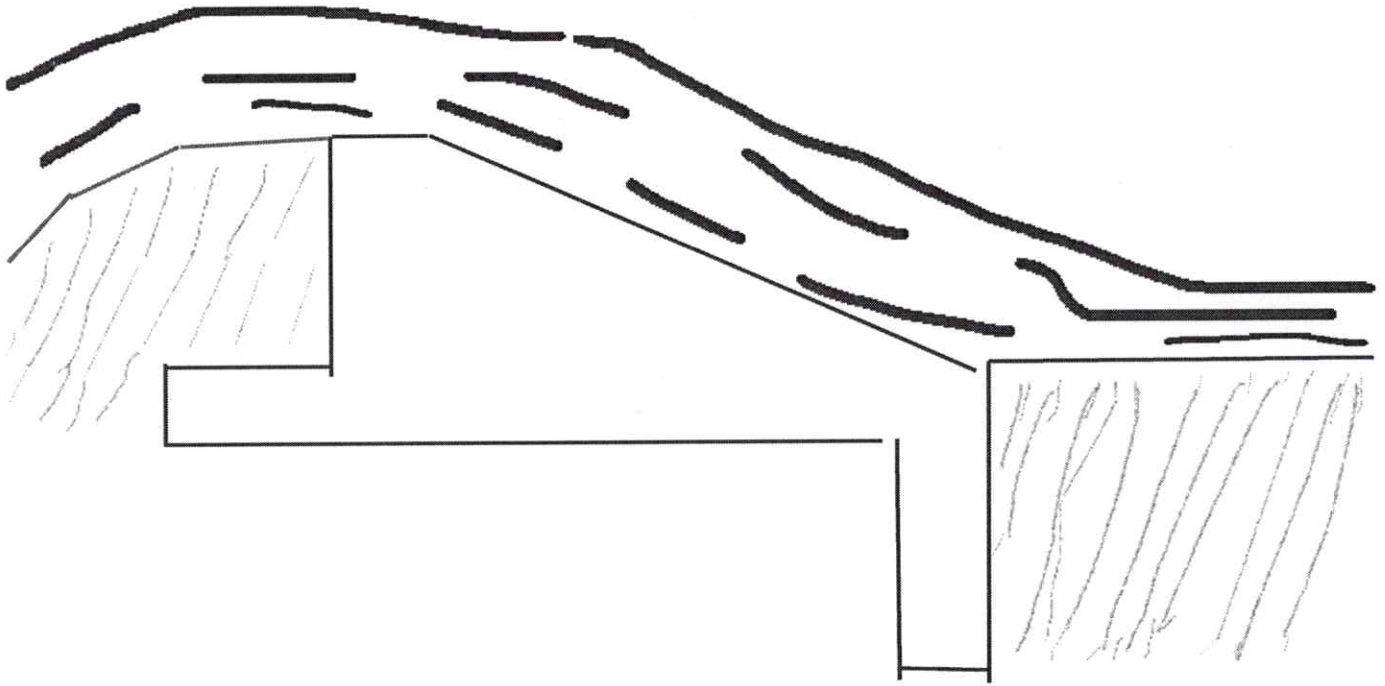

Fig. Vista de perfil de muro de refuerzo en concreto reforzado



Fig. vista de prfil y planta de distribuciòn de refuerzo.

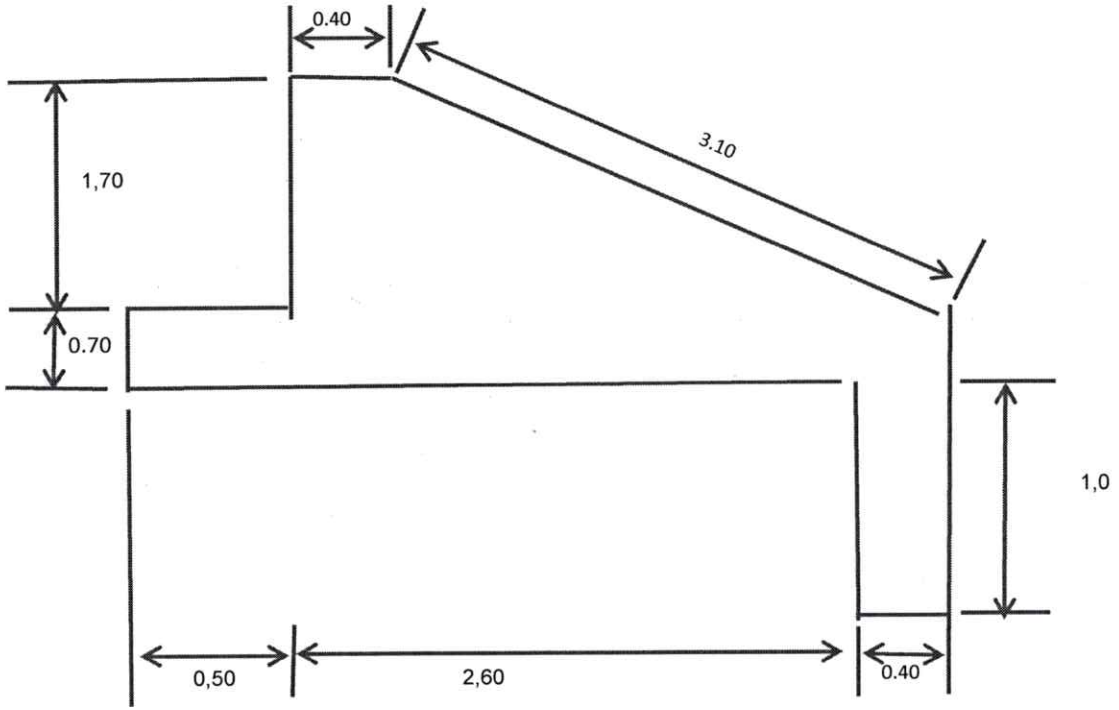

Fig. dimensiones muro.

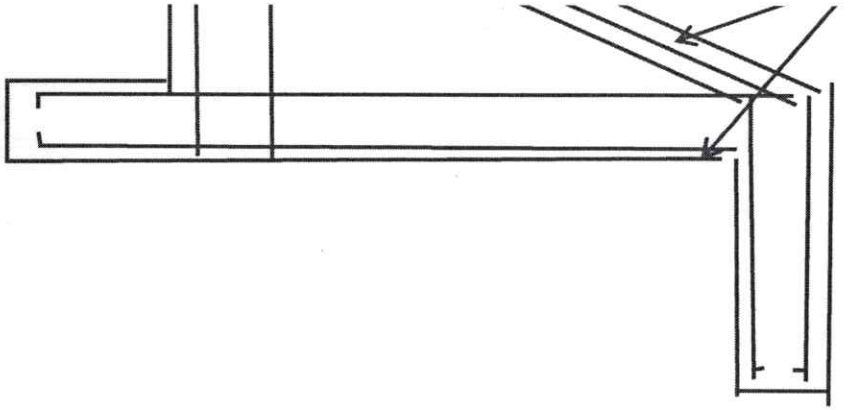

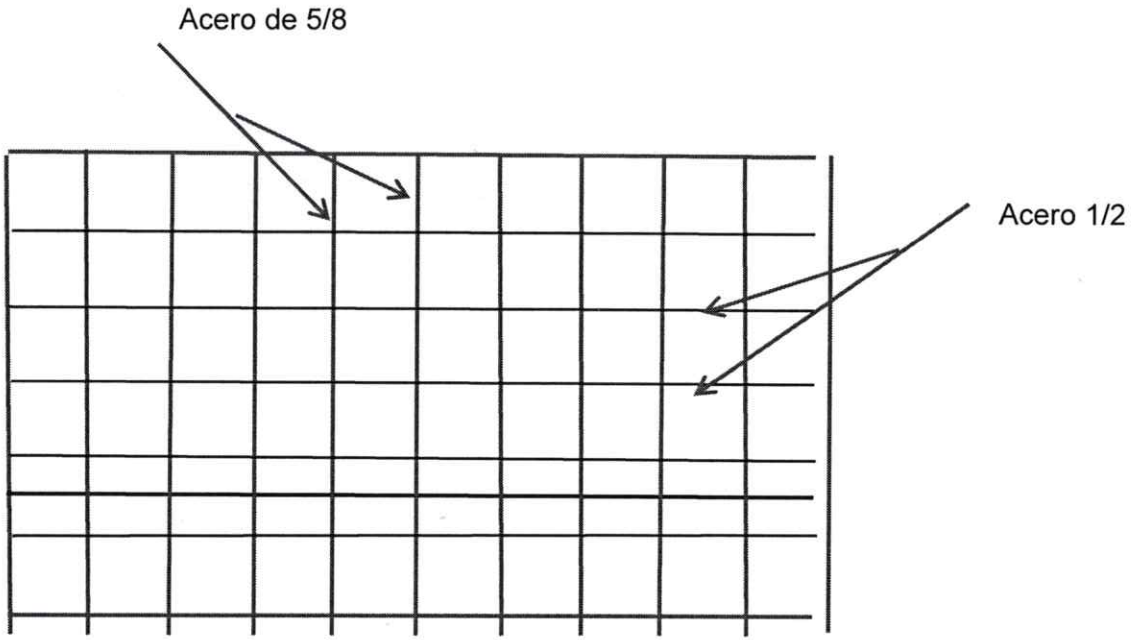
Acero de 5/8
Acero 1/2