LOTE 1: MATERIALES PARA ELECTRICIDAD Y ELECTRÓNICA

ITEM	**1**
Nombre del Producto	**Varilla Copper Weld 5/8" x 2.40 m, 100% Cobre**
CODIGO DEL PRODUCTO UNSPSC	**39121613**
Cantidad	**4**
Unidad de medida	**Unidad**
Generalidades	Tipo: Varilla Polo A Tierra Diámetro: 5/8 pulgadas Tipo de Producto RETIE: Electrodos de puesta a tierra y puestas a tierra temporales Largo: 2.40 cm Material: De cobre (mediante proceso monolítico/electrolisis) Características: Se utiliza para descarga a tierra en circuitos residenciales, comerciales e institucionales, en subestaciones y en tableros de distribución.
Imagen	

ITEM	**2**
Nombre del Producto	**Cable cobre desnudo No. 2 AWG**
CODIGO DEL PRODUCTO UNSPSC	**26121645**
Cantidad	**1**
Unidad de medida	**Metro**
Generalidades	Cable cobre desnudo No. 2 AWG Numero de hilos 19 Diámetro exterior mm 10.6 in 0.419 Area mm² 67.70 – in² 0.1049 Masa nomina kg/mk 611.5 – lb/kft 410.9.
Imagen	

ITEM	**3**
Nombre del Producto	**Cable cobre verde No. 6 AWG**
CODIGO DEL PRODUCTO UNSPSC	**26121614**
Cantidad	**30**
Unidad de medida	**Metro**
Generalidades	Tipo: Cables Eléctricos Uso: Se usa en instalaciones eléctricas de fuerza, control y alumbrados en interiores o exteriores de tipo residencial, comercial e industrial. Pueden instalarse en bandejas porta Cables (CT), ductos y canalizaciones, en sitios secos y mojados. Color: Color Verde calibres 6 AwG
Imagen	

ITEM	**4**
Nombre del Producto	**Conectores tipo abrazadera para varilla de cobre 5/8"**
CODIGO DEL PRODUCTO UNSPSC	**39121408**
Cantidad	**8**
Unidad de medida	**Unidad**
Generalidades	Conector Para Varilla En Cobre Material: Cobre Conductor AWG: 8 - 10 Conductor: 10 - 50
Imagen	

ITEM	**5**
Nombre del Producto	**Molde Cable 2/0AWG en T Horizontal a Tope Varilla 5/8**
CODIGO DEL PRODUCTO UNSPSC	**39121421**
Cantidad	**2**
Unidad de medida	**Unidad**
Generalidades	Tipo: Varillas polo a tierra Diámetro: 10.5 cm Ancho: 6.5 cm Alto: 18 cm Largo:8 cm Capacidad máxima de corriente: 110 A Características: Molde exotérmico en grafito para conexiones eléctricas de puestas a tierra, MOLDE CABLE 2/0AWG EN T HORIZONTAL A TOPE VARILLA 5/8
Imagen	

ITEM	**6**
Nombre del Producto	**Caja de inspección para puesta a tierra**
CODIGO DEL PRODUCTO UNSPSC	**39121324**
Cantidad	**2**
Unidad de medida	**Unidad**
Generalidades	Tipo: Caja plástica para inspección Material: Polietileno de alta densidad Uso: Caja plástica para almacenamiento de varilla de sistema puesta a tierra Características: Caja plástica para sistema puesta a tierra fabricada en polietileno de alta con los más altos estándares de producción para brindar un producto resistente y perdurable. Ancho y largo superior interno: 30 cm (Detalles de medidas en la galería de imágenes.) Alto: 19.5 cm Peso: 2.4 KG
Imagen	

ITEM	**7**
Nombre del Producto	**Soldadura Exotérmica #90 Caja x 20 Unidades - Grounding**
CODIGO DEL PRODUCTO UNSPSC	**39121420**
Cantidad	**1**
Unidad de medida	**Caja**
Generalidades	Referencia del Producto en el Certificado/Empaque: SOLDADURA #65 Diámetro:10.5 cm Ancho:2.7 cm Alto:7.3 cm Largo:2.7 cm Capacidad máxima de corriente:110 A Características: Soldadura exotérmica para conexiones eléctricas de puestas a tierra, en la caja vienen las unidades de soldadura en cartucho plástico hermético, junto con los discos e iniciadores correspondientes (1 disco y 1 iniciador por cada unidad de soldadura)., SOLDADURA EXOTÉRMICA #65/CAJA POR 20 unidad(es)
Imagen	

ITEM	**8**
Nombre del Producto	**Mejorador de Terreno con Minerales Conductivos, Saco de 12 KG**
CODIGO DEL PRODUCTO UNSPSC	**39121629**
Cantidad	**4**
Unidad de medida	**Unidad**
Generalidades	Descripción: Compuesto reactivador de terreno el cual se compone de minerales conductivos para bajar la resistividad de terreno, reactivar las propiedades conductivas de la tierra y mejorar el funcionamiento del sistema de puesta a tierra. Beneficios: No es tóxico y es seguro para el medio ambiente por contener minerales naturales. Absorbe, retiene la humedad y así baja la resistencia del SPT. Lo se necesita dar mantenimiento. Por sus propiedades naturales, no altera o afecta el subsuelo. Efecto retardante en su degradación el cual obtiene mayor permanencia en el sistema
Imagen	

ITEM	**9**
Nombre del Producto	**Cable encauchado THHN/THWN 5 x 8 AWG Carreto de 500m**
CODIGO DEL PRODUCTO UNSPSC	**26121614**
Cantidad	**150**
Unidad de medida	**Metros**
Generalidades	Cable encauchado THHN/THWN 5 x 8 AWG x metro negro Certificado
Imagen	

ITEM	**10**
Nombre del Producto	**Terminal ponchar 50A 8 AWG IED**
CODIGO DEL PRODUCTO UNSPSC	**39121405**
Cantidad	**30**
Unidad de medida	**Unidad**
Generalidades	Terminal ponchar 50A 8 AWG IED
Imagen	

ITEM	**11**
Nombre del Producto	**Terminal ponchar 70A 4 AWG IED**
CODIGO DEL PRODUCTO UNSPSC	**39121405**
Cantidad	**30**
Unidad de medida	**Unidad**
Generalidades	Terminal ponchar 70A 4 AWG IED
Imagen	

ITEM	**12**
Nombre del Producto	**Terminal ponchar 60A 6 AWG IED**
CODIGO DEL PRODUCTO UNSPSC	**39121405**
Cantidad	**30**
Unidad de medida	**Unidad**
Generalidades	Terminal ponchar 60A 6 AWG IED
Imagen	

ITEM	**13**
Nombre del Producto	**Varillas Roscadas 3/8" x 3 m galvanizada**
CODIGO DEL PRODUCTO UNSPSC	**31161618**
Cantidad	**15**
Unidad de medida	**Unidad**
Generalidades	Tipo: Varilla Largo: 3 m Diámetro: 3/8 pulgadas Tipo de cabeza: Lenteja Material: Acero Galvanizado Medidas: 3/8 pulgadas Características: La varilla roscada galvanizada G2 de 3/8" x 3 metros es una opción versátil y duradera para la fijación de estructuras en una amplia gama de aplicaciones industriales y de construcción. Fabricada con acero galvanizado de alta calidad, ofrece resistencia y fiabilidad.
Imagen	

ITEM	**14**
Nombre del Producto	**Totalizador, amperaje 60 a, numero de polos 3 polos**
CODIGO DEL PRODUCTO UNSPSC	**39121616**
Cantidad	**2**
Unidad de medida	**Unidad**
Generalidades	Este es un interruptor, o breaker, termomagnético fijo de 60A para EasyPact EZC100B. Este producto puede funcionar por debajo de la tensión nominal de funcionamiento (Ue) de 550 V CA a 50/60 Hz. El poder de corte último (Icu) se muestra de forma diferente, en función del estado de la red, Ics=25%Icu si es necesario que coincida.
Imagen	

ITEM	**15**
Nombre del Producto	**Totalizador, amperaje 40 a, numero de polos 3 polos**
CODIGO DEL PRODUCTO UNSPSC	**39121616**
Cantidad	**1**
Unidad de medida	**Unidad**
Generalidades	Totalizador, amperaje 40 Amperios, numero de polos 3 polos, poder de corte 25 kA.
Imagen	

ITEM	**16**
Nombre del Producto	**Unión De Acero Para Tubo Emt Acero 2 Pg**
CODIGO DEL PRODUCTO UNSPSC	**39131707**
Cantidad	**12**
Unidad de medida	**Unidad**
Generalidades	Tipo: Unión De Acero Para Tubo Emt Acero 2 Pg Tipo de Producto RETIE: Elementos de conexión (conectores, terminales, empalmes y bornes para conductores eléctricos) Tipo de canalización: Sistemas de Tubería Nivel de protección: IP 44 Material: Acero Galvanizado Tipo de tubería: acero galvanizado y recubierta con PVC antillama y filtro UV, Y MEGALON Ancho: 5.8 Alto:6.0 Largo: 6.0 Diámetro: 2 pulgadas Uso: Uso para la unión de tuberías EMT en áreas secas
Imagen	

ITEM	**17**
Nombre del Producto	**Conector Acero Para Tubo Emt Acero 2 Pg**
CODIGO DEL PRODUCTO UNSPSC	**39131707**
Cantidad	**6**
Unidad de medida	**Unidad**
Generalidades	Tipo: Conector Acero Para Tubo Emt Acero 2 Pg Tipo de Producto RETIE: Elementos de conexión (conectores, terminales, empalmes y bornes para conductores eléctricos) Tipo de canalización: Sistemas de Tubería Nivel de protección: IP 44 Material: Acero Galvanizado Tipo de tubería: acero galvanizado y recubierta con PVC antillama y filtro UV, Y MEGALON Ancho: 16.90 Alto: 60.86 Largo: 59.17 Diámetro: 2 pulgadas Uso: Uso para conexión de tubería EMT a cajas de conexión, o fijaciones áreas secas.
Imagen	

ITEM	**18**
Nombre del Producto	**Tubo EMT UL 2" x 3.05 m**
CODIGO DEL PRODUCTO UNSPSC	**39131706**
Cantidad	**4**
Unidad de medida	**Unidad**
Generalidades	Tipo: Tubos metálicos Dimensiones: Longitud 3.05m, Diámetro exterior 50.8mm, Espesor 1.65 mm Ancho: 55.80 mm Alto: 55.80 mm Largo: 3050 mm Diámetro: 55.80 mm Color: Galvanizado Material: Acero Galvanizado con revestimiento Uso: Protección y conducción de cables eléctricos Características: Excepcional desempeño para protección y conducción de cables eléctricos, Con espesor correcto y superior revestimiento de galvanizado según normas internacionales
Imagen	

ITEM	**19**
Nombre del Producto	**Curva Emt Corta 2"**
CODIGO DEL PRODUCTO UNSPSC	**39131717**
Cantidad	**4**
Unidad de medida	**Unidad**
Generalidades	Tipo: Curva Emt Corta 2Pulg Tipo de canalización: Sistemas de Tubería Material: Tubo Conduit Galvanizado Tipo de tubería: CONDUIT GALVANIZADO Ancho: 14 cm Alto: 20 cm Largo: 28 cm Diámetro: 53 mm Uso: conexiones eléctricas Material: Tubo Conduit Galvanizado
Imagen	

ITEM	**20**
Nombre del Producto	**Cinta Aislante Col 19mmx20m Ppx5**
CODIGO DEL PRODUCTO UNSPSC	**31201502**
Cantidad	**6**
Unidad de medida	**Unidad**
Generalidades	Tipo: Cinta Aislante Col 19Mmx20M Ppx5 Largo rollo:10 m Tensión Máxima de servicio: 600 V Espesor: 0.13 mm Ancho: 19 mm Tipo de cinta: Cinta aislante Uso: Electricidad Temperatura máxima: 80 °C Color: Variados Cuenta con resistencia al agua: Si
Imagen	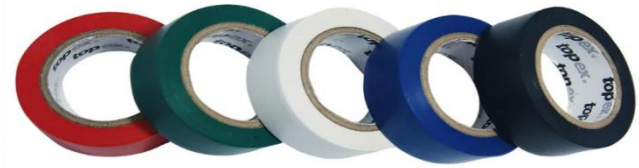

ITEM	**21**
Nombre del Producto	**Toma Doble P/T Solaio Blanco**
CODIGO DEL PRODUCTO UNSPSC	**39121406**
Cantidad	**10**
Unidad de medida	**Unidad**
Generalidades	Tipo: Toma Doble P/T Solaio Blanco Voltaje: 150 V Nivel de protección: IP 20 Amperaje: 15 Ancho: 8.5 cm Alto: 2.8 cm Largo: 17.8 cm Tipo de placas/cajas: Placa embutida
Imagen	

ITEM	**22**
Nombre del Producto	**Caja Aluminio 5800 - Rectangular 3 S**
CODIGO DEL PRODUCTO UNSPSC	**39121308**
Cantidad	**15**
Unidad de medida	**Unidad**
Generalidades	Tipo: Caja Aluminio 5800 - Rectangular 3 S Tipo de Producto RETIE: Cajas y conduletas Nivel de protección: NEMA 3 Ancho: 71 mm Alto: 51 mm Largo: 115 mm Tipo de placas/cajas: Caja de distribución sobrepuesta Uso: Caja para derivación uso exterior Material: Aluminio Diámetro de perforación: 3/4 pulgadas Color: Gris Línea: caja inyectada en aluminio Cantidad de agujeros: 3
Imagen	

ITEM	**23**
Nombre del Producto	**Toma Aérea En PVC Con Polo A Tierra Halux**
CODIGO DEL PRODUCTO UNSPSC	**39121406**
Cantidad	**12**
Unidad de medida	**Unidad**
Generalidades	Tipo: Clavijas Tipo de Producto RETIE: Clavijas y tomacorrientes Ancho: 3.5 cm Alto: 6.5 cm Largo: 3.5 cm Material: PVC Color: Amarillo Línea: Tomas y Clavijas Halux Cantidad de polos: 1 unidad(es) Cantidad de entradas: 1 Voltaje enchufable: 110 V Amperaje: 15 A Potencia nominal: 1875 W
Imagen	

ITEM	**24**
Nombre del Producto	**Clavija Aérea Leviton 515PV Amarilla 15 Amperios**
CODIGO DEL PRODUCTO UNSPSC	**39121402**
Cantidad	**12**
Unidad de medida	**Unidad**
Generalidades	Tipo: Clavijas Tipo de Producto RETIE: Clavijas y tomacorrientes Ancho: 4 cm Alto: 7 cm Largo: 4 cm Material: PVC Cantidad de polos: 2 Cantidad de entradas: 1 Amperaje: 15 A Potencia nominal: 15 kW
Imagen	

ITEM	**25**
Nombre del Producto	**LED de alta potencia 3W luz blanca. 6000 - 6500K. 3,4 - 3,8V. 700mA. 3W x 100 unidades. "Importado"**
CODIGO DEL PRODUCTO UNSPSC	**32111504**
Cantidad	**2**
Unidad de medida	**Pack**
Generalidades	VOLTAJE OPERACION: 3.4VDC ~ 3.6VDC POTENCIA: 3W ANGULO DE LUZ:120° VIDA UTIL: 10.000 HORAS LUMENEX: 220LM
Imagen	

ITEM	**26**
Nombre del Producto	**Lampara Led Alumbrado Público Solar 400w Exterior + Brazo**
CODIGO DEL PRODUCTO UNSPSC	**39111605**
Cantidad	**1**
Unidad de medida	**Unidad**
Generalidades	Material: PLASTICO Alto: 1.4 cm Flujo luminoso: 2000 lm Ancho: 4.6 cm Potencia: 400 W Tipo: Reflectores led Color de luz: Fría Profundidad: 4.6 cm Alimentación: Batería Recargable Cuenta con led integrado: Si Rosca: Led integrado Voltaje: 3.2 V Nivel de protección: IP65
Imagen	

LOTE 2: MATERIALES Y HERRAMIENTAS

ITEM	**1**
Nombre del Producto	**ESTUCHE LLAVES BRISTOL NEGRO X 30 PIZ MILIMETRICA-PULGADAS (Tamaño: La más larga 16 CM y la más corta 9 CM Torx: T10 T15 T20 T25 T27 T30 T40 T45 T50)**
CODIGO DEL PRODUCTO UNSPSC	**27111710**
Cantidad	**2**
Unidad de medida	**Unidad**
Generalidades	Tipo: Juego de llaves Ancho: 2.8 cm Alto: 20 cm Largo: 9 cm Número de piezas: 30 Incluye: 1 Estuche de tela, 2 Llaves brístol de 0.050" y 1/16", 2 Llaves brístol de 5/64" y 3/32", 2 Llaves brístol de 7/64" y 1/8", 2 Llaves brístol de 9/64" y 5/32", 2 Llaves brístol de 3/16" Y 7/32", 2 Llaves brístol de 1/4" Y 9/32", 2 Llaves brístol de 5/16" Y 11/32", 1 Llave brístol de 3/8", 2 Llaves brístol de 1.3 mm y 1.5 mm, 2 Llaves brístol de 2 mm y 2.5 mm, 2 Llaves brístol de 3 y 3.5 mm, 2 Llaves brístol de 4 mm y 4.5 mm, 2 Llaves brístol de 5 mm y 5.5 mm, 2 Llaves brístol de 6 mm y 7mm., 2 Llaves brístol de 8 mm y 9 mm, 1 Llave brístol de 10 mm
Imagen	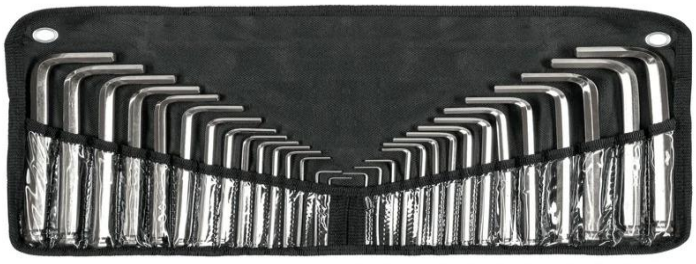

ITEM	**2**
Nombre del Producto	**Juego Destornilladores Aislados 7 Piezas Stanley Stmt60175 (Dieléctrico)**
CODIGO DEL PRODUCTO UNSPSC	**27111728**
Cantidad	**1**
Unidad de medida	**Unidad**
Generalidades	Tipo: Set Destornillador 1000V 4Pala 2Cruz 1Tester Ancho: 5 cm Alto: 22 cm Largo: 28 cm Peso: 0.74 kg Tipo velocidad: Variable Incluye: Juego de 7 piezas 6 destornilladores y un probador de corriente. 1 desarmador plano 18" x 3" (3.5 x 75mm). 1 desarmador plano 532" x 4" (4.0 x 100 mm). 1 desarmador plano 732" x 5" (5.5 x 125 mm). 1 desarmador plano 1764" x 6" (6.5 x 150 mm). 1 desarmador de cruz PH1 x 1364" x 318" (PH1 x 1364" x 80 mm). 1 desarmador de cruzPH2 x 1564" x 4" (PH1 x 1564" x 100 mm). 1 probador de corriente.
Imagen	

ITEM	**3**
Nombre del Producto	**Juego de Destornilladores de Golpe 12 Piezas Trabajo Pesado**
CODIGO DEL PRODUCTO UNSPSC	**27111728**
Cantidad	**2**
Unidad de medida	**Unidad**
Generalidades	Juego de destornilladores de golpe de 12 Fabricados con acero de carbono de alta calidad
Imagen	

ITEM	**4**
Nombre del Producto	**Juego De Llave Combinada De 10-32mm 14 Pz Stanley**
CODIGO DEL PRODUCTO UNSPSC	**27111713**
Cantidad	**1**
Unidad de medida	**Unidad**
Generalidades	Alto: 7.8 cm Ancho: 36.5 cm Número de piezas: 14 Tipo: Juego de llaves Tipo de trabajo: Profesional Largo: 8.4 Incluye: 14 Llaves de boca abierta con dos extremos, (1) 6x7, 8x10, 10x12, 11x13, 12x14, 13x15, 14x17, 16x18, 17x19, 19x21, 21x23, 22x24, 24x27, 30x32 mm Características: Excede los estándares ANSI, DIN y ASME. Perfil de mango de forma ovalada y chaflán liso en la llave. Bonito acabado en la mandíbula interior de extremo abierto sin borde afilado. Marcado de gran tamaño para una fácil identificación. Función Maxi Drive en el extremo del anillo.
Imagen	

ITEM	**5**
Nombre del Producto	**Kit Surtidor de Combustible Operado a Batería de 12v., Incluye Contó metro Mecánico, Carrete, Manguera y Pistola REF: 1224BTE**
CODIGO DEL PRODUCTO UNSPSC	**40151533**
Cantidad	**1**
Unidad de medida	**unidad**
Generalidades	Kit surtidor de combustible operado a batería de 12V, ideal para abastecimiento móvil desde pequeñas cisternas, tanques IBC de 1000 litros o depósitos de combustible. Incluye electrobomba de 1”, contó metro mecánico de galones, carrete retráctil con 15 metros de manguera, pistola automática, conexión giratoria y filtro de absorción de agua. Recomendado para construcción, agricultura, distribución de combustible, flotas, talleres, minería y operaciones en campo donde se necesita despacho práctico y controlado.
Imagen	

ITEM	**6**
Nombre del Producto	**Bruñidora Para Cilindro De Motor De 2 A 7 Pulgadas**
CODIGO DEL PRODUCTO UNSPSC	**27112801**
Cantidad	**2**
Unidad de medida	**Unidad**
Generalidades	a bruñidora para cilindros de 2 a 7 pulgadas es una herramienta utilizada para el acabado y acondicionamiento de las paredes internas de cilindros de motores de combustión interna. Su función es eliminar pequeñas imperfecciones, restaurar el patrón de bruñido (cross hatch) y preparar la superficie para la instalación de nuevos anillos de pistón, garantizando un correcto sellado y lubricación.
Imagen	

ITEM	**7**
Nombre del Producto	**Contactor TeSys D 3P AC-3 440V 95A Bobina 220 VAC REF: LC1D95**
CODIGO DEL PRODUCTO UNSPSC	**39121529**
Cantidad	**2**
Unidad de medida	**Unidad**
Generalidades	Contactor, 50/60 Hz 3 polos, Sin bobina Contactor CA 220 V 95 A
Imagen	

ITEM	**8**
Nombre del Producto	**FUSIBLE HILO TIPO H 34KV 30 AMP**
CODIGO DEL PRODUCTO UNSPSC	**39121612**
Cantidad	**19**
Unidad de medida	**Unidad**
Generalidades	Características: El fusible de hilo de 30A 38KV tipo H es un dispositivo de protección utilizado en sistemas eléctricos de alta tensión Está diseñado para proteger circuitos y equipos de sobrecargas y cortocircuitos
Imagen	

ITEM	**9**
Nombre del Producto	**FUSIBLE HILO TIPO H 14,5KV 15 AMP**
CODIGO DEL PRODUCTO UNSPSC	**39121612**
Cantidad	**20**
Unidad de medida	**Unidad**
Generalidades	Características: El fusible de hilo tipo H para 15 kV es un dispositivo diseñado para proporcionar protección confiable en sistemas eléctricos de media tensión. Este fusible utiliza un hilo conductor de alta precisión que interrumpe de manera rápida y eficiente el flujo de corriente en caso de sobrecargas o cortocircuitos, protegiendo equipos críticos como transformadores, interruptores y líneas de distribución.

Imagen	

ITEM	**10**
Nombre del Producto	**Llave Tubo 24 Pulgada**
CODIGO DEL PRODUCTO UNSPSC	**27111708**
Cantidad	**2**
Unidad de medida	**Unidad**
Generalidades	Tipo: Accesorios de herramientas Ancho: 11 cm Alto: 55 cm Largo: 5 cm Características: Cuerpo de hierro fundido. Mordaza forjada en acero Cromo Molibdeno. Construcción en vigueta doble "T" para mayor resistencia y durabilidad. El dentado bidireccional y la

	mandíbula con resorte proporcionan un agarre positivo. Especificaciones técnicas Tamaño 24" (609 mm) Capacidad máxima de la mandíbula 75.5mm Puntos de contacto 2 Grosor mandíbula superior 45mm Ancho de la mandíbula 75.5mm Longitud 600mm Anchura 120mmHerramienta manual para uso profesional
Imagen	

ITEM	**11**
Nombre del Producto	**Llave Tubo 36 Pulgada**
CODIGO DEL PRODUCTO UNSPSC	**27111708**
Cantidad	**2**
Unidad de medida	**Unidad**
Generalidades	Tipo: Para tubos Ancho: 16 cm Alto: 79.5 cm Largo: 5.5 cm Diámetro de apertura: 102 mm Tipo de llave: Para tubos

	Características: Cuerpo de hierro fundido. Mordaza forjada en acero Cromo Molibdeno. Construcción en vigueta doble "T" para mayor resistencia y durabilidad. El dentado bidireccional y la mandíbula con resorte proporcionan un agarre positivo. Especificaciones técnicas Tamaño 36" (914 Mm) Capacidad máxima de la mandíbula 102 mm Grosor mandíbula superior 50 mm Ancho de la mandíbula 135 mm Longitud 810 mm Peso 8.2 Kg Herramienta manual para uso profesional
Imagen	

ITEM	**12**
Nombre del Producto	**Llave Tubo 48 Pulgada**
CODIGO DEL PRODUCTO UNSPSC	**27111708**
Cantidad	**2**
Unidad de medida	**Unidad**
Generalidades	Tipo: Accesorios de herramientas Ancho: 11 cm Alto: 121 cm Largo: 11 cm Características: Cuerpo de hierro fundido. Mordaza forjada en acero Cromo Molibdeno. Construcción en vigueta doble "T" para mayor resistencia y durabilidad. El dentado bidireccional y la

	mandíbula con resorte proporcionan un agarre positivo. Especificaciones técnicas Tamaño 36" (914 Mm) Capacidad máxima de la mandíbula 102 mm Grosor mandíbula superior 50 mm Ancho de la mandíbula 135 mm Longitud 810 mm Peso 8.2 Kg Herramienta manual para uso profesional
Imagen	

ITEM	**13**
Nombre del Producto	**Equipo medidor de resistencia a tierra con abrazadera de tierra UNI-T UT276A**
CODIGO DEL PRODUCTO UNSPSC	**41113608**
Cantidad	**1**

Unidad de medida	Unidad
Generalidades	Alcance automático Retención de datos Recuperación de datos Retroiluminación LCD Alarma de límite de resistencia Indicación de batería baja Calibración automática
Imagen	

ITEM	14
Nombre del Producto	**Abrazadera de fijación plástica T6 (paquete x100 unidades)**
CODIGO DEL PRODUCTO UNSPSC	39121703
Cantidad	2
Unidad de medida	Unidad

Generalidades	Dimensiones: 24 × 12 × 1 cm Tipo de Producto o Componente: Materiales para instalación Color: Blanco
Imagen	

ITEM	**15**
Nombre del Producto	**Abrazadera de fijación plástica T8 (paquete x100 unidades)**
CODIGO DEL PRODUCTO UNSPSC	**39121703**
Cantidad	**2**
Unidad de medida	**Unidad**

Generalidades	Dimensiones: 20 × 4,6 cm Tipo de Producto o Componente: Materiales para instalación Color: Negro
Imagen	

ITEM	**16**
Nombre del Producto	**Abrazadera de fijación plástica T10 (paquete x100 unidades)**
CODIGO DEL PRODUCTO UNSPSC	**39121703**
Cantidad	**2**
Unidad de medida	**Unidad**

Generalidades	Dimensiones: 38 × 31 × 37 cm Tipo de Producto o Componente: Materiales para instalación Color: Negro
Imagen	

ITEM	**17**
Nombre del Producto	**Lubricante Protector Multiusos WD40 11oz/432ml, Caja De 24 Piezas**
CODIGO DEL PRODUCTO UNSPSC	**15121520**
Cantidad	**1**
Unidad de medida	**Caja**

Generalidades	Tipo: Lubricante Uso: Auto, Hogar, Industria Características: Lubricante Multiusos para la industria, el sector automotriz, la aviación, ferretería, hogar, construcción, agricultura, equipos náuticos, etc. Lubrica eficazmente formando una película protectora, que reduce la fricción en piezas móviles. Contenido: 311 g
Imagen	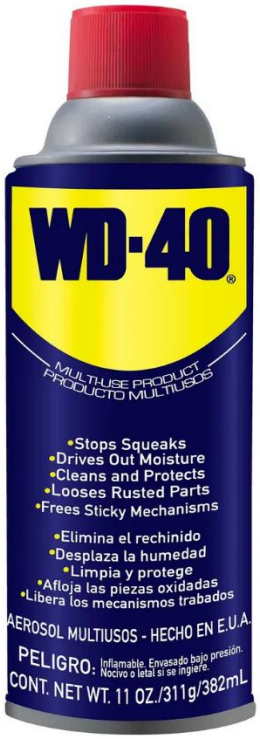

ITEM	**18**
Nombre del Producto	**Batería Auto 1300** Caja **30H-31H Poste**
CODIGO DEL PRODUCTO UNSPSC	**26111707**
Cantidad	**4**
Unidad de medida	**Unidad**

Generalidades	Largo: 32,9 cm Ancho: 17.1 cm Alto: 23,8 cm Polaridad: izquierda Arranque -18 grados: 800 amperios Arranque 22 grados: 1050 amperios Capacidad reserva: 180 minutos
Imagen	

ITEM	**19**
Nombre del Producto	**Hombre solo Recto 10PG**
CODIGO DEL PRODUCTO UNSPSC	**27112110**

Cantidad	**5**
Unidad de medida	**Unidad**
Generalidades	Tipo: Hombre solo Ancho: 4.8 cm Alto: 7.6 cm Largo: 18.7 cm Tipo de trabajo: Trabajo pesado Material del mango: Acero
Imagen	

ITEM	**20**
Nombre del Producto	**Limpiador Contacto Electrónico (Caja de 12 unidades)**
CODIGO DEL PRODUCTO UNSPSC	**31211906**

Cantidad	**1**
Unidad de medida	**Caja**
Generalidades	Tipo: Limpiador Ancho: 6.5 cm Alto: 16.8 cm Largo: 6.5 cm Contenido: 300 ml
Imagen	

ITEM	**21**
Nombre del Producto	**Adhesivo de contacto**
CODIGO DEL PRODUCTO UNSPSC	**31201610**

Cantidad	**6**
Unidad de medida	**Unidad**
Generalidades	Tipo: Selladores de poliuretano Color: Blanco Secado final: 24 horas Características: Adhesivo y sellador elástico monocomponente de curado por humedad. Se utiliza para el pegado y sellado de juntas en interiores y exteriores. Tiene una adhesión buena y duradera a la mayoría de los materiales de construcción.
Imagen	

ITEM	**22**
Nombre del Producto	**Flexómetros de 8m profesional**
CODIGO DEL PRODUCTO UNSPSC	**41111601**

Cantidad	**5**
Unidad de medida	**Unidad**
Generalidades	Características: Cinta recubierta de Nylon. Banda de resorte de acero de alta calidad con ajustador cuadrado tipo trinquete. Mecanismo de frenado por doble fricción. Bordes angulados para prevenir que la herramienta entre al cilindro del motor. Escala en ambos lados de la cinta. Punta magnética. Caja ABS de alto impacto con cubierta de goma. Comoda y resistente a impactos. Medidas: 1" Ancho-Hoja (25 mm) - 26' Largo (8 m) Herramienta manual para uso profesional.
Imagen	

ITEM	**23**
Nombre del Producto	**Juego de brocas HSS 1/16" a 1/2" x 29 piezas**
CODIGO DEL PRODUCTO UNSPSC	**27112801**

Cantidad	**2**
Unidad de medida	**Unidad**
Generalidades	Color: Gris Punta: Hss Características: Set 29 piezas en HSS Tipo: Accesorios para taladros Medidas: 1/16-5/64-3/32-7/64-1/8-9/64-5/32-11/64-3/16-13/64-7/32-15/64-1/4-17/64 -9/32-19/64-5/16-21/64-11/32-23/64-3/8-25/64-13/32-27/64-7/16-29/64-15/32-31/64 y 1/2″ Superficie de aplicación: Acero, Láminas de Metal, Hierro, Latón, Aluminio, Cobre, Madera y Plástico.
Imagen	

ITEM	**24**
Nombre del Producto	**Llave Expansiva Alemana en Acero de 12**

CODIGO DEL PRODUCTO UNSPSC	**27111707**
Cantidad	**4**
Unidad de medida	**Unidad**
Generalidades	Tipo: Llave expansiva Ancho: 10 cm Largo: 2.5 cm Alto: 37 cm Tipo de llave: Ajustable Diámetro de apertura: 12 pulgadas Tipo de trabajo: Profesional Talla: 12" Características: Cuerpo en hierro fundido nodular, Tratamiento anticorrosivo, Escala métrica / pulgadas en la cabeza, Acabado en Cromo, Orificio de almacenamiento, Para apretar y aflojar tornillos y tuercas cuadradas y hexagonales, Excede normas ANSI. Especificaciones técnicas: Largo: 12 pulgadas (300 mm), Ancho: 1-7/10" (43.2 mm), Base: 3/4" (19.1 mm) Herramienta manual para uso profesional
Imagen	

ITEM	**25**
Nombre del Producto	**Equipo acetileno Oxicorte Jgo 16 Pzs estuche**
CODIGO DEL PRODUCTO UNSPSC	**23271707**
Cantidad	**1**
Unidad de medida	**Unidad**
Generalidades	Un soplete. Una boquilla de corte. Tres tubos soldados. Un tubo de calefacción. Un mezclador. Un regulador de presión de oxígeno. Un regulador de presión de acetileno. Peso 4 kg Dimensiones 40 × 20 × 30 cm
Imagen	

ITEM	**26**
Nombre del Producto	**Cilindro de Acetileno**
CODIGO DEL PRODUCTO UNSPSC	**42191505**
Cantidad	**1**
Unidad de medida	**Unidad**
Generalidades	Fabricado en acero de alta resistencia, soporta altas presiones y garantiza durabilidad. Su diseño especializado incluye medidas de seguridad para prevenir fugas, haciendo que sea ideal para aplicaciones industriales y de soldadura.
Imagen	

ITEM	**27**
Nombre del Producto	**Cilindro de Oxigeno 2000Lbs**
CODIGO DEL PRODUCTO UNSPSC	**42191505**
Cantidad	**1**
Unidad de medida	**Unidad**
Generalidades	Se usa una vez gasificado y en combinación con gas combustible para corte y soldadura oxiacetilénica, enderezado con llama, temple con llama, limpieza con llama, enriquecimiento de combustión en formas diversas (mezcla oxi-combustible) para la obtención de mayor calor de combustión. Tiene amplias aplicaciones en siderurgia y metalurgia. En procesos químicos es utilizado para incrementar la velocidad de oxidación de un material. Es utilizado también en tratamiento de agua. Gas de asistencia para corte laser. Se usa para corte de acero al carbón. Esta pureza es la más común.
Imagen	

ITEM	**28**
Nombre del Producto	**Repuestos bomba neumática de doble diafragma plástica 2″ – «FLUIDO»**
CODIGO DEL PRODUCTO UNSPSC	**40151531**
Cantidad	**1**
Unidad de medida	**Unidad**
Generalidades	Repuestos bomba neumática de doble diafragma plástica 2″ – «FLUIDO»
Imagen	

ITEM	**29**
Nombre del Producto	**CEPILLO GRATA MANUAL MANGO MADERA**
CODIGO DEL PRODUCTO UNSPSC	**27113002**
Cantidad	**10**
Unidad de medida	**Unidad**
Generalidades	Cuenta con capacidad de corte 45°: Si Largo máximo de corte: 1 m Color: Madera Material de la manija: Madera Características: Cepillo grata, Mango madera. Cerdas de acero, 4 filas. Espátula de metal. Longitud 28cm.
Imagen	

ITEM	**30**
Nombre del Producto	**Niple de Acero Inoxidable SCH 40, Diámetro 3/4", Longitud 2"**
CODIGO DEL PRODUCTO UNSPSC	**40142315**
Cantidad	**14**
Unidad de medida	**Unidad**
Generalidades	Niple de Acero Inoxidable SCH 40 Diámetro 3/4" Longitud 2"
Imagen	

ITEM	31
Nombre del Producto	**Bushing Inoxidable F304 3000# Forjado, Conexión NPT, Reducción 1" x 3/4"**
CODIGO DEL PRODUCTO UNSPSC	40142313
Cantidad	14
Unidad de medida	Unidad
Generalidades	Conexión: ROSCAR Diámetro: 1" Diámetro secundario: 3/4" Material: ACERO INOXIDABLE Presión: 3000 PSI
Imagen	

ITEM	32
Nombre del Producto	**ALICATES DE PRESIÓN TIPO C 11" (279mm)**
CODIGO DEL PRODUCTO UNSPSC	27112110
Cantidad	4

Unidad de medida	Unidad
Generalidades	Alicate Hombre solo De 11" En C Acero Cromo Vanadio. Palanca de afloje rápido. Fabricadas en acero Cromo Vanadio. Ideal para trabajos de metal-mecánica. Perfil profundo en"C" para alcanzar áreas de difícil acceso.
Imagen	

ITEM	**33**
Nombre del Producto	**HOMBRESOLO FORCE CADENA 18"**
CODIGO DEL PRODUCTO UNSPSC	**27112110**

Cantidad	**4**
Unidad de medida	**Unidad**
Generalidades	Largo: 9" (225 mm) Largo cadena: 18" (455 mm) Tipo con cadena Largo 225 mm (9 pulg [inch])
Imagen	

ITEM	**34**
Nombre del Producto	**UNION UNIVERSAL ROSCA HEX. MACHO 40mm X 1. 1/4 A**
CODIGO DEL PRODUCTO UNSPSC	**40141751**
Cantidad	**20**
Unidad de medida	**Unidad**

Generalidades	**Accesorio en polipropileno tubería tri capa color verde en PP-R y fibra de vidrio RDE 9 , temperatura max 90° C, 40 mm 1 ¼”**
Imagen	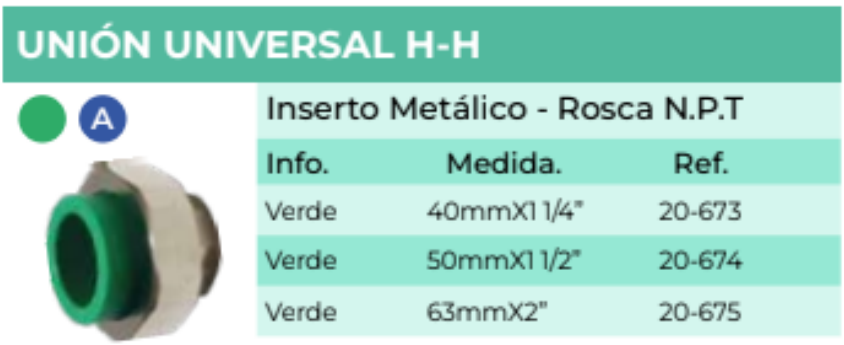

ITEM	**35**
Nombre del Producto	**UNION HM 40 mm x 1.1/4 INSERTO METALICO**
CODIGO DEL PRODUCTO UNSPSC	**40141751**
Cantidad	**20**
Unidad de medida	**Unidad**
Generalidades	**Accesorio en polipropileno tubería tri capa color verde en PP-R y fibra de vidrio RDE 9 , temperatura max 90° C, 40 mm 1 ¼”**

Imagen	

ITEM	**36**
Nombre del Producto	**CODO 90 HH 40mm F-F.**
CODIGO DEL PRODUCTO UNSPSC	**40141751**
Cantidad	**20**
Unidad de medida	**Unidad**
Generalidades	**Accesorio en polipropileno tubería tri capa color verde en PP-R y fibra de vidrio RDE 9 , temperatura max 90° C, 40 mm 1 ¼”**

Imagen	 **CODO 90° H-H** A Info. / Medida. / Ref. Verde 20mm 20-204 Verde 25mm 20-205 Verde 32mm 20-206 Verde 40mm 20-322 Verde 50mm 20-332 Verde 63mm 20-342 Verde 75mm 20-325 Verde 90mm 20-382 Verde 110mm 20-392 Verde 125mm 22-133 Verde 160mm 20-463

ITEM	**37**
Nombre del Producto	**UNION HH 40mm F-F.**
CODIGO DEL PRODUCTO UNSPSC	**40141751**
Cantidad	**50**
Unidad de medida	**Unidad**
Generalidades	**Accesorio en polipropileno tubería tri capa color verde en PP-R y fibra de vidrio RDE 9, temperatura max 90° C, 40 mm 1 ¼”**

Imagen	 **UNIÓN H-H** A Info. / Medida. / Ref. Verde 20mm 20-201 Verde 25mm 20-202 Verde 32mm 20-203 Verde 40mm 20-321 Verde 50mm 20-331 Verde 63mm 20-341 Verde 75mm 20-355 Verde 90mm 20-381 Verde 110mm 20-448 Verde 125mm 22-135 Verde 160mm 20-464

ITEM	**38**
Nombre del Producto	**TEE PRE-AISLADA PP 40MM RECUBRIMIENTO PVC**
CODIGO DEL PRODUCTO UNSPSC	**40141751**
Cantidad	**20**
Unidad de medida	**Unidad**
Generalidades	**Accesorio en polipropileno con recubrimiento en PE/PVC , aislamiento térmico con PU, recubrimiento externo en pvc con alta resistencia al impacto, 40 mm 1 ¼”**

Imagen	TEE H-H-H EN PVC CON RECUBRIMIENTO PE/PVC   RDE 21 AISLAMIENTO TÉRMICO CON PU RECUBRIMIENO EXTERNO CON ALTA RESISTENCIA AL IMPACTO

REFERENCIA	ØB [in]	R [mm]	S [in]
28-210R	1/2"	90	1.25
28-211R	3/4"	90	1.125
28-212R	1"	90	1
28-324R	1 1/4"	110	1.375
28-334R	1 1/2"	110	1.25
28-344R	2"	160	2
28-354R	2 1/2"	160	1.75
28-384R	3"	160	1.5
28-385R	4"	200	2

ITEM	**39**
Nombre del Producto	**CODO 90° PRE-AISLADO PP 40MM RECUBRIMIENTO PVC**
CODIGO DEL PRODUCTO UNSPSC	**40141751**
Cantidad	**20**
Unidad de medida	**Unidad**
Generalidades	**Accesorio en polipropileno con recubrimiento en PE/PVC , aislamiento térmico con PU, recubrimiento externo en pvc con alta resistencia al impacto, 40 mm 1 ¼”**
Imagen	

	CODO 90° EN PP CON RECUBRIMIENTO PE/PVC 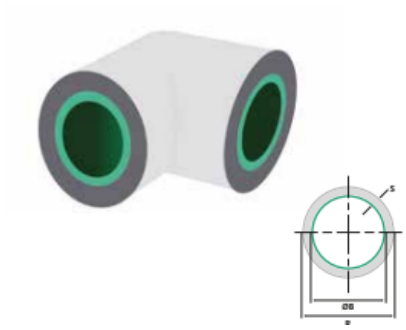 **PN25** AISLAMIENTO TÉRMICO CON PU RECUBRIMIENTO EXTERNO CON ALTA RESISTENCIA AL IMPACTO

REFERENCIA	ØB [mm]	ØB [in]	R [mm]	S [in]
20-204R	20	1/2"	90	1.25
20-205R	25	3/4"	90	1.125
20-206R	32	1"	90	1
20-322R	40	1 1/4"	110	1.375
20-332R	50	1 1/2"	110	1.25
20-342R	63	2"	160	2
20-325R	75	2 1/2"	160	1.75
20-382R	90	3"	160	1.5
20-392R	110	4"	200	1.5
20-463R	160	6"	250	2
20-972R	200	8"	315	2
20-973R	250	10"	355	2
20-974R	315	12"	400	2

ITEM	**40**
Nombre del Producto	**TEE HH 40mm F-F-F**
CODIGO DEL PRODUCTO UNSPSC	**40141751**
Cantidad	**40**
Unidad de medida	**Unidad**
Generalidades	**Accesorio en polipropileno tubería tri capa color verde en PP-R y fibra de vidrio RDE 9 , temperatura max 90° C, 40 mm 1 ¼”**
Imagen	**TEE H-H-H** A 

Info.	Medida.	Ref.
Verde	20mm	20-210
Verde	25mm	20-211
Verde	32mm	20-212
Verde	40mm	20-324
Verde	50mm	20-334
Verde	63mm	20-344
Verde	75mm	20-354
Verde	90mm	20-384
Verde	110mm	20-385
Verde	125mm	22-130
Verde	160mm	20-465

ITEM	**41**
Nombre del Producto	**Niple de Acero Inoxidable SCH 40, Diámetro 3/4", Longitud 3"**
CODIGO DEL PRODUCTO UNSPSC	**40142315**
Cantidad	**20**
Unidad de medida	**Unidad**
Generalidades	Niple de Acero Inoxidable SCH 40 Diámetro 3/4" Longitud 3"
Imagen	

ITEM	**42**
Nombre del Producto	**Niple de Acero Inoxidable SCH 40, Diámetro 1", Longitud 2"**
CODIGO DEL PRODUCTO UNSPSC	**40142315**
Cantidad	**20**
Unidad de medida	**Unidad**
Generalidades	Niple de Acero Inoxidable SCH 40 Diámetro 1" Longitud 2"
Imagen	

ITEM	**43**
Nombre del Producto	**Copa reductora de 1 1/4" a 1"**
CODIGO DEL PRODUCTO UNSPSC	**40142305**
Cantidad	**20**
Unidad de medida	**Unidad**
Generalidades	Tipo: Ductos de ventilación Ancho: 3.17 cm Largo: 2.54 cm Alto: 2.54 cm Diámetro: 1, 1/4 pulgadas Material: Acero Galvanizado Temperatura máxima: 65 °C Características: La Copa Galvanizada de 1 1/4" - 1" es una solución robusta para conectar tuberías de diferentes diámetros en sistemas de fontanería. Fabricada con materiales galvanizados de alta calidad, esta copa ofrece resistencia a la corrosión y durabilidad. Proporciona un sellado seguro y confiable, asegurando un flujo de fluido sin fugas. Perfecta para aplicaciones industriales, comerciales y residenciales donde se requiere un rendimiento óptimo y duradero.
Imagen	

ITEM	**44**
Nombre del Producto	**Copa reductora de 1" a 3/4"**
CODIGO DEL PRODUCTO UNSPSC	**40142305**
Cantidad	**25**
Unidad de medida	**Unidad**
Generalidades	La reducción copa de aluminio 1″ a 3/4″ C1D1 facilita la conexión segura entre conductos eléctricos de diferente diámetro, permitiendo la transición de un conducto de 1 pulgada a uno de 3/4 de pulgada. Su fabricación en aluminio libre de cobre ofrece resistencia a la corrosión y durabilidad, lo que la hace adecuada para entornos industriales exigentes y zonas clasificadas como Clase I, División 1 (C1D1), donde existe riesgo de presencia de gases o vapores inflamables.
Imagen	

ITEM	**45**
Nombre del Producto	**Bushing Inoxidable F304 Forjado, Conexión NPT, Reducción 1-1/4" x 1"**

CODIGO DEL PRODUCTO UNSPSC	**40142313**
Cantidad	**25**
Unidad de medida	**Unidad**
Generalidades	Categoría: Acc. En Acero Inoxidable Conexión: ROSCAR Diámetro: 1.1/4" Diámetro secundario: 1" Material: ACERO INOXIDABLE Presión: 150 PSI
Imagen	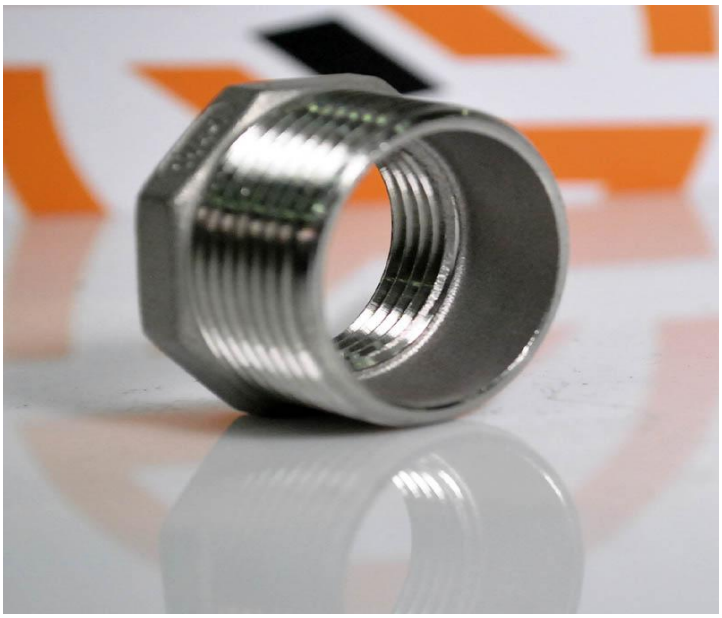

ITEM	**46**
Nombre del Producto	**Bushing Inoxidable F304 Forjado, Conexión NPT, Reducción 1-1/4" x 3/4"**

CODIGO DEL PRODUCTO UNSPSC	**40142313**
Cantidad	**50**
Unidad de medida	**Unidad**
Generalidades	Categoría: Acc. En Acero Inoxidable Conexión: ROSCAR Diámetro: 1.1/4" Diámetro secundario: 3/4" material: ACERO INOXIDABLE Presión: 150 PSI
Imagen	

47
TUBERIA PP 63MM PN16 RECUBRIMIENTO PVC
40141751
12
Unidad
Accesorio en polipropileno tubería tri capa color verde en PP-R y fibra de vidrio RDE 9 , temperatura max 90° C, 63 mm 2”

TUBOS EN PVC CON RECUBRIMIENTO PE/PVC (BAJO PEDIDO)

NTC 382



RDE 21

PSI 200

AISLAMIENTO TÉRMICO CON PU

RECUBRIMIENTO EXTERNO CON ALTA RESISTENCIA AL IMPACTO

REFERENCIA	ØB [in]	R [mm]	S [in]
28-101R	1/2"	90	1.25
28-102R	3/4"	90	1.125
28-103R	1"	90	1
28-104R	1 1/4"	110	1.375
28-105R	1 1/2"	110	1.25
28-106R	2"	160	2
28-107R	2 1/2"	160	1.75
28-108R	3"	160	1.5
28-109R	4"	200	2

ITEM	**48**
Nombre del Producto	**TUBERIA PP 63mm PN16 VERDE AC TRAMOS X m**
CODIGO DEL PRODUCTO UNSPSC	**40141751**
Cantidad	**12**
Unidad de medida	**Unidad**
Generalidades	**Accesorio en polipropileno tubería tri capa color verde en PP-R y fibra de vidrio RDE 9 , temperatura max 90° C, 63 mm 2”**
Imagen	

TUBERÍA EN POLIPROPILENO (PP-R) / RDE 7.4 - SERIE 3.2 AGUA CALIENTE



PN16

Temperatura 70° C

Ver tabla en (pág 9)

Longitud 4m

Ref.	øA[mm]	ø A[in]	ø B[mm]	S[mm]	P(kg)
20-111-16	20	1/2"	14.4	2.8	0.151
20-112-16	25	3/4"	18	3.5	0.235
20-113-16	32	1"	23.2	4.4	0.378
20-114-16	40	1 1/4"	29	5.5	0.585
20-115-16	50	1 1/2"	36.2	6.9	0.912
20-116-16	63	2"	45.8	8.6	1.435
20-117-16	75	2 1/2"	54.4	10.3	2.052
20-118-16	90	3"	65.4	12.3	2.933
20-119	110	4"	79.8	15.1	4.363
20-120-16	160	6"	116.2	21.9	9.165

ITEM	**49**
Nombre del Producto	**UNION UNIVERSAL ROSCA HEX. HEMBRA 40mm X 1. 1/4 A**
CODIGO DEL PRODUCTO UNSPSC	**40141751**
Cantidad	**10**
Unidad de medida	**Unidad**
Generalidades	**Accesorio en polipropileno tubería tri capa color verde en PP-R y fibra de vidrio RDE 9 , temperatura max 90° C, 40 mm 1 ¼”**
Imagen	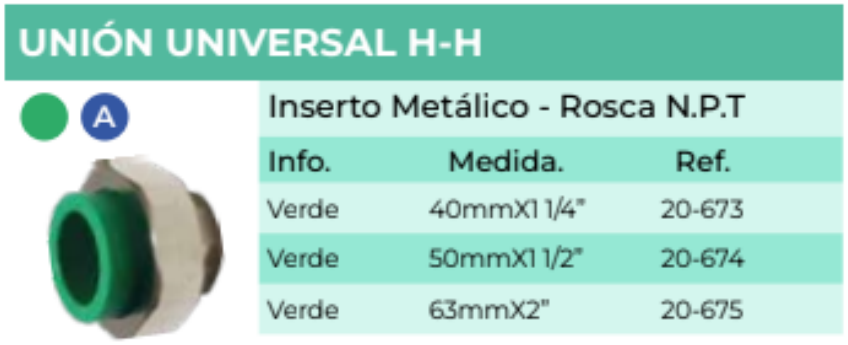

ITEM	**50**
Nombre del Producto	**CODO 90 HH 63mm F-F.**
CODIGO DEL PRODUCTO UNSPSC	**40141751**
Cantidad	**10**
Unidad de medida	**Unidad**
Generalidades	**Accesorio en polipropileno tubería tri capa color verde en PP-R y fibra de vidrio RDE 9 , temperatura max 90° C,63 MM 2”**

Imagen	 **CODO 90° H-H** A Info. / Medida. / Ref. Verde 20mm 20-204 Verde 25mm 20-205 Verde 32mm 20-206 Verde 40mm 20-322 Verde 50mm 20-332 Verde 63mm 20-342 Verde 75mm 20-325 Verde 90mm 20-382 Verde 110mm 20-392 Verde 125mm 22-133 Verde 160mm 20-463

ITEM	**51**
Nombre del Producto	**UNION HH 63mm F-F.**
CODIGO DEL PRODUCTO UNSPSC	**40141751**
Cantidad	**10**
Unidad de medida	**Unidad**
Generalidades	**Accesorio en polipropileno tubería tri capa color verde en PP-R y fibra de vidrio RDE 9, temperatura máx. 90° C, 63MM 2”**

Imagen	 Info. Medida. Ref. Verde 20mm 20-201 Verde 25mm 20-202 Verde 32mm 20-203 Verde 40mm 20-321 Verde 50mm 20-331 Verde 63mm 20-341 Verde 75mm 20-355 Verde 90mm 20-381 Verde 110mm 20-448 Verde 125mm 22-135 Verde 160mm 20-464

ITEM	**52**
Nombre del Producto	**TEE HH 63mm F-F-F**
CODIGO DEL PRODUCTO UNSPSC	**40141751**
Cantidad	**10**
Unidad de medida	**Unidad**
Generalidades	**Accesorio en polipropileno tubería tri capa color verde en PP-R y fibra de vidrio RDE 9, temperatura max 90° C, 63mm 2”**

Imagen	 Info. Medida. Ref. Verde 20mm 20-210 Verde 25mm 20-211 Verde 32mm 20-212 Verde 40mm 20-324 Verde 50mm 20-334 Verde 63mm 20-344 Verde 75mm 20-354 Verde 90mm 20-384 Verde 110mm 20-385 Verde 125mm 22-130 Verde 160mm 20-465

ITEM	**53**
Nombre del Producto	**TEE PRE-AISLADA PP 63MM RECUBRIMIENTO PVC**
CODIGO DEL PRODUCTO UNSPSC	**40141751**
Cantidad	**10**
Unidad de medida	**Unidad**
Generalidades	**Accesorio en polipropileno con recubrimiento en PE/PVC , aislamiento térmico con PU, recubrimiento externo en pvc con alta resistencia al impacto, 63mm 2”**

Imagen	**TEE H-H-H EN PVC CON RECUBRIMIENTO PE/PVC**  **RDE 21** AISLAMIENTO TÉRMICO CON PU RECUBRIMIENO EXTERNO CON ALTA RESISTENCIA AL IMPACTO

REFERENCIA	ØB [in]	R [mm]	S [in]
28-210R	1/2"	90	1.25
28-211R	3/4"	90	1.125
28-212R	1"	90	1
28-324R	1 1/4"	110	1.375
28-334R	1 1/2"	110	1.25
28-344R	2"	160	2
28-354R	2 1/2"	160	1.75
28-384R	3"	160	1.5
28-385R	4"	200	2

ITEM	**54**
Nombre del Producto	**CODO 90° PRE-AISLADO PP 63MM RECUBRIMIENTO PVC**
CODIGO DEL PRODUCTO UNSPSC	**40141751**
Cantidad	**15**
Unidad de medida	**Unidad**
Generalidades	**Accesorio en polipropileno con recubrimiento en PE/PVC , aislamiento térmico con PU, recubrimiento externo en pvc con alta resistencia al impacto, 63 mm 2”**
Imagen	**CODO 90° EN PP CON RECUBRIMIENTO PE/PVC** 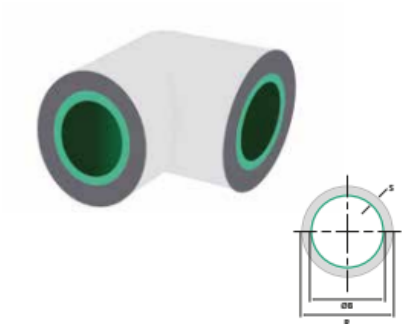 **PN25** AISLAMIENTO TÉRMICO CON PU RECUBRIMIENTO EXTERNO CON ALTA RESISTENCIA AL IMPACTO

REFERENCIA	ØB [mm]	ØB [in]	R [mm]	S [in]
20-204R	20	1/2"	90	1.25
20-205R	25	3/4"	90	1.125
20-206R	32	1"	90	1
20-322R	40	1 1/4"	110	1.375
20-332R	50	1 1/2"	110	1.25
20-342R	63	2"	160	2
20-325R	75	2 1/2"	160	1.75
20-382R	90	3"	160	1.5
20-392R	110	4"	200	1.5
20-463R	160	6"	250	2
20-972R	200	8"	315	2
20-973R	250	10"	355	2
20-974R	315	12"	400	2

ITEM	**55**
Nombre del Producto	**copa reductora galvanizada de 2 " a 1 1/4"**
CODIGO DEL PRODUCTO UNSPSC	**40142313**
Cantidad	**10**
Unidad de medida	**Unidad**
Generalidades	

Ancho	5.08 cm
Largo	3.17 cm
Alto	3.17 cm
Diámetro	2 pulgadas
Color	Gris
Material	Acero Galvanizado
Temperatura máxima	65 °C

Imagen



ITEM	**56**
Nombre del Producto	**niple galvanizado 1 1/4" x 21/2" (6.25 cm)**
CODIGO DEL PRODUCTO UNSPSC	**40142315**
Cantidad	**6**
Unidad de medida	**Unidad**
Generalidades	Tipo: **Accesorios galvanizados** Uso: **Se pueden utilizar para líneas de vapor, agua, gas y aire** Diámetro: **1, 1/2 pulgadas** Tipo de hilo conexión: **HE** Material: **Acero Galvanizado** Color: **Gris** Número de piezas: **12** Presión: **150 psi**
Imagen	

ITEM	**57**
Nombre del Producto	**Válvula De Bola Multifuncional Dn25 De 1 Pulgada Con Filtro**
CODIGO DEL PRODUCTO UNSPSC	**40141607**
Cantidad	**16**
Unidad de medida	**Unidad**
Generalidades	Característica del filtro tipo Y: equipada con un filtro tipo Y, esta válvula garantiza una filtración eficiente del agua, lo que mejora el rendimiento y la longevidad del sistema. Material de alta calidad: hecha de latón duradero, esta válvula promete longevidad y resistencia a la corrosión, lo que garantiza un rendimiento confiable a lo largo del tiempo.
Imagen	 

ITEM	**58**

Nombre del Producto	**Válvula De Bola 1.1/4 Pulgadas En Laton Pn40**
CODIGO DEL PRODUCTO UNSPSC	**40141607**
Cantidad	**26**
Unidad de medida	**Unidad**
Generalidades	* Material del cuerpo: Latón. * Bola: Latón cromado. * Asiento de la bola: PTFE. * Mango: Acero Largo * Medio: Agua, aceite, aire comprimido. * Presión: Máx. 25 Bar.
Imagen	

ITEM	**59**
Nombre del Producto	**Abrazadera Grapa Metálica 1 1/4 Pulgada Ajustable para Tubería metálica y PVC**
CODIGO DEL PRODUCTO UNSPSC	**31162906**

Cantidad	**45**
Unidad de medida	**Unidad**
Generalidades	La grapa riel de 1 1/4 pulgadas es un accesorio utilizado en instalaciones eléctricas para fijar y asegurar conductos eléctricos a estructuras como paredes, techos o pisos. Esta grapa está diseñada específicamente para conductos y proporciona una sujeción firme y segura, manteniendo los conductos en su lugar de manera estable.
Imagen	

ITEM	**60**
Nombre del Producto	**Abrazadera Grapa metálica 4 Pg. Ajustable 4 para Tubería metálica y PVC CAA4Z**
CODIGO DEL PRODUCTO UNSPSC	**31162906**
Cantidad	**40**

Unidad de medida	**Unidad**
Generalidades	La grapa riel de 4 pulgadas es un accesorio utilizado en instalaciones eléctricas para fijar y asegurar conductos eléctricos a estructuras como paredes, techos o pisos. Esta grapa está diseñada específicamente para conductos y proporciona una sujeción firme y segura, manteniendo los conductos en su lugar de manera estable.
Imagen	

ITEM	**61**
Nombre del Producto	**Abrazadera Grapa metálica 3 Pulgadas Ajustable para Tubería metálica y PVC**
CODIGO DEL PRODUCTO UNSPSC	**31162906**
Cantidad	**36**
Unidad de medida	**Unidad**
Generalidades	La grapa riel de 3 pulgadas es un accesorio utilizado en instalaciones eléctricas para fijar y asegurar conductos eléctricos a estructuras como paredes, techos o pisos. Esta grapa está diseñada específicamente para conductos y proporciona una

	sujeción firme y segura, manteniendo los conductos en su lugar de manera estable.
Imagen	

ITEM	**62**
Nombre del Producto	**Tapón copa galvanizado 1 1/4**
CODIGO DEL PRODUCTO UNSPSC	**40172406**
Cantidad	**16**
Unidad de medida	**Unidad**
Generalidades	**Dimensión: 1 1/4 pulgada, Diámetro: 32, Temperatura máxima: 0 a 80°C (líquidos) -20° a 70°C (gas)**

Imagen	

ITEM	**63**
Nombre del Producto	**Bushing galvanizado 1 1/4 x 3/4**
CODIGO DEL PRODUCTO UNSPSC	**40142313**
Cantidad	**9**
Unidad de medida	**Unidad**
Generalidades	**Tipo de producto: Bushing (reductor macho/hembra) Material: Hierro maleable ASTM A197 galvanizado en caliente Presión: 0-150 psi (0-10 bar) Conexión: Rosca tipo NPT Diámetro: 1.1/4" x 3/4" (pulgadas) Marca: Sin marca Norma: ASTM A197 / ASME B16.3**

Imagen	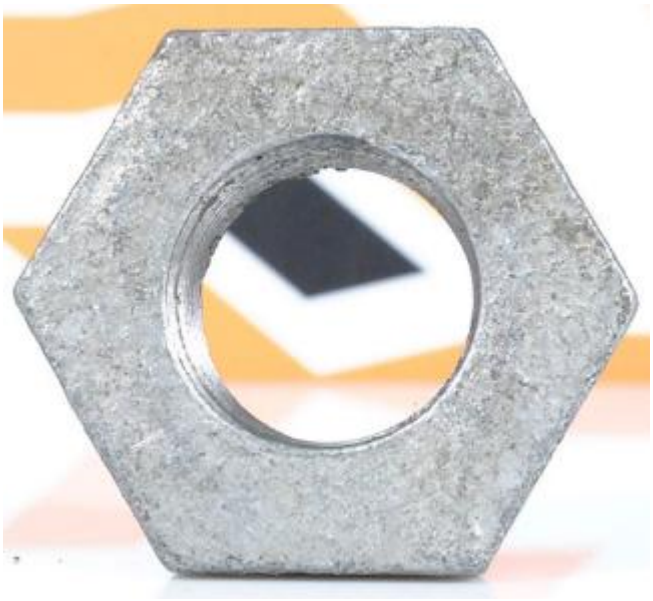

ITEM	**64**
Nombre del Producto	**TAPON MACHO GALVANIZADO 1/2" NPT**
CODIGO DEL PRODUCTO UNSPSC	**40172406**
Cantidad	**12**
Unidad de medida	**Unidad**
Generalidades	Este tapón cuenta con una conexión de hilo tipo HI, asegurando un acople firme y seguro. Fabricado bajo las normas ASTM A153 - A197, garantiza un alto estándar de calidad. Su diseño robusto soporta una presión de hasta 0.6 MPa, haciéndolo ideal para uso doméstico e industrial. Cada unidad está fabricada en acero galvanizado, un material reconocido por su resistencia y durabilidad en diversas aplicaciones.

Imagen	

ITEM	**65**
Nombre del Producto	**tapón macho galvanizado1" NPT**
CODIGO DEL PRODUCTO UNSPSC	**40172406**
Cantidad	**11**
Unidad de medida	**Unidad**
Generalidades	Este tapón cuenta con una conexión de hilo tipo HI, asegurando un acople firme y seguro. Fabricado bajo las normas ASTM A153 - A197, garantiza un alto estándar de calidad. Su diseño robusto soporta una presión de hasta 0.6 MPa, haciéndolo ideal para uso doméstico e industrial. Cada unidad está fabricada en acero galvanizado, un material reconocido por su resistencia y durabilidad en diversas aplicaciones.

Imagen	

ITEM	**66**
Nombre del Producto	**Tapón macho galvanizado2" NPT**
CODIGO DEL PRODUCTO UNSPSC	**40172406**
Cantidad	**8**
Unidad de medida	**Unidad**
Generalidades	Este tapón cuenta con una conexión de hilo tipo HI, asegurando un acople firme y seguro. Fabricado bajo las normas ASTM A153 - A197, garantiza un alto estándar de calidad. Su diseño robusto soporta una presión de hasta 0.6 MPa, haciéndolo ideal para uso doméstico e industrial. Cada unidad está fabricada en acero galvanizado, un material reconocido por su resistencia y durabilidad en diversas aplicaciones.

Imagen	

ITEM	**67**
Nombre del Producto	**Manguera acoplada 11/4 a 1 " M-M NPT 1 m**
CODIGO DEL PRODUCTO UNSPSC	**40142003**
Cantidad	**1**
Unidad de medida	**Unidad**
Generalidades	Fabricada en caucho reforzado con Espiral tipo resorte en acero Cubierta corrugada Resistente a la intemperie Presión de trabajo de 70 psi Accesorios incluidos: acoples machos con abrazaderas industriales en cada punta. Válvula de pie.
Imagen	

ITEM	**68**
Nombre del Producto	**Manguera acoplada 11/4 a 3/8 M-M NPT 1 m**
CODIGO DEL PRODUCTO UNSPSC	**40142003**
Cantidad	**36**
Unidad de medida	**Unidad**
Generalidades	Fabricada en caucho reforzado con Espiral tipo resorte en acero Cubierta corrugada Resistente a la intemperie Presión de trabajo de 70 psi Accesorios incluidos: acoples machos con abrazaderas industriales en cada punta. Válvula de pie.
Imagen	

LOTE 3: Aceites, grasas y filtros

ITEM	**1**
Nombre del Producto	**ACEITE HIDRAULICO ISO 68 - TAMBOR 55 GALONES**
CODIGO DEL PRODUCTO UNSPSC	**40142313**
Cantidad	**1**

Unidad de medida	Unidad
Generalidades	Aceite hidráulico AW ISO 68 DEXOIL de alto desempeño, formulado para proteger sistemas hidráulicos sometidos a altas cargas, presión y temperatura. Ideal para maquinaria industrial y pesada. Presentación en tambor de 55 galones, perfecta para operaciones de alto consumo y mantenimiento continuo.
Imagen	

ITEM	**2**
Nombre del Producto	**ACEITE HIDRAULICO ISO 220 - TAMBOR 55 GALONES**
CODIGO DEL PRODUCTO UNSPSC	**15121502**
Cantidad	**1**

Unidad de medida	Unidad
Generalidades	Lubricante mineral de Extrema Presión (EP) para engranajes industriales. Aceite de alto rendimiento con excelentes características de presión extrema y propiedades de soporte de carga, destinado a su uso en todo tipo de transmisiones de engranajes cerrados con sistemas de lubricación por circulación o salpicadura, especialmente formulado para hacer frente a la tensión proporcionando una protección extra para engranajes, rodamientos y juntas.
Imagen	

ITEM	**3**
Nombre del Producto	**CUÑETE DE GRASA DE RODAMIENTO**
CODIGO DEL PRODUCTO UNSPSC	**15121902**

Cantidad	**1**
Unidad de medida	**Unidad**
Generalidades	Grasa suave de fibra corta, de color amarillo, a base de jabón de calcio, obtenido por la reacción química de saponificación, de un ácido graso de palma y un hidróxido de calcio, disueltos en bases lubricantes, altamente refinadas, incorporando aditivos inhibidores de la herrumbre, de la corrosión y la oxidación. Producida en consistencia: NLGI 0 , 000 y 2
Imagen	

ITEM	**4**

Nombre del Producto	**GRASA DE COBRE BESTOLIFE 2000 COMPUESTO PARA ROSCAS DE TUBERÍA Y PRODUCCIÓN X GALÓN**
CODIGO DEL PRODUCTO UNSPSC	**31201614**
Cantidad	**1**
Unidad de medida	**Unidad**
Generalidades	Producto: BESTOLIFE® 2000® Material: Compuesto a base de petróleo con espesante de litio, sólidos no metálicos inertes y menos del 4% de escamas de cobre; libre de plomo y zinc. Dimensiones: Disponible en envases de 1, 2, 3 1/2 y 5 galones. Calibre/Espesor: Grado NLGI 1 con una penetración (ASTM D217) de 310-330. Diseño/Tipo: Compuesto premium para roscas estable a altas presiones y temperaturas, resistente a ambientes de gas amargo (H2S) e inyección de CO2. Unidad de Venta: Cubeta plástica (Pail). Uso Recomendado: Conexiones de casing, tubing y líneas de tubería; aplicaciones de inyección de vapor a alta temperatura y protección anticorrosiva para almacenamiento a largo plazo.
Imagen	

LOTE 4: REPUESTOS BOMBAS DE LODOS

ITEM	**1**
Nombre del Producto	**SUB**
CODIGO DEL PRODUCTO UNSPSC	**40151700**
Cantidad	**2**
Unidad de medida	**Unidad**
Generalidades	**Repuestos para bombas de lodos (Sludge pump spare parts). Este es el código más apropiado cuando se adquieren varios repuestos en un solo proceso y no se especifica un componente en particular.**
Imagen	

ITEM	**2**
Nombre del Producto	**Engine handle rod acssembly (Conjunto de varilla del mango del motor)**
CODIGO DEL PRODUCTO UNSPSC	**40151700**
Cantidad	**2**
Unidad de medida	**Unidad**
Generalidades	**Conjunto de varilla de accionamiento del motor (Engine Handle Rod Assembly), componente mecánico utilizado en bombas de lodos o equipos de bombeo, destinado a transmitir el movimiento del sistema de accionamiento para la operación del equipo. Fabricado en acero de alta resistencia y compatible con las especificaciones del fabricante del equipo.**
Imagen	

ITEM	**3**
Nombre del Producto	**Cylinder Liner (Cilindro del motor)**
CODIGO DEL PRODUCTO UNSPSC	**40151700**
Cantidad	**15**
Unidad de medida	**Unidad**
Generalidades	**Camisa de cilindro (Cylinder Liner) para bomba de lodos, fabricada en acero aleado, acero endurecido o materiales de alta resistencia al desgaste y la abrasión, diseñada para alojar el pistón y garantizar el adecuado desplazamiento del fluido durante la operación de la bomba. Compatible con las especificaciones técnicas del fabricante y destinada al mantenimiento preventivo y correctivo de bombas de lodos utilizadas en perforación, minería, construcción e industria.**
Imagen	

ITEM	**4**
Nombre del Producto	**Piston (Piston)**
CODIGO DEL PRODUCTO UNSPSC	**40151700**
Cantidad	**30**
Unidad de medida	**Unidad**
Generalidades	**Pistón para bomba de lodos, fabricado en acero de alta resistencia con recubrimiento de caucho, poliuretano u otro material resistente al desgaste, diseñado para generar la presión necesaria para el desplazamiento de fluidos abrasivos dentro de la bomba. Compatible con las especificaciones técnicas del fabricante y destinado al mantenimiento preventivo y correctivo de bombas de lodos utilizadas en perforación, minería, construcción e industria.**
Imagen	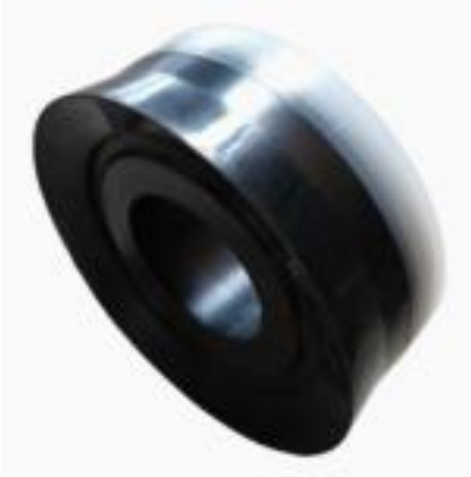

ITEM	**5**
Nombre del Producto	**Piston Seat (Asiento del pistón)**
CODIGO DEL PRODUCTO UNSPSC	**40151700**
Cantidad	**12**
Unidad de medida	**Unidad**
Generalidades	**El Piston Seat (Asiento del pistón) es un componente mecánico de la bomba de lodos que sirve como elemento de soporte y ajuste del conjunto del pistón, asegurando su correcta alineación y funcionamiento durante el ciclo de bombeo. Está diseñado para soportar altas cargas mecánicas y condiciones de operación exigentes, contribuyendo a la eficiencia y confiabilidad del sistema de bombeo.**
Imagen	

ITEM	**6**
Nombre del Producto	**Pull Rod (Varilla de tracción)**
CODIGO DEL PRODUCTO UNSPSC	**40151700**
Cantidad	**6**
Unidad de medida	**Unidad**
Generalidades	**La Pull Rod (Varilla de tracción) es un componente mecánico que forma parte del sistema de accionamiento de la bomba de lodos. Su función es transmitir el movimiento y las cargas mecánicas entre los componentes del mecanismo de bombeo, garantizando el correcto desplazamiento y funcionamiento del conjunto durante los ciclos de succión y descarga. Está fabricada en acero de alta resistencia para soportar esfuerzos de tracción, fatiga y vibraciones propias de la operación.**
Imagen	

ITEM	**7**
Nombre del Producto	**Dustproof seat (Asiento a prueba de polvo)**
CODIGO DEL PRODUCTO UNSPSC	**40151700**
Cantidad	**12**
Unidad de medida	**Unidad**
Generalidades	**El Dustproof Seat (Asiento guardapolvo) es un componente del sistema de sellado de la bomba de lodos, diseñado para alojar y soportar el elemento guardapolvo o sello, evitando el ingreso de polvo, lodo, partículas abrasivas y otros contaminantes al mecanismo de bombeo. Su función es proteger los componentes internos, reducir el desgaste prematuro y contribuir a la confiabilidad y vida útil del equipo.**
Imagen	

ITEM	**8**
Nombre del Producto	**Valve seat (Asiento de válvula)**
CODIGO DEL PRODUCTO UNSPSC	**40151700**
Cantidad	**12**
Unidad de medida	**Unidad**
Generalidades	**El Valve Seat (Asiento de válvula) es un componente del extremo hidráulico (fluid end) de la bomba de lodos sobre el cual sella la válvula durante los ciclos de succión y descarga. Su función es garantizar un cierre hermético, soportar altas presiones y resistir el desgaste ocasionado por el paso de fluidos abrasivos, contribuyendo a mantener la eficiencia y el rendimiento de la bomba.**
Imagen	

ITEM	**9**
Nombre del Producto	**Steel ball 48mm (Bola de acero 48 mm)**
CODIGO DEL PRODUCTO UNSPSC	**40151700**
Cantidad	**12**
Unidad de medida	**Unidad**
Generalidades	**La bola de acero de 48 mm es un componente del conjunto de válvulas de la bomba de lodos, diseñado para controlar el paso del fluido durante los ciclos de succión y descarga. Actúa como elemento de cierre, proporcionando un sellado eficiente sobre el asiento de válvula y soportando altas presiones, impactos y condiciones de trabajo con fluidos abrasivos. Generalmente está fabricada en acero aleado endurecido o acero inoxidable de alta resistencia al desgaste y la corrosión.**
Imagen	

ITEM	
Nombre del Producto	
CODIGO DEL PRODUCTO UNSPSC	
Cantidad	
Unidad de medida	**Unidad**
Generalidades	