DETALLE DE TRANSFORMADOR

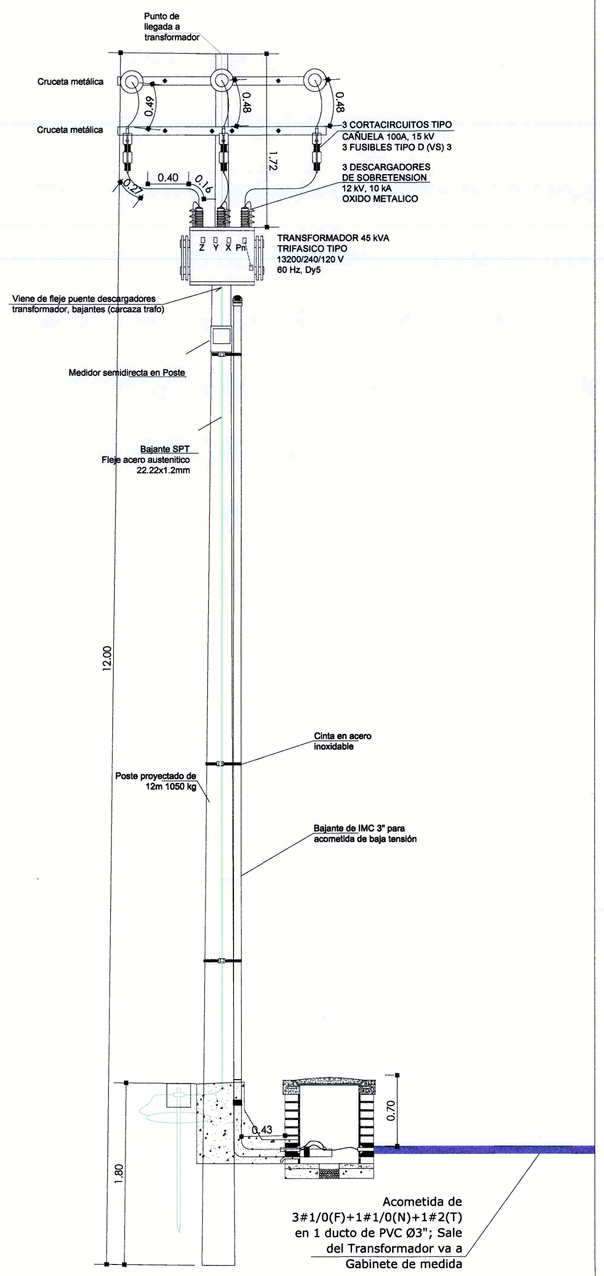

DETALLE DE BAJANTE IMC

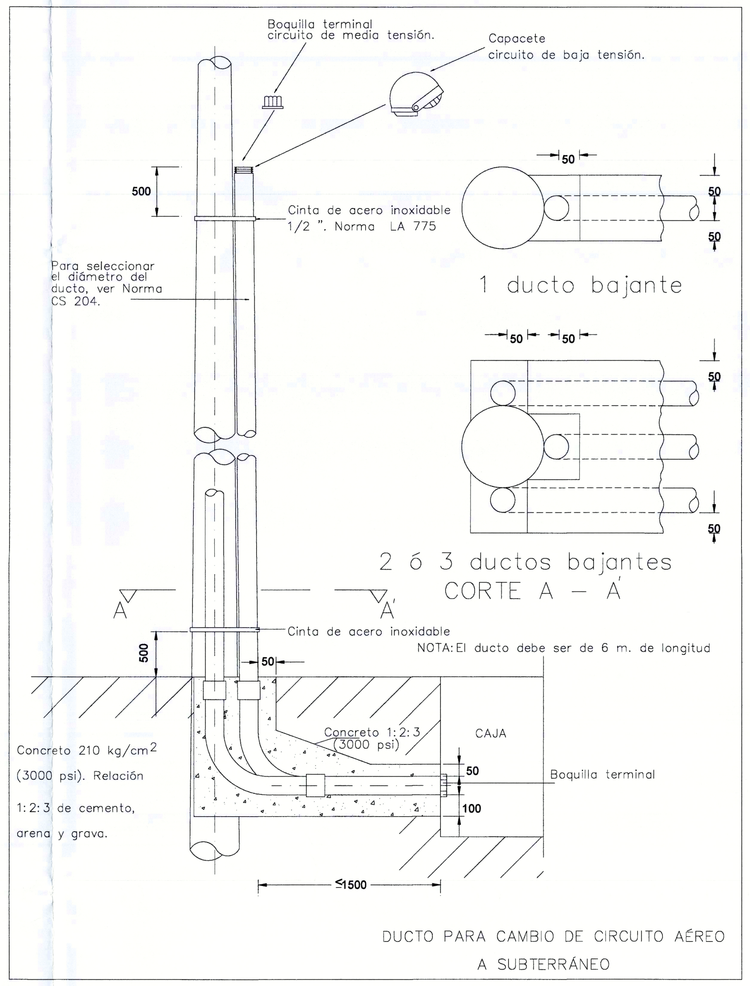

Detalle de caja de paso NORMA CODENSA CS274

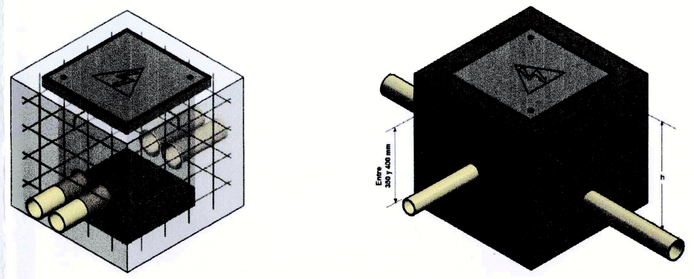

DETALLE DE CAJA DE NSPECCIÓN CS-274

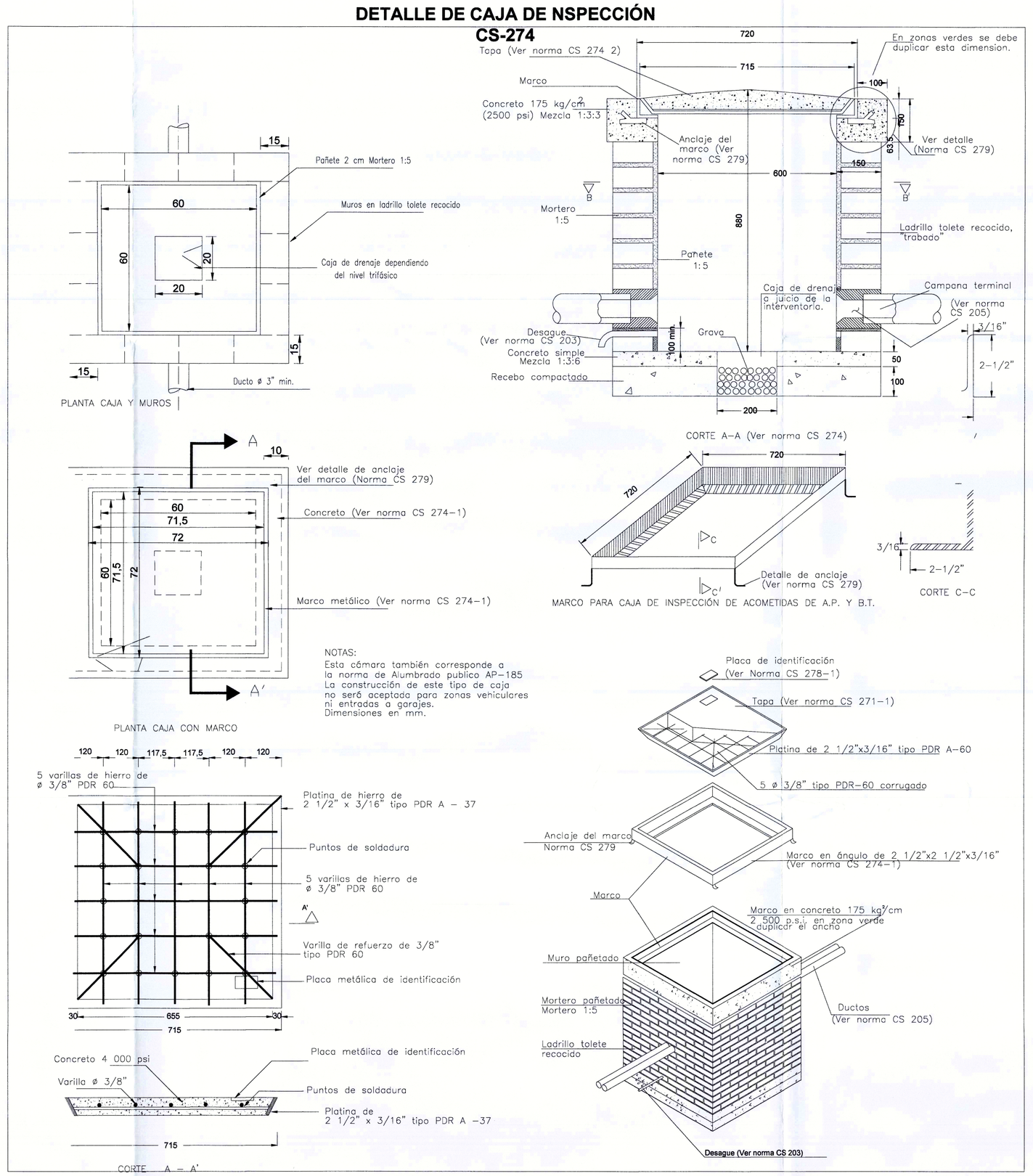

Detalle de luminaria hermetica

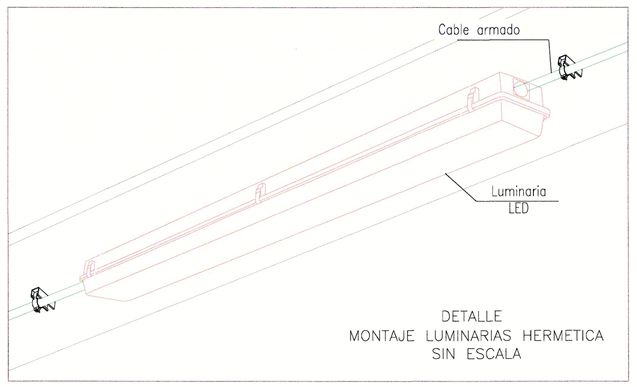

Equipotencialización de caja metálica para salida de luminaria

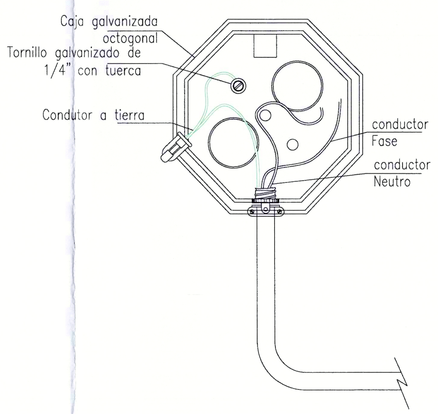

Detalle de instalación de interruptor 15 A

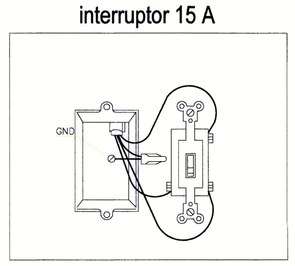

Detalle de Tomacorriente

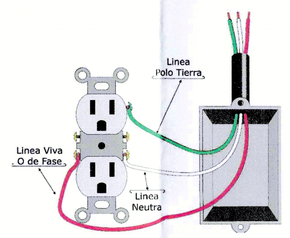

Detalle de toma de 15a caja terminal

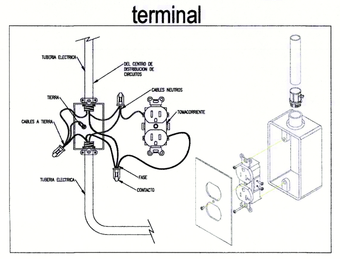

Detalle de Tomacorriente GFCI

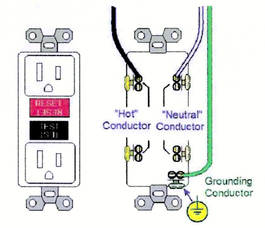

Detalle instalación lámpara Bala en placa o cielo raso

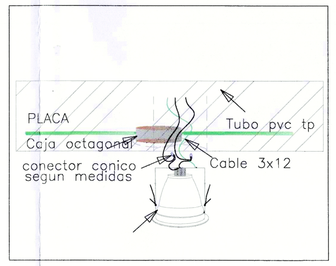

Versión N°	Plano N°	Plancha N°
00	E-009	09 De 09

MUNICIPIO DE CUMARAL META

WILLIAN FERNANDO GONZALEZ RODRIGUEZ
CONTRATISTA DE CONSULTORIA

CONTRATO MC-017-2025

PROYECTO
CONSTRUCCIÓN DE INFRAESTRUCTURA DEPORTIVA PARA LA PRÁCTICA DE PATINAJE EN EL MUNICIPIO DE CUMARAL

LOCALIZACIÓN
- Predio Mayuga Vive Lote 1-2

ARQ. WILLIAN FERNANDO GONZALEZ RODRIGUEZ
M.P.A2529209 - 7366110

DISEÑADOR

NOMBRE:	JEFFERSON MORA CAPERA
PROFESIÓN	INGENIERO ELECTRICISTA
MATRÍCULA PROFESIONAL	CN.205-68596
CARGO	INGENIERO DISEÑADOR

MODIFICACIONES
1. MODIFICACIÓN
2. MODIFICACIÓN
3. MODIFICACIÓN

CONTIENE
Diseño de detalles generales

REVISIÓN
Nombre:
Matrícula:

APROBACIÓN
Nombre:
Matrícula:

OBSERVACIONES

ARCHIVO

ESCALA	FECHA
Indicadas	JUNIO 2025

INTERVENCIÓN DE LA INFRAESTRUCTURA DEPORTIVA MUNICIPIO DE CUMARAL META

Versión N°	Plano N°	Plancha N°
00	E-009	09 De 09